CATALOGUE PRODUITS

DREKAN POWER RENTAL

Groupes électrogènes et **postes hautes tensions mobiles**

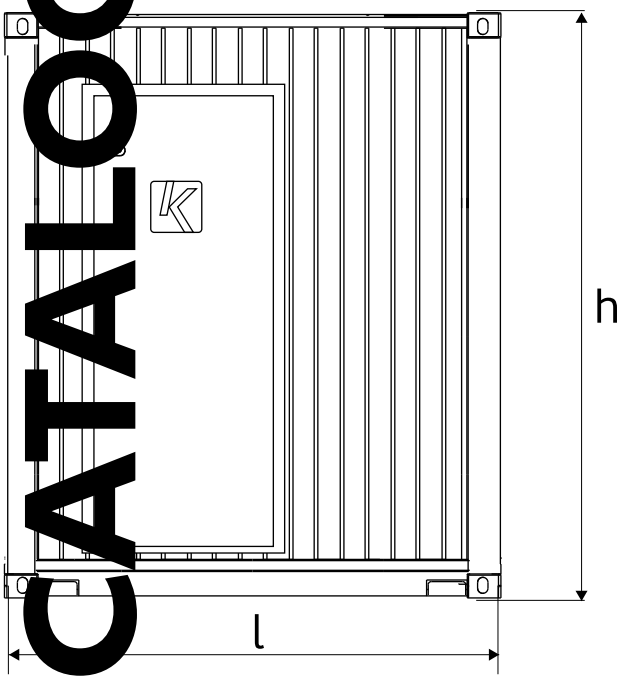

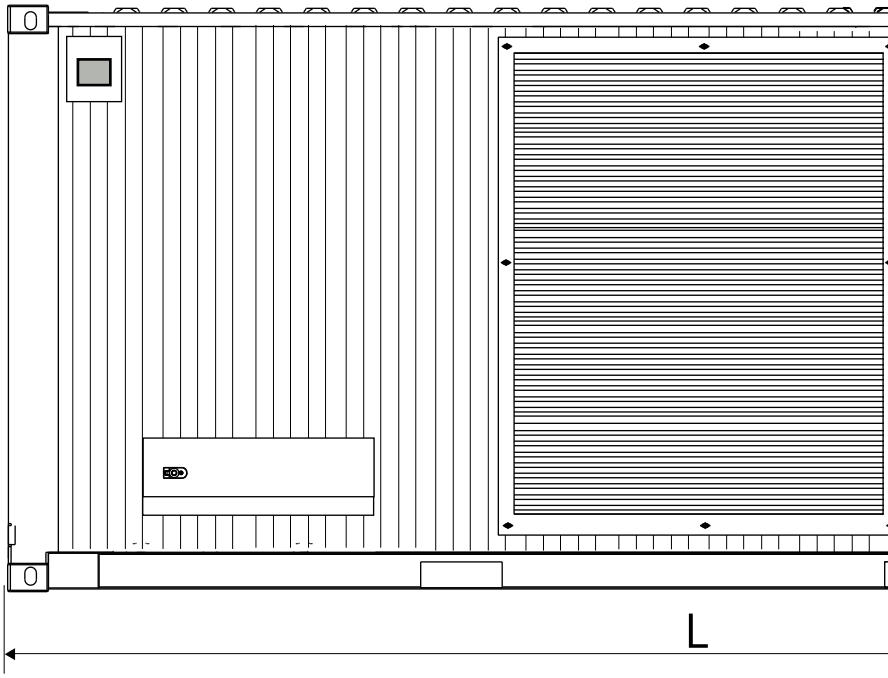

DREKAN POWER-RENTAL

APPORTEUR DE SOLUTIONS EN INSTALLATIONS ELECTRIQUES PROVISOIRES BT, HTA & HTB

GROUPES ELECTROGENES

GROUPES ELECTROGENES DIESEL DE 16 A 2500KVA

CENTRALES MULTI-MEGAWATT

SOLUTIONS DE PRODUCTION D'ENERGIE DE FORTE PUISSANCE & DE LONGUE DUREE

TRANSFORMATEURS HTB

TRANSFORMATEURS DE 63KV A 225KV JUSQU'A 50MVA

POSTES HTB

POSTES DE TRANSFORMATION JUSQU'A 50MVA SOUS 225KV

TRANSFORMATEURS HTA

TRANSFORMATEURS DE 1KV A 33KV JUSQU'A 5MVA

POSTES & CABINES HTA

POSTES DE LIVRAISON ET DE TRANSFORMATION JUSQU'A 5MVA SOUS 33KV

CABLES & ACCESSOIRES HTA

CABLES, BOITES DE JONCTION, PRISES MOBILES, FILTRES PASSIFS, ETC

ARMOIRES DE COMPTAGE BT

ARMOIRES DE COMPTAGE «TARIF BLEU» OU «TARIF JAUNE»

TRANSFORMATEURS BT

TRANSFORMATEURS D'ISOLEMENT, DY, ETC.

INVERSEURS DE SOURCES BT

ARMOIRES «INS» POUR GROUPES ELECTROGENES

ARMOIRES DE REPARTITION BT

SHELTERS & ARMOIRES DE REPARTITION DE 400A A 3200A

ARMOIRES DE DISTRIBUTION BT

ARMOIRES DE CHANTIER DE 32A A 125A

CABLES & ACCESSOIRES BT

CABLES, ADAPTATEURS, PASSAGES DE CABLES, ETC

EQUIPEMENTS TBT

CABLES, TRANSFORMATEURS TBT, ETC

ABAQUES ET NOTES TECHNIQUES

INFORMATIONS UTILES POUR LE CHOIX ET LE DIMENSIONNEMENT DE VOS INSTALLATIONS

DREKAN POWER-RENTAL

APPORTEUR DE SOLUTIONS EN INSTALLATIONS ELECTRIQUES PROVISOIRES BT, HTA & HTB

GROUPES ELECTROGENES

GROUPES ELECTROGENES DIESEL DE 16 A 2500KVA

CENTRALES MULTI-MEGAWATT

SOLUTIONS DE PRODUCTION D'ENERGIE DE FORTE PUISSANCE & DE LONGUE DUREE

TRANSFORMATEURS HTB

TRANSFORMATEURS DE 63KV A 225KV JUSQU'A 50MVA

POSTES HTB

POSTES DE TRANSFORMATION JUSQU'A 50MVA SOUS 225KV

TRANSFORMATEURS HTA

TRANSFORMATEURS DE 1KV A 33KV JUSQU'A 5MVA

POSTES & CABINES HTA

POSTES DE LIVRAISON ET DE TRANSFORMATION JUSQU'A 5MVA SOUS 33KV

CABLES & ACCESSOIRES HTA

CABLES, BOITES DE JONCTION, PRISES MOBILES, FILTRES PASSIFS, ETC

ARMOIRES DE COMPTAGE BT

ARMOIRES DE COMPTAGE «TARIF BLEU» OU «TARIF JAUNE»

TRANSFORMATEURS BT

TRANSFORMATEURS D'ISOLEMENT, DY, ETC.

INVERSEURS DE SOURCES BT

ARMOIRES «INS» POUR GROUPES ELECTROGENES

ARMOIRES DE REPARTITION BT

SHELTERS & ARMOIRES DE REPARTITION DE 400A A 3200A

ARMOIRES DE DISTRIBUTION BT

ARMOIRES DE CHANTIER DE 32A A 125A

CABLES & ACCESSOIRES BT

CABLES, ADAPTATEURS, PASSAGES DE CABLES, ETC

EQUIPEMENTS TBT

CABLES, TRANSFORMATEURS TBT, ETC

ABAQUES ET NOTES TECHNIQUES

INFORMATIONS UTILES POUR LE CHOIX ET LE DIMENSIONNEMENT DE VOS INSTALLATIONS

DREKAN POWER-RENTAL

Power Generation Equipment **Rentals and Solutions**

SOLUTIONS DE LOCATION D'ENERGIE POUR **L'INDUSTRIE & LE BTP**

DREKAN POWER RENTAL - APPORTEUR DE SOLUTIONS

Une offre unique pour la production et la distribution d'énergie provisoire de 0 à 100MVA

Drekan Power-Rental, branche spécialisée du groupe Drekan, est leader dans les services de production d'énergie temporaire et dans les installations électriques provisoires dans les secteurs de l'industrie, du BTP ou de l'énergie.

En tant que spécialistes, nous vous apportons un service clé en main. Nous mettons à votre disposition une équipe de professionnels hautement qualifiés, une flotte de matériel de dernière génération équipée de modules de contrôle permettant le couplage des groupes ainsi que de moteurs assurant une consommation optimale de carburant, un service de transport adapté avec des camions-grues disposant des autorisations et habilitations requises.

Nous améliorons en permanence nos procédés de suivi pour optimiser les coûts de maintenance.

Notre équipe et notre service d'astreinte 24H/24 et 7J/7 met à votre disposition sa réactivité pour répondre aux demandes en urgence ou lors d'opérations planifiées.

- Chantiers BTP ou industriels à la journée ou à la semaine
- Centrale diesel en secours ou en production
- Raccordement de chantier majeur sur réseau haute-tension
- Mise en œuvre de transformateur HTA ou HTB suite à une panne ou en attendant une livraison neuve

Pour tous vos besoins en location d'énergie provisoire, contactez rapidement les équipes Drekan-Power-Rental pour une étude personnalisée.

NOS CAPACITES

- Groupes électrogènes mobiles : **Près de 100 machines de 20 à 500KVA**
- Groupe de production : **75 machines de 500 et 1000KVA containerisées**
- Cuves à fuel : **500.000 litres de capacité de stockage cumulée en cuve de 1000 à 20000l**
- Postes de distribution HTA/BT : **180 postes de 250 à 5000KVA**
- Postes HTB : **5 postes 72,5KV complet (portiques, combinés de mesure, disjoncteurs)**
- Transformateurs BT/BT : **Environ 100 transformateurs de 25 à 500KVA**
- Transformateurs HTA : **Près de 300 transformateurs de 100 à 5000KVA**
- Transformateurs HTB : **Environ 20 transformateurs de 8 à 100MVA**
- Cables BT et HTA : **Plus de 50 km de cable de puissance en parc**

Connexion HTA : Découvrez nos solutions en câble souple 24KV !

Les installations provisoires HTA sont presque toujours connectées à l'aide de câbles rigides passés sous janolène, opération extrêmement chronophage, coûteuse et peu satisfaisante techniquement puisque les câbles rigide en aluminium sont normalement destinés à être câblés une fois et une seule. Drekan est le premier loueur spécialisé à proposer des câbles multi-conducteurs haute-tension souple présentant les mêmes caractéristiques en terme de protection mécaniques qu'un câble HO7RNF pour la basse tension. Nous disposons ainsi de «rallonges» pré-équipées de têtes ou de cosses, en longueur de 20 à 200 mètres et pour des sections allant du 3x35mm2 au 3x120mm2 cuivre permettant de faire transiter des puissance de plus de 10MVA sous 20KV sur des longueurs importantes.

Les avantages du câble souple HTA :

- Câble plus facile à manutentionner, à enrouler ou à dérouler
- Plus facile à faire rentrer dans les rames HTA, goulottes, caniveaux
- Résistant aux chocs, peut être utilisé sans protection mécanique additionnelle

GROUPES ÉLECTROGÈNES MOBILES

Pour vos besoins ponctuels en électricité sur vos chantiers, durant vos maintenances de postes ou pour vos événements, nous disposons d'une flotte de machines de 20 à 1.500KVA insonorisés ou super-insonorisés immédiatement disponible avec leur gamme d'accessoires : inverseurs, câblages, cuves additionnelles.

CENTRALES DE PRODUCTION DIESEL

Groupes containérisés conçus pour fonctionner 24/24h durant des mois, cuves de grandes capacités, tuyauteries rigides, postes élévateurs 400/20000V, Drekan Power-Rental est à même de mettre en œuvre des centrales de production pour des puissances pouvant atteindre 48MVA.

RÉPARTITION & DISTRIBUTION BT

Depuis l'armoire de chantier 32A jusqu'à au shelter 3200A, nous mettons à votre disposition une large gamme d'armoires de distribution équipés de prises NF, CE ou Maréchal, et d'armoires de répartition de plus forte puissance équipés des départs sous disjoncteurs. Pour des chantiers de longue durée, nous sommes également susceptibles de concevoir des solutions sur mesure répondant parfaitement à vos besoins.

TRANSFORMATEURS HTA

Nous disposons d'un parc de près de 300 transformateurs HTA/BT ou HTA/HTA pour des tensions standards 20KV/400V employés en distribution, tout autant que pour des tensions plus spéciales en 3,2KV, 5,5KV ou 11KV, ceci pour des puissances allant jusqu'à 5MVA.

POSTES ET EQUIPEMENTS HTA

Postes de livraisons ou de transformations en C13-100 installés sur le réseau public en coupure d'artère, double dérivation ou en antenne ou simples postes C13-200 pour un usage en réseau privé, nous configurons et assemblons votre poste containérisé suivant votre besoin.

TRANSFORMATEURS HTB

Drekan Power Rental dispose d'une offre unique de location de transformateurs HTB/HTA avec des puissances allant jusqu'à 100MVA sous 110KV adaptés à des usages publics ou à des réseaux industriels. Certains de nos transformateurs sont équipés de régleur en charge et peuvent au besoin être associés à des AT déphaseurs.

POSTES ET EQUIPEMENTS HTB

Pour raccorder une centrale de production temporaire ou pour remplacer en urgence un poste HTB défaillant, Drekan Power Rental dispose de solutions modulaires sur skids ISO 20 pieds : combiné de mesure en 72,5 ou 132KV, disjoncteurs, portiques, sectionneurs, mise à la terre, etc. Ces skids peuvent être associés pour créer des postes à une ou plusieurs travées qui viendront alimenter nos transformateurs de puissance.

ACCESSOIRES

Câbles basse ou haute tension, passages de câbles, blocs béton et poteaux bois ou acier pour la réalisation de ligne aérienne, inverseurs de source, etc. Nous vous proposons une large sélection d'accessoires utiles à vos installations de chantier, qu'il s'agisse d'en optimiser la sécurité ou d'en faciliter la mise en œuvre.

Ne pas jeter sur la voie publique

12 SITES SPECIALISES POUR MIEUX VOUS SERVIR

Langres (52) - Lille (59) - Valenciennes (59) - Chambéry (73) - Cluses (74) - Quincieux (69) - Guéret (23) - Valence (26)
Nevers (58) - Longwy (54) - Guebwiller (68) - Beautor (02) - Belfort (90) -Riom (63)*
*Agence en cours d'ouverture

www.drekan.com
contact@drekan.com
Drekan-Groupe - 18 rue du stade - 02800 beautor

Dépliant «Power-Rental» / Drekan Copyright / Tous droits réservés / 10-2022/ Photos Groupe Drekan

DREKAN POWER-RENTAL

APPORTEUR DE SOLUTIONS EN INSTALLATIONS ELECTRIQUES PROVISOIRES BT, HTA & HTB

GROUPES ELECTROGENES

GROUPES ELECTROGENES DIESEL DE 16 A 2500KVA

CENTRALES MULTI-MEGAWATT

SOLUTIONS DE PRODUCTION D'ENERGIE DE FORTE PUISSANCE & DE LONGUE DUREE

TRANSFORMATEURS HTB

TRANSFORMATEURS DE 63KV A 225KV JUSQU'A 50MVA

POSTES HTB

POSTES DE TRANSFORMATION JUSQU'A 50MVA SOUS 225KV

TRANSFORMATEURS HTA

TRANSFORMATEURS DE 1KV A 33KV JUSQU'A 5MVA

POSTES & CABINES HTA

POSTES DE LIVRAISON ET DE TRANSFORMATION JUSQU'A 5MVA SOUS 33KV

CABLES & ACCESSOIRES HTA

CABLES, BOITES DE JONCTION, PRISES MOBILES, FILTRES PASSIFS, ETC

ARMOIRES DE COMPTAGE BT

ARMOIRES DE COMPTAGE «TARIF BLEU» OU «TARIF JAUNE»

TRANSFORMATEURS BT

TRANSFORMATEURS D'ISOLEMENT, DY, ETC.

INVERSEURS DE SOURCES BT

ARMOIRES «INS» POUR GROUPES ELECTROGENES

ARMOIRES DE REPARTITION BT

SHELTERS & ARMOIRES DE REPARTITION DE 400A A 3200A

ARMOIRES DE DISTRIBUTION BT

ARMOIRES DE CHANTIER DE 32A A 125A

CABLES & ACCESSOIRES BT

CABLES, ADAPTATEURS, PASSAGES DE CABLES, ETC

EQUIPEMENTS TBT

CABLES, TRANSFORMATEURS TBT, ETC

ABAQUES ET NOTES TECHNIQUES

INFORMATIONS UTILES POUR LE CHOIX ET LE DIMENSIONNEMENT DE VOS INSTALLATIONS

SOLUTIONS DE LOCATION DE GROUPES ELECTROGENES

DE 20 à 1250KVA

DES SOLUTIONS ADAPTÉES A VOS BESOINS

Nos solutions de location de groupes électrogènes sont flexibles et adaptées à tous vos projets, qu'il s'agisse du dimensionnement de la machine elle-même ou des solutions associées à leur exploitation tel que le refueling, la maintenance ou la prise en charge des installations électriques avales.

Du simple groupe électrogène sur remorque routière de 30 kVA, à un projet de mise en service d'une installation HTA ou HTB en industrie, nous avons le savoir-faire pour mener à bien vos projets. Notre équipe d'experts est à disposition 24 heures / 24, tous les jours, pour vous aider à mener à bien votre projet.

ÉQUIPEMENTS STANDARDS

- Insonorisation renforcée de base
- Démarrage à distance pour inverseur normal secours dès 30KVA
- Chargeur de batterie
- Automate de couplage à partir de 200KVA
- Pack-prises P17 de base dès 20KVA
- Jeu de prises powerlock 400A sur les machines «Super Silent»
- Vanne 3 voies pour connexion d'une cuve à gasoil additionnelle

UNE GAMME DE MATÉRIEL OPTIMISE

Référence GE	KVA PRP	KW PRP	A ESP	Emission	Disp
GE20KVA-GC	20	16	32	Stage V	■
GE20KVA-ST	20	16	32	Stage V	■
GE30KVA-ST	30	24	48	Stage IIIB	■
GE40KVA-ST	40	32	64	Stage IIIB	■
GE60KVA-ST	60	48	95	Stage IIIB	■
GE60KVA-SS	60	48	95	Stage IIIB	■
GE100KVA-ST	100	80	159	Stage IIIB	■
GE100KVA-SS	100	80	159	Stage IIIB	■
GE150KVA-ST	150	120	238	Stage IIIB	■
GE150KVA-SS	150	120	238	Stage IIIB	■
GE200KVA-ST	200	160	318	Stage IIIB	■
GE200KVA-SS	200	160	318	Stage IIIB	■
GE300KVA-ST	300	240	476	Stage V	■
GE300KVA-SS	300	240	476	Stage V	■
GE400KVA-ST	400	320	635	Stage V	■
GE400KVA-SS	400	320	635	Stage V	■
GE600KVA-ST	600	480	950	Stage V	■
GE1000KVA-ST	1000	800	1500	NA	■

RAPPEL SUR LES DISPONIBILITÉS THÉORIQUES DES GROUPES ÉLECTROGÈNES

Drekan-Power-Rental dispose d'un important parc de groupes électrogènes, pour autant, le nombre de machines disponibles dans certaines références se limite à quelques exemplaires pouvant par ailleurs être déjà loués. Nous ne pouvons donc garantir une disponibilité immédiate pour certains équipements. Nous proposons donc dans la dernière colonne des tableaux de référence un indicateur de disponibilité qui vous permettra éventuellement d'anticiper vos demandes.

- Groupe électrogène généralement disponible sans délai nécessitant uniquement un temps de préparation et de transport de quelques heures à quelques jours.
- Groupe électrogène disponible en stock limité, en fonction des location en cours ou du délais de réapprovisionnement chez nos partenaires, 2 à 5 jours peuvent être nécessaires pour livrer un équipement opérationnel.
- Groupe électrogène spécifique géré en parc à seulement 1 ou 2 exemplaires, peut nécessiter de 4 à 6 semaines de délai pour être rendu disponible et préparé.

GROUPE ÉLECTROGÈNE MOBILE - 230/400V - **20KVA**

RÉFÉRENCE PRODUIT : GE20KVA-GC

INFORMATIONS GÉNÉRALES

- Moteur **Stage IIIb ou V** «basse émission»
- Groupe capoté insonorisé
- Réservoir avec autonomie de 72h
- Pack de prises CEE/NF
- Départ bornier
- Démarrage à distance pour INS
- Chargeur de batterie
- Automate Deep Sea DSE7320
- Vanne 3 voies pour cuve à fuel
- Cuve grande capacité de 600 litres

CARACTÉRISTIQUES TECHNIQUES*

Caractéristiques	Valeur	Unité
Puissance nominale active	20	kVA
Puissance apparente à Cosphi 0,8	16	kW
Tension alternateur	230/400	V
Fréquence alternateur	50	Hz
Type de régulation	AREP	-
Intensité maximum du disjoncteur de tête	28	A
Plage de réglage du différentiel général	0,03-3	A
Autonomie à 75% de charge	72	h
Contenance du réservoir	600	l
Émission sonore à 7m	58	dbA

*Caractéristiques susceptibles d'évoluer

COTES D'ENCOMBREMENT*

Dimensions	Valeur	Unité
Longueur hors tout «L»	2140	mm
Largeur hors tout «l»	1000	mm
Hauteur hors tout «h»	1910	mm
Poids (réservoir plein)	950	kG

*Dimensions et design susceptibles d'évoluer

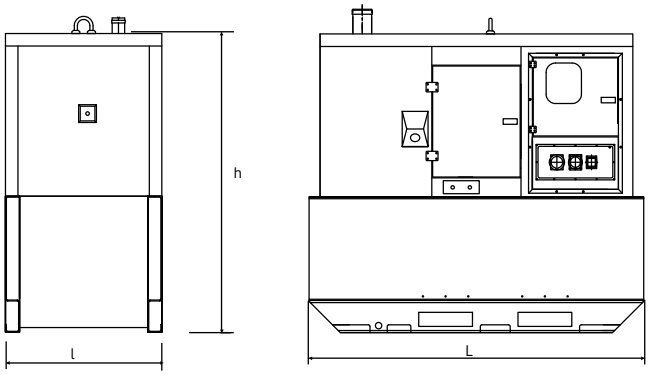

DÉPARTS DISPONIBLES EN STANDARD

Caractéristiques	Quantité
Protection générale - départ bornier	1
Type prise N°1 - 5x POWERLOCK 500A	0
Type prise N°2 - 125A 5P CEE	0
Type prise N°3 - 63A 5P CEE	0
Type prise N°4 - 32A 5P CEE	1
Type prise N°5 - 16A 5P CEE	1
Type prise N°6 - 16A 3P CEE	1
Type prise N°7 - 16A 3P NF	0

ÉQUIPEMENTS OPTIONNELS ADAPTES

- Inverseurs normal/secours
- Câbles basse tension
- Cuves GNR ADR
- Armoires de distribution
- Armoires de couplage

GROUPE ÉLECTROGÈNE MOBILE - 230/400V - **20KVA**

RÉFÉRENCE PRODUIT : GE20KVA-ST

INFORMATIONS GÉNÉRALES

- Moteur **Stage IIIb ou V** «basse émission»
- Groupe capoté insonorisé
- Réservoir avec autonomie de 24h
- Pack de prises CEE/NF
- Départ bornier
- Démarrage à distance pour INS
- Chargeur de batterie
- Automate Deep Sea DSE7320
- Vanne 3 voies pour cuve à fuel

CARACTÉRISTIQUES TECHNIQUES*

Caractéristiques	Valeur	Unité
Puissance nominale active	20	kVA
Puissance apparente à Cosphi 0,8	16	kW
Tension alternateur	230/400	V
Fréquence alternateur	50	Hz
Type de régulation	AREP	-
Intensité maximum du disjoncteur de tête	28	A
Plage de réglage du différentiel général	0,03-3	A
Autonomie à 75% de charge	24	h
Contenance du réservoir	200	l
Émission sonore à 7m	58	dbA

*Caractéristiques susceptibles d'évoluer

COTES D'ENCOMBREMENT*

Dimensions	Valeur	Unité
Longueur hors tout «L»	2140	mm
Largeur hors tout «l»	1000	mm
Hauteur hors tout «h»	1460	mm
Poids (réservoir plein)	950	kG

*Dimensions et design susceptibles d'évoluer

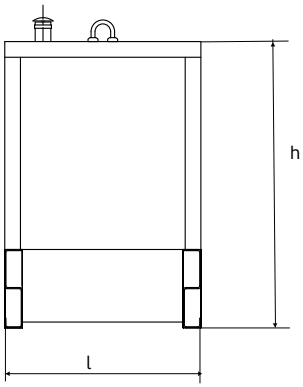

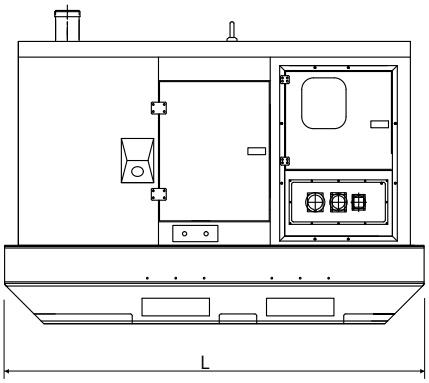

DÉPARTS DISPONIBLES EN STANDARD

Caractéristiques	Quantité
Protection générale - départ bornier	1
Type prise N°1 - 5x POWERLOCK 500A	0
Type prise N°2 - 125A 5P CEE	0
Type prise N°3 - 63A 5P CEE	0
Type prise N°4 - 32A 5P CEE	1
Type prise N°5 - 16A 5P CEE	1
Type prise N°6 - 16A 3P CEE	1
Type prise N°7 - 16A 3P NF	0

ÉQUIPEMENTS OPTIONNELS ADAPTES

- Inverseurs normal/secours
- Câbles basse tension
- Cuves GNR ADR
- Armoires de distribution
- Armoires de couplage

GROUPE ÉLECTROGÈNE MOBILE - 230/400V - **30KVA**

RÉFÉRENCE PRODUIT : GE30KVA-ST

INFORMATIONS GÉNÉRALES

- Moteur **Stage IIIb ou V** «basse émission»
- Groupe capoté insonorisé
- Réservoir avec autonomie de 24h
- Pack de prises CEE/NF
- Départ bornier
- Démarrage à distance pour INS
- Chargeur de batterie
- Automate Deep Sea DSE6020
- Vanne 3 voies pour cuve à fuel

CARACTÉRISTIQUES TECHNIQUES*

Caractéristiques	Valeur	Unité
Puissance nominale active PRP	30	kVA
Puissance apparente à Cosphi 0,8	24	kW
Tension alternateur	230/400	V
Fréquence alternateur	50	Hz
Type de régulation	AREP	-
Intensité maximum du disjoncteur de tête	43	A
Plage de réglage du différentiel général	0,03-3	A
Autonomie à 75% de charge	63	h
Contenance du réservoir	400	l
Niveau sonore à 7m	65	dbA

*Caractéristiques susceptibles d'évoluer

COTES D'ENCOMBREMENT*

Dimensions	Valeur	Unité
Longueur hors tout «L»	2285	mm
Largeur hors tout «l»	1100	mm
Hauteur hors tout «h»	1845	mm
Poids (réservoir plein)	1850	kG

*Dimensions et design susceptibles d'évoluer

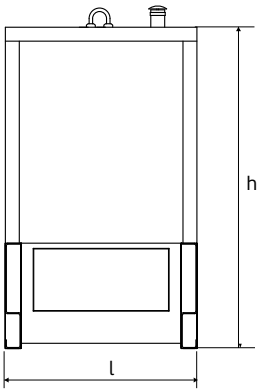

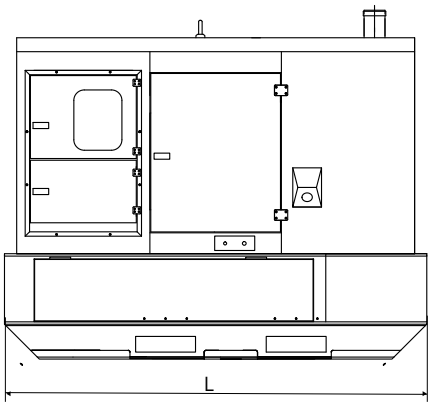

DÉPARTS DISPONIBLES EN STANDARD

Caractéristiques	Quantité
Protection générale - départ bornier	1
Type prise N°1 - 5x POWERLOCK 500A	0
Type prise N°2 - 125A 5P CEE	0
Type prise N°3 - 63A 5P CEE	1
Type prise N°4 - 32A 5P CEE	1
Type prise N°5 - 16A 5P CEE	1
Type prise N°6 - 16A 3P CEE	1
Type prise N°7 - 16A 3P NF	0

ÉQUIPEMENTS OPTIONNELS ADAPTES

- Inverseurs normal/secours
- Câbles basse tension
- Cuves GNR ADR
- Armoires de distribution
- Armoires de couplage

GROUPE ÉLECTROGÈNE MOBILE - 230/400V - **40KVA**

RÉFÉRENCE PRODUIT : GE40KVA-ST

INFORMATIONS GÉNÉRALES

- Moteur Stage IIIB
- Groupe capoté insonorisé
- Réservoir avec autonomie de 24h
- Pack de prises CEE/NF
- Départ bornier
- Démarrage à distance pour INS
- Chargeur de batterie
- Automate Deep Sea DSE6020
- Vanne 3 voies pour cuve à fuel

CARACTÉRISTIQUES TECHNIQUES*

Caractéristiques	Valeur	Unité
Puissance nominale active (PRP)	40	kVA
Puissance apparente à Cosphi 0,8	32	kW
Tension alternateur	230/400	V
Fréquence alternateur	50	Hz
Type de régulation	AREP	-
Intensité maximum du disjoncteur de tête	57	A
Plage de réglage du différentiel général	0,03-3	A
Autonomie à 75% de charge	47	h
Contenance du réservoir	200	l
Niveau sonore à 7m	65	dbA

*Caractéristiques susceptibles d'évoluer

COTES D'ENCOMBREMENT*

Dimensions	Valeur	Unité
Longueur hors tout «L»	2285	mm
Largeur hors tout «l»	1100	mm
Hauteur hors tout «h»	1845	mm
Poids (réservoir plein)	1900	kG

*Dimensions et design susceptibles d'évoluer

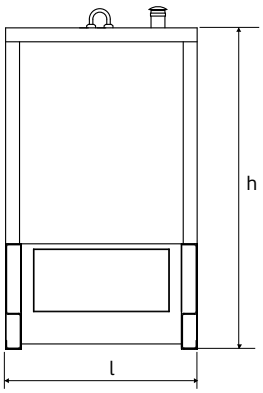

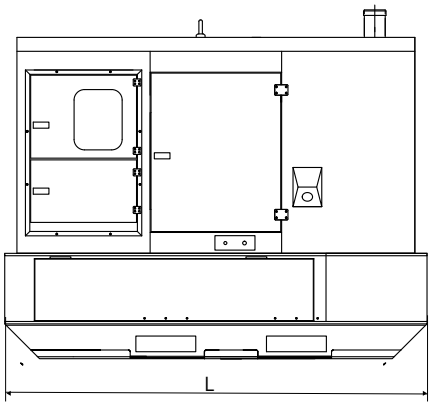

DÉPARTS DISPONIBLES EN STANDARD

Caractéristiques	Quantité
Protection générale - départ bornier	1
Type prise N°1 - 5x POWERLOCK 500A	0
Type prise N°2 - 125A 5P CEE	0
Type prise N°3 - 63A 5P CEE	1
Type prise N°4 - 32A 5P CEE	1
Type prise N°5 - 16A 5P CEE	1
Type prise N°6 - 16A 3P CEE	1
Type prise N°7 - 16A 3P NF	0

ÉQUIPEMENTS OPTIONNELS ADAPTES

- Inverseurs normal/secours
- Câbles basse tension
- Cuves GNR ADR
- Armoires de distribution
- Armoires de couplage

GROUPE ÉLECTROGÈNE MOBILE - 230/400V - **60KVA «SILENT»**

RÉFÉRENCE PRODUIT : GE60KVA-SS

INFORMATIONS GÉNÉRALES

- Moteur Stage IIIB
- Groupe capoté insonorisé
- Réservoir avec autonomie de 24h
- Pack de prises CEE/NF
- Départ bornier
- Démarrage à distance pour INS
- Chargeur de batterie
- Automate Deep Sea DSE6020
- Vanne 3 voies pour cuve à fuel

CARACTÉRISTIQUES TECHNIQUES*

Caractéristiques	Valeur	Unité
Puissance nominale active	60	kVA
Puissance apparente à Cosphi 0,8	48	kW
Tension alternateur	230/400	V
Fréquence alternateur	50	Hz
Type de régulation	AREP	-
Intensité maximum du disjoncteur de tête	86	A
Plage de réglage du différentiel général	0,03-3	A
Autonomie à 75% de charge	45	h
Contenance du réservoir	500	l
Niveau sonore à 7m	58	dbA

*Caractéristiques susceptibles d'évoluer

COTES D'ENCOMBREMENT*

Dimensions	Valeur	Unité
Longueur hors tout «L»	3140	mm
Largeur hors tout «l»	120	mm
Hauteur hors tout «h»	2280	mm
Poids (réservoir plein)	2700	kG

*Dimensions et design susceptibles d'évoluer

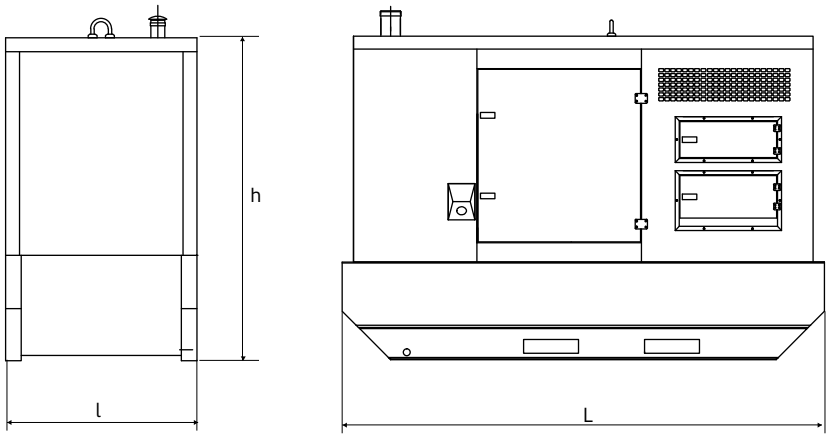

DÉPARTS DISPONIBLES EN STANDARD

Caractéristiques	Quantité
Protection générale - départ bornier	1
Type prise N°1 - 5x POWERLOCK 500A	0
Type prise N°2 - 125A 5P CEE	0
Type prise N°3 - 63A 5P CEE	1
Type prise N°4 - 32A 5P CEE	1
Type prise N°5 - 16A 5P CEE	1
Type prise N°6 - 16A 3P CEE	1
Type prise N°7 - 16A 3P NF	0

ÉQUIPEMENTS OPTIONNELS ADAPTES

- Inverseurs normal/secours
- Transformateur élévateur 400V/20KV
- Câbles basse tension
- Cuves GNR ADR
- Armoires de distributions
- Armoires de couplage

GROUPE ÉLECTROGÈNE MOBILE - 230/400V - **60KVA**

RÉFÉRENCE PRODUIT : GE60KVA-ST

INFORMATIONS GÉNÉRALES

- Moteur Stage IIIB
- Groupe capoté insonorisé
- Réservoir avec autonomie de 24h
- Pack de prises CEE/NF
- Départ bornier
- Démarrage à distance pour INS
- Chargeur de batterie
- Automate Deep Sea DSE6020
- Vanne 3 voies pour cuve à fuel

CARACTÉRISTIQUES TECHNIQUES*

Caractéristiques	Valeur	Unité
Puissance nominale active	60	kVA
Puissance apparente à Cosphi 0,8	48	kW
Tension alternateur	230/400	V
Fréquence alternateur	50	Hz
Type de régulation	AREP	-
Intensité maximum du disjoncteur de tête	86	A
Plage de réglage du différentiel général	0,03-3	A
Autonomie à 75% de charge	45	h
Contenance du réservoir	500	l
Niveau sonore à 7m	65	dbA

*Caractéristiques susceptibles d'évoluer

COTES D'ENCOMBREMENT*

Dimensions	Valeur	Unité
Longueur hors tout «L»	3000	mm
Largeur hors tout «l»	1100	mm
Hauteur hors tout «h»	2220	mm
Poids (réservoir plein)	2200	kG

*Dimensions et design susceptibles d'évoluer

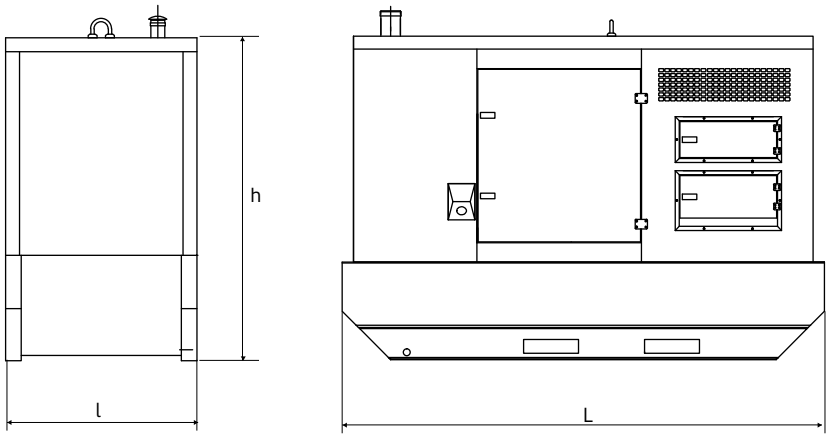

DÉPARTS DISPONIBLES EN STANDARD

Caractéristiques	Quantité
Protection générale - départ bornier	1
Type prise N°1 - 5x POWERLOCK 500A	0
Type prise N°2 - 125A 5P CEE	1
Type prise N°3 - 63A 5P CEE	1
Type prise N°4 - 32A 5P CEE	1
Type prise N°5 - 16A 5P CEE	1
Type prise N°6 - 16A 3P CEE	1
Type prise N°7 - 16A 3P NF	0

ÉQUIPEMENTS OPTIONNELS ADAPTES

- Inverseurs normal/secours
- Transformateur élévateur 400V/20KV
- Câbles basse tension
- Cuves GNR ADR
- Armoires de distributions
- Armoires de couplage

GROUPE ÉLECTROGÈNE MOBILE - 230/400V - **100KVA «SILENT»**

RÉFÉRENCE PRODUIT : GE100KVA-SS

INFORMATIONS GÉNÉRALES

- Moteur Stage IIIB
- Groupe capoté insonorisé
- Réservoir avec autonomie de 24h
- Pack de prises CEE/NF
- Départ bornier
- Démarrage à distance pour INS
- Chargeur de batterie
- Automate Deep Sea DSE6020
- Vanne 3 voies pour cuve à fuel

CARACTÉRISTIQUES TECHNIQUES*

Caractéristiques	Valeur	Unité
Puissance nominale active	100	kVA
Puissance apparente à Cosphi 0,8	80	kW
Tension alternateur	230/400	V
Fréquence alternateur	50	Hz
Type de régulation	AREP	-
Intensité maximum du disjoncteur de tête	144	A
Plage de réglage du différentiel général	0,03-3	A
Autonomie à 75% de charge	35	h
Contenance du réservoir	620	l
Niveau sonore à 7m	58	dbA

*Caractéristiques susceptibles d'évoluer

COTES D'ENCOMBREMENT*

Dimensions	Valeur	Unité
Longueur hors tout «L»	3340	mm
Largeur hors tout «l»	1370	mm
Hauteur hors tout «h»	1950	mm
Poids (réservoir plein)	3090	kG

*Dimensions et design susceptibles d'évoluer

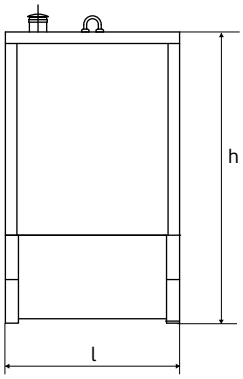

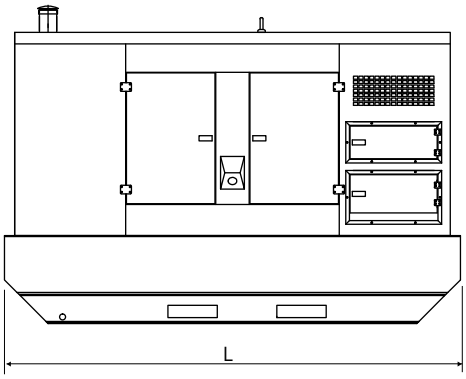

DÉPARTS DISPONIBLES EN STANDARD

Caractéristiques	Quantité
Protection générale - départ bornier	1
Type prise N°1 - 5x POWERLOCK 500A	0
Type prise N°2 - 125A 5P CEE	1
Type prise N°3 - 63A 5P CEE	1
Type prise N°4 - 32A 5P CEE	1
Type prise N°5 - 16A 5P CEE	0
Type prise N°6 - 16A 3P CEE	0
Type prise N°7 - 16A 3P NF	0

ÉQUIPEMENTS OPTIONNELS ADAPTES

- Inverseurs normal/secours
- Transformateur élévateur 400V/20KV
- Câbles basse tension
- Cuves GNR ADR
- Armoires de distributions
- Armoires de couplage

GROUPE ÉLECTROGÈNE MOBILE - 230/400V - **100KVA**

RÉFÉRENCE PRODUIT : GE100KVA-ST

INFORMATIONS GÉNÉRALES

- Moteur Stage IIIB
- Groupe capoté insonorisé
- Réservoir avec autonomie de 24h
- Pack de prises CEE/NF
- Départ bornier
- Démarrage à distance pour INS
- Chargeur de batterie
- Automate Deep Sea DSE6020
- Vanne 3 voies pour cuve à fuel

CARACTÉRISTIQUES TECHNIQUES*

Caractéristiques	Valeur	Unité
Puissance nominale active	100	kVA
Puissance apparente à Cosphi 0,8	80	kW
Tension alternateur	230/400	V
Fréquence alternateur	50	Hz
Type de régulation	AREP	-
Intensité maximum du disjoncteur de tête	144	A
Plage de réglage du différentiel général	0,03-3	A
Autonomie à 75% de charge	35	h
Contenance du réservoir	600	l
Niveau sonore à 7m	65	dbA

*Caractéristiques susceptibles d'évoluer

COTES D'ENCOMBREMENT*

Dimensions	Valeur	Unité
Longueur hors tout «L»	3140	mm
Largeur hors tout «l»	1200	mm
Hauteur hors tout «h»	2205	mm
Poids (réservoir plein)	2870	kG

*Dimensions et design susceptibles d'évoluer

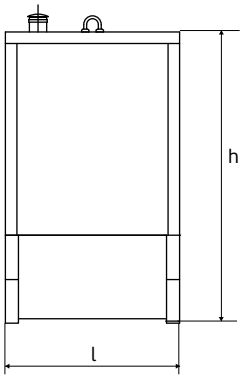

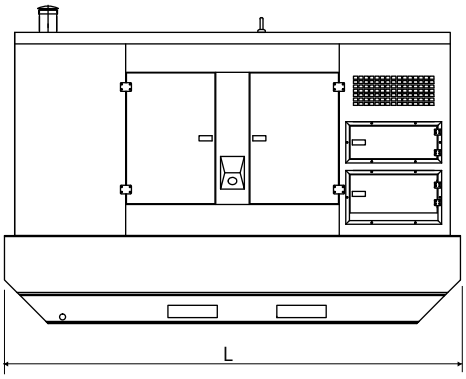

DÉPARTS DISPONIBLES EN STANDARD

Caractéristiques	Quantité
Protection générale - départ bornier	1
Type prise N°1 - 5x POWERLOCK 500A	0
Type prise N°2 - 125A 5P CEE	1
Type prise N°3 - 63A 5P CEE	1
Type prise N°4 - 32A 5P CEE	1
Type prise N°5 - 16A 5P CEE	1
Type prise N°6 - 16A 3P CEE	1
Type prise N°7 - 16A 3P NF	0

ÉQUIPEMENTS OPTIONNELS ADAPTES

- Inverseurs normal/secours
- Transformateur élévateur 400V/20KV
- Câbles basse tension
- Cuves GNR ADR
- Armoires de distributions
- Armoires de couplage

GROUPE ÉLECTROGÈNE MOBILE - 230/400V - **150KVA «SILENT»**

RÉFÉRENCE PRODUIT : GE150KVA-SS

INFORMATIONS GÉNÉRALES

- Moteur IIIB
- Groupe capoté insonorisé
- Réservoir avec autonomie de 24h
- Pack de prises CEE/NF
- Départ bornier
- Démarrage à distance pour INS
- Chargeur de batterie
- Automate Deep Sea DSE7320
- Vanne 3 voies pour cuve à fuel

CARACTÉRISTIQUES TECHNIQUES*

Caractéristiques	Valeur	Unité
Puissance nominale active	150	kVA
Puissance apparente à Cosphi 0,8	130	kW
Tension alternateur	230/400	V
Fréquence alternateur	50	Hz
Type de régulation	AREP	-
Intensité maximum du disjoncteur de tête	216	A
Plage de réglage du différentiel général	0,03-3	A
Autonomie à 75% de charge	35	h
Contenance du réservoir	850	l
Niveau sonore à 7m	58	dbA

*Caractéristiques susceptibles d'évoluer

COTES D'ENCOMBREMENT*

Dimensions	Valeur	Unité
Longueur hors tout «L»	4240	mm
Largeur hors tout «l»	1500	mm
Hauteur hors tout «h»	2305	mm
Poids (réservoir plein)	5000	kG

*Dimensions et design susceptibles d'évoluer

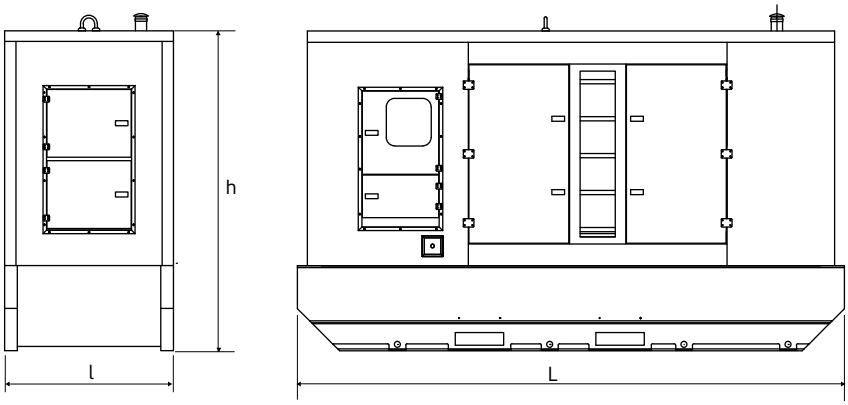

DÉPARTS DISPONIBLES EN STANDARD

Caractéristiques	Quantité
Protection générale - départ bornier	1
Type prise N°1 - 5x POWERLOCK 500A	0
Type prise N°2 - 125A 5P CEE	1
Type prise N°3 - 63A 5P CEE	1
Type prise N°4 - 32A 5P CEE	1
Type prise N°5 - 16A 5P CEE	0
Type prise N°6 - 16A 3P CEE	0
Type prise N°7 - 16A 3P NF	0

ÉQUIPEMENTS OPTIONNELS ADAPTES

- Inverseurs normal/secours
- Transformateur élévateur 400V/20KV
- Câbles basse tension
- Cuves GNR ADR
- Armoires de distributions
- Armoires de couplage

GROUPE ÉLECTROGÈNE MOBILE - 230/400V - **150KVA**

RÉFÉRENCE PRODUIT : GE150KVA-ST

INFORMATIONS GÉNÉRALES

- Moteur IIIB
- Groupe capoté insonorisé
- Réservoir avec autonomie de 24h
- Pack de prises CEE/NF
- Départ bornier
- Démarrage à distance pour INS
- Chargeur de batterie
- Automate Deep Sea DSE7320
- Vanne 3 voies pour cuve à fuel

CARACTÉRISTIQUES TECHNIQUES*

Caractéristiques	Valeur	Unité
Puissance nominale active	150	kVA
Puissance apparente à Cosphi 0,8	130	kW
Tension alternateur	230/400	V
Fréquence alternateur	50	Hz
Type de régulation	AREP	-
Intensité maximum du disjoncteur de tête	216	A
Plage de réglage du différentiel général	0,03-3	A
Autonomie à 75% de charge	35	h
Contenance du réservoir	850	l
Niveau sonore à 7m	65	dbA

*Caractéristiques susceptibles d'évoluer

COTES D'ENCOMBREMENT*

Dimensions	Valeur	Unité
Longueur hors tout «L»	3990	mm
Largeur hors tout «l»	1200	mm
Hauteur hors tout «h»	2420	mm
Poids (réservoir plein)	3700	kG

*Dimensions et design susceptibles d'évoluer

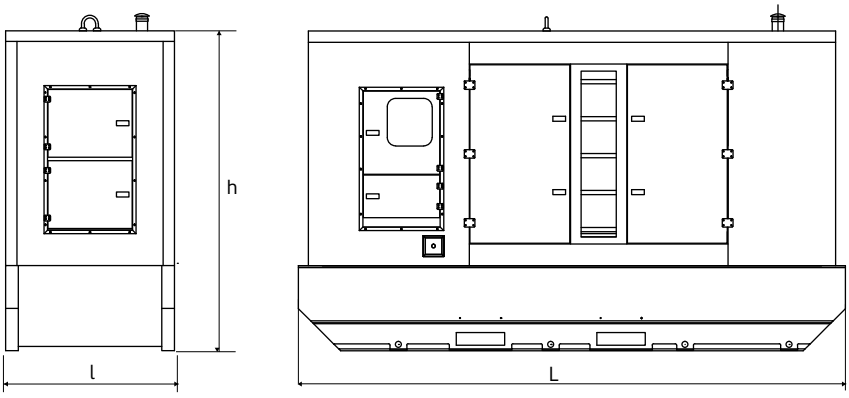

DÉPARTS DISPONIBLES EN STANDARD

Caractéristiques	Quantité
Protection générale - départ bornier	1
Type prise N°1 - 5x POWERLOCK 500A	0
Type prise N°2 - 125A 5P CEE	0
Type prise N°3 - 63A 5P CEE	1
Type prise N°4 - 32A 5P CEE	2
Type prise N°5 - 16A 5P CEE	2
Type prise N°6 - 16A 3P CEE	3
Type prise N°7 - 16A 3P NF	0

ÉQUIPEMENTS OPTIONNELS ADAPTES

- Inverseurs normal/secours
- Transformateur élévateur 400V/20KV
- Câbles basse tension
- Cuves GNR ADR
- Armoires de distribution
- Armoires de couplage

GROUPE ÉLECTROGÈNE MOBILE - 230/400V - **200KVA «SILENT»**

RÉFÉRENCE PRODUIT : GE200KVA-SS

INFORMATIONS GÉNÉRALES

- Moteur Stage IIIB
- Groupe capoté insonorisé
- Réservoir avec autonomie de 24h
- Pack de prises CEE/NF
- Départ bornier
- Démarrage à distance pour INS
- Chargeur de batterie
- Automate Deep Sea DSE8610
- Vanne 3 voies pour cuve à fuel
- Couplable

CARACTÉRISTIQUES TECHNIQUES

Caractéristiques	Valeur	Unité
Puissance nominale active	200	kVA
Puissance apparente à Cosphi 0,8	160	kW
Tension alternateur	230/400	V
Fréquence alternateur	50	Hz
Type de régulation	AREP	-
Intensité maximum du disjoncteur de tête	288	A
Plage de réglage du différentiel général	0,03-3	A
Autonomie à 75% de charge	35	h
Contenance du réservoir	850	l
Niveau sonore à 7m	58	dbA

COTES D'ENCOMBREMENT

Dimensions	Valeur	Unité
Longueur hors tout «L»	3980	mm
Largeur hors tout «l»	1500	mm
Hauteur hors tout «h»	2450	mm
Poids (réservoir plein)	5800	kG

*Dimensions et design susceptibles d'évoluer

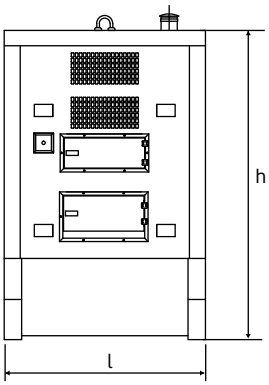

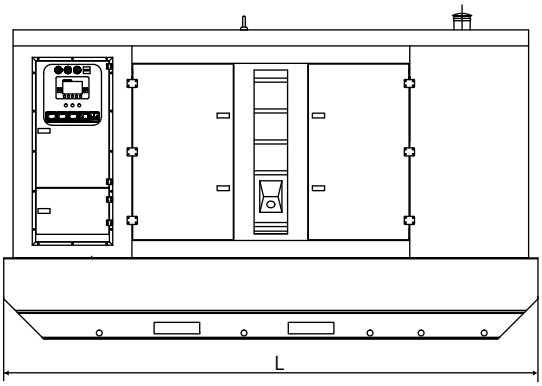

DÉPARTS DISPONIBLES EN STANDARD

Caractéristiques	Quantité
Protection générale - départ bornier	1
Type prise N°1 - 5x POWERLOCK 500A	1
Type prise N°2 - 125A 5P CEE	1
Type prise N°3 - 63A 5P CEE	1
Type prise N°4 - 32A 5P CEE	2
Type prise N°5 - 16A 5P CEE	0
Type prise N°6 - 16A 3P CEE	1
Type prise N°7 - 16A 3P NF	0

ÉQUIPEMENTS OPTIONNELS ADAPTES

- Inverseurs normal/secours
- Transformateur élévateur 400V/20KV
- Câbles basse tension
- Cuves GNR ADR
- Armoires de distribution
- Armoires de couplage

GROUPE ÉLECTROGÈNE MOBILE - 230/400V - **200KVA**

RÉFÉRENCE PRODUIT : GE200KVA-ST

INFORMATIONS GÉNÉRALES

- Moteur Stage IIIB
- Groupe capoté insonorisé
- Réservoir avec autonomie de 24h
- Pack de prises CEE/NF
- Départ bornier
- Démarrage à distance pour INS
- Chargeur de batterie
- Automate Deep Sea DSE6020
- Vanne 3 voies pour cuve à fuel

CARACTÉRISTIQUES TECHNIQUES*

Caractéristiques	Valeur	Unité
Puissance nominale active	200	kVA
Puissance apparente à Cosphi 0,8	160	kW
Tension alternateur	230/400	V
Fréquence alternateur	50	Hz
Type de régulation	AREP	-
Intensité maximum du disjoncteur de tête	288	A
Plage de réglage du différentiel général	0,03-3	A
Autonomie à 75% de charge	35	h
Contenance du réservoir	850	l
Niveau sonore à 7m	65	dbA

*Caractéristiques susceptibles d'évoluer

COTES D'ENCOMBREMENT*

Dimensions	Valeur	Unité
Longueur hors tout «L»	3990	mm
Largeur hors tout «l»	1200	mm
Hauteur hors tout «h»	2245	mm
Poids (réservoir plein)	4000	kG

*Dimensions et design susceptibles d'évoluer

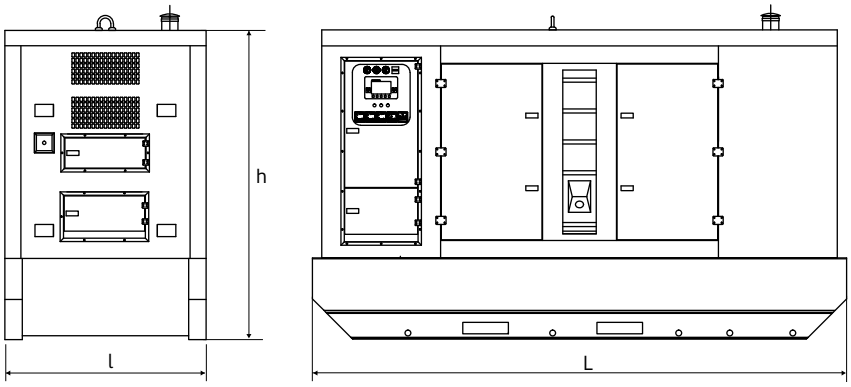

DÉPARTS DISPONIBLES EN STANDARD

Caractéristiques	Quantité
Protection générale - départ bornier	1
Type prise N°1 - 5x POWERLOCK 500A	0
Type prise N°2 - 125A 5P CEE	1
Type prise N°3 - 63A 5P CEE	1
Type prise N°4 - 32A 5P CEE	1
Type prise N°5 - 16A 5P CEE	0
Type prise N°6 - 16A 3P CEE	0
Type prise N°7 - 16A 3P NF	0

ÉQUIPEMENTS OPTIONNELS ADAPTES

- Inverseurs normal/secours
- Transformateur élévateur 400V/20KV
- Câbles basse tension
- Cuves GNR ADR
- Armoires de distribution
- Armoires de couplage

GROUPE ÉLECTROGÈNE MOBILE - 230/400V - **300KVA «SILENT»**

RÉFÉRENCE PRODUIT : GE300KVA-SS

INFORMATIONS GÉNÉRALES

- Moteur **Stage V** «basse émission»
- Groupe capoté insonorisé
- Réservoir avec autonomie de 24h
- Pack de prises CEE/NF
- Départ bornier
- Démarrage à distance pour INS
- Chargeur de batterie
- Automate Deep Sea DSE6020
- Vanne 3 voies pour cuve à fuel

CARACTÉRISTIQUES TECHNIQUES*

Caractéristiques	Valeur	Unité
Puissance nominale active	300	kVA
Puissance apparente à Cosphi 0,8	240	kW
Tension alternateur	230/400	V
Fréquence alternateur	50	Hz
Type de régulation	AREP	-
Intensité maximum du disjoncteur de tête	433	A
Plage de réglage du différentiel général	0,03-3	A
Autonomie à 75% de charge	24	h
Contenance du réservoir	1300	l
Niveau sonore à 7m	58	dB

*Caractéristiques susceptibles d'évoluer

COTES D'ENCOMBREMENT*

Dimensions	Valeur	Unité
Longueur hors tout «L»	4940	mm
Largeur hors tout «l»	1750	mm
Hauteur hors tout «h»	2385	mm
Poids (réservoir plein)	7800	kG

*Dimensions et design susceptibles d'évoluer

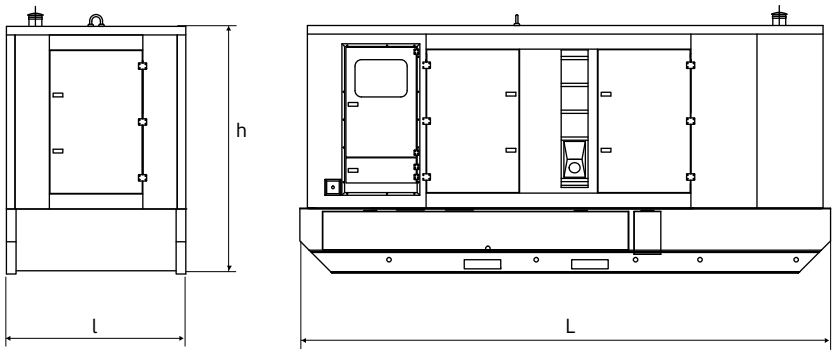

DÉPARTS DISPONIBLES EN STANDARD

Caractéristiques	Quantité
Protection générale - départ bornier	1
Type prise N°1 - 5x POWERLOCK 500A	1
Type prise N°2 - 125A 5P CEE	1
Type prise N°3 - 63A 5P CEE	1
Type prise N°4 - 32A 5P CEE	1
Type prise N°5 - 16A 5P CEE	0
Type prise N°6 - 16A 3P CEE	0
Type prise N°7 - 16A 3P NF	0

ÉQUIPEMENTS OPTIONNELS ADAPTES

- Inverseurs normal/secours
- Transformateur élévateur 400V/20KV
- Câbles basse tension
- Cuves GNR ADR
- Armoires de distribution
- Armoires de couplage

GROUPE ÉLECTROGÈNE MOBILE - 230/400V - **300KVA**

RÉFÉRENCE PRODUIT : GE300KVA-ST

INFORMATIONS GÉNÉRALES

- Moteur **Stage V** «basse émission»
- Groupe capoté insonorisé
- Réservoir avec autonomie de 24h
- Pack de prises CEE/NF
- Départ bornier
- Démarrage à distance pour INS
- Chargeur de batterie
- Automate Deep Sea DSE8710
- Vanne 3 voies pour cuve à fuel

CARACTÉRISTIQUES TECHNIQUES*

Caractéristiques	Valeur	Unité
Puissance nominale active	300	kVA
Puissance apparente à Cosphi 0,8	240	kW
Tension alternateur	230/400	V
Fréquence alternateur	50	Hz
Type de régulation	AREP	-
Intensité maximum du disjoncteur de tête	433	A
Plage de réglage du différentiel général	0,03-3	A
Autonomie à 75% de charge	24	h
Contenance du réservoir	1300	l
Niveau sonore à 7m	65	dB

*Caractéristiques susceptibles d'évoluer

COTES D'ENCOMBREMENT*

Dimensions	Valeur	Unité
Longueur hors tout «L»	4940	mm
Largeur hors tout «l»	1650	mm
Hauteur hors tout «h»	2305	mm
Poids (réservoir plein)	7000	kG

*Dimensions et design susceptibles d'évoluer

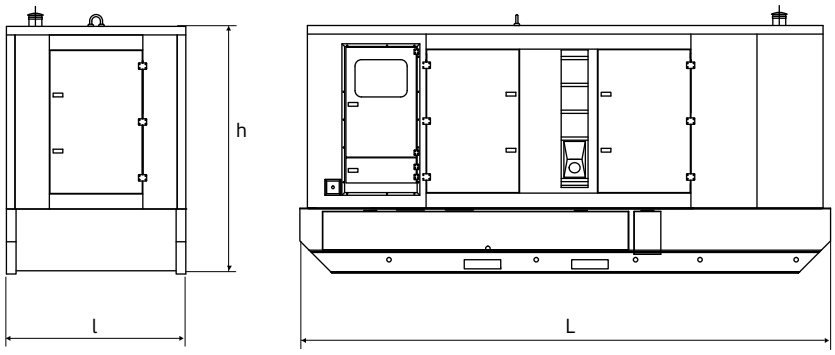

DÉPARTS DISPONIBLES EN STANDARD

Caractéristiques	Quantité
Protection générale - départ bornier	1
Type prise N°1 - 5x POWERLOCK 500A	0
Type prise N°2 - 125A 5P CEE	1
Type prise N°3 - 63A 5P CEE	1
Type prise N°4 - 32A 5P CEE	1
Type prise N°5 - 16A 5P CEE	0
Type prise N°6 - 16A 3P CEE	0
Type prise N°7 - 16A 3P NF	0

ÉQUIPEMENTS OPTIONNELS ADAPTES

- Inverseurs normal/secours
- Transformateur élévateur 400V/20KV
- Câbles basse tension
- Cuves GNR ADR
- Armoires de distribution
- Armoires de couplage

GROUPE ÉLECTROGÈNE MOBILE - 230/400V - **400KVA «SILENT»**

RÉFÉRENCE PRODUIT : GE400KVA-SS

INFORMATIONS GÉNÉRALES

- Moteur **Stage V** «basse émission»
- Groupe capoté insonorisé
- Réservoir avec autonomie de 24h
- Pack de prises CEE/NF
- Départ bornier
- Démarrage à distance pour INS
- Chargeur de batterie
- Automate Deep Sea DSE8710
- Vanne 3 voies pour cuve à fuel

CARACTÉRISTIQUES TECHNIQUES*

Caractéristiques	Valeur	Unité
Puissance nominale active	400	kVA
Puissance apparente à Cosphi 0,8	320	kW
Tension alternateur	230/400	V
Fréquence alternateur	50	Hz
Type de régulation	AREP	-
Intensité maximum du disjoncteur de tête	577	A
Plage de réglage du différentiel général	0,03-3	A
Autonomie à 75% de charge	21	h
Contenance du réservoir	1300	l
Niveau sonore à 7m	60	dB

*Caractéristiques susceptibles d'évoluer

COTES D'ENCOMBREMENT*

Dimensions	Valeur	Unité
Longueur hors tout «L»	4940	mm
Largeur hors tout «l»	1750	mm
Hauteur hors tout «h»	2385	mm
Poids (réservoir plein)	7800	kG

*Dimensions et design susceptibles d'évoluer

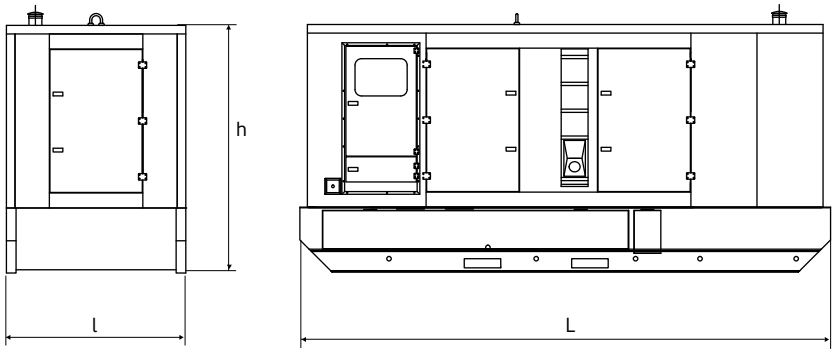

DÉPARTS DISPONIBLES EN STANDARD

Caractéristiques	Quantité
Protection générale - départ bornier	1
Type prise N°1 - 5x POWERLOCK 500A	1
Type prise N°2 - 125A 5P CEE	1
Type prise N°3 - 63A 5P CEE	1
Type prise N°4 - 32A 5P CEE	1
Type prise N°5 - 16A 5P CEE	0
Type prise N°6 - 16A 3P CEE	0
Type prise N°7 - 16A 3P NF	0

ÉQUIPEMENTS OPTIONNELS ADAPTES

- Inverseurs normal/secours
- Transformateur élévateur 400V/20KV
- Câbles basse tension
- Cuves GNR ADR
- Armoires de distribution
- Armoires de couplage

GROUPE ÉLECTROGÈNE MOBILE - 230/400V - **400KVA**

RÉFÉRENCE PRODUIT : GE400KVA-ST

INFORMATIONS GÉNÉRALES

- Moteur **Stage V** «basse émission»
- Groupe capoté insonorisé
- Réservoir avec autonomie de 24h
- Pack de prises CEE/NF
- Départ bornier
- Démarrage à distance pour INS
- Chargeur de batterie
- Automate Deep Sea DSE8710
- Vanne 3 voies pour cuve à fuel
- Couplable

CARACTÉRISTIQUES TECHNIQUES*

Caractéristiques	Valeur	Unité
Puissance nominale active	400	kVA
Puissance apparente à Cosphi 0,8	320	kW
Tension alternateur	230/400	V
Fréquence alternateur	50	Hz
Type de régulation	AREP	-
Intensité maximum du disjoncteur de tête	577	A
Plage de réglage du différentiel général	0,03-3	A
Autonomie à 75% de charge	21	h
Contenance du réservoir	1300	l
Niveau sonore à 7m	68	dB

*Caractéristiques susceptibles d'évoluer

COTES D'ENCOMBREMENT*

Dimensions	Valeur	Unité
Longueur hors tout «L»	4940	mm
Largeur hors tout «l»	1650	mm
Hauteur hors tout «h»	2450	mm
Poids (réservoir plein)	7000	kG

*Dimensions et design susceptibles d'évoluer

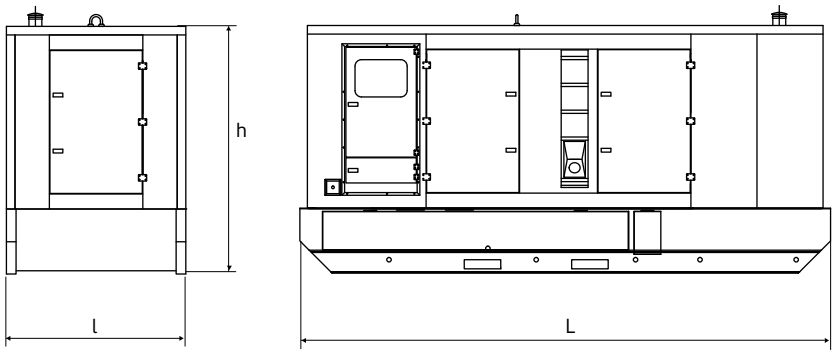

DÉPARTS DISPONIBLES EN STANDARD

Caractéristiques	Quantité
Protection générale - départ bornier	1
Type prise N°1 - 5x POWERLOCK 500A	0
Type prise N°2 - 125A 5P CEE	1
Type prise N°3 - 63A 5P CEE	1
Type prise N°4 - 32A 5P CEE	2
Type prise N°5 - 16A 5P CEE	0
Type prise N°6 - 16A 3P CEE	3
Type prise N°7 - 16A 3P NF	0

ÉQUIPEMENTS OPTIONNELS ADAPTES

- Inverseurs normal/secours
- Transformateur élévateur 400V/20KV
- Câbles basse tension
- Cuves GNR ADR
- Armoires de distribution
- Armoires de couplage

GROUPE ÉLECTROGÈNE MOBILE - 230/400V - **600KVA**

RÉFÉRENCE PRODUIT : GE600KVA-ST

INFORMATIONS GÉNÉRALES

- Moteur **Stage V** «basse émission»
- Groupe capoté insonorisé
- Réservoir avec autonomie de 24h
- Pack de prises CEE/NF
- Départ bornier
- Démarrage à distance pour INS
- Chargeur de batterie
- Automate Deep Sea DSE8610
- Vanne 3 voies pour cuve à fuel

CARACTÉRISTIQUES TECHNIQUES*

Caractéristiques	Valeur	Unité
Puissance nominale active	600	kVA
Puissance apparente à Cosphi 0,8	500	kW
Tension alternateur	230/400	V
Fréquence alternateur	50	Hz
Type de régulation	AREP	-
Intensité maximum du disjoncteur de tête	866	A
Plage de réglage du différentiel général	0,03-3	A
Autonomie à 75% de charge	27	h
Contenance du réservoir	2200	l
Niveau sonore à 7m	68	dB

*Caractéristiques susceptibles d'évoluer

COTES D'ENCOMBREMENT*

Dimensions	Valeur	Unité
Longueur hors tout «L»	5140	mm
Largeur hors tout «l»	2000	mm
Hauteur hors tout «h»	2850	mm
Poids (réservoir plein)	8100	kG

*Dimensions et design susceptibles d'évoluer

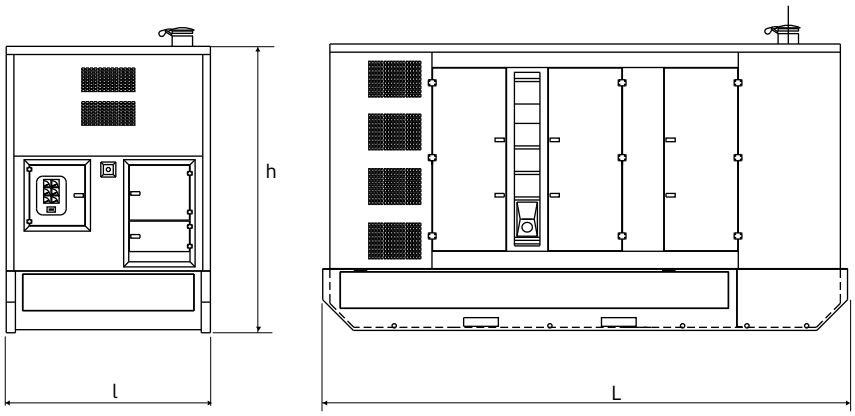

DÉPARTS DISPONIBLES EN STANDARD

Caractéristiques	Quantité
Protection générale - départ bornier	1
Type prise N°1 - 5x POWERLOCK 500A	0
Type prise N°2 - 125A 5P CEE	1
Type prise N°3 - 63A 5P CEE	1
Type prise N°4 - 32A 5P CEE	1
Type prise N°5 - 16A 5P CEE	0
Type prise N°6 - 16A 3P CEE	0
Type prise N°7 - 16A 3P NF	0

ÉQUIPEMENTS OPTIONNELS ADAPTES

- Inverseurs normal/secours
- Transformateur élévateur 400V/20KV
- Câbles basse tension
- Cuves GNR ADR
- Armoires de distribution
- Armoires de couplage

GROUPE ÉLECTROGÈNE MOBILE - 400V - **1000KVA**

RÉFÉRENCE PRODUIT : GE1000KVA-PR

INFORMATIONS GÉNÉRALES

- Groupe en container insonorisé
- Départ bornier
- Report de défauts
- Energimètre pour suivi de production
- Démarrage à distance
- Automate DEIF
- Connexion pour cuve à fuel
- Module de synchronisation
- Partage de charge

CARACTÉRISTIQUES TECHNIQUES*

Caractéristiques	Valeur	Unité
Puissance active nominale active (Prime Power / PRP)	1100	kVA
Puissance active maximale de courte durée (ESP)	1212	kVA
Puissance active continue (COP)	856	kVA
Puissance apparente continue à Cosphi 0,8	680	kW
Tension alternateur	400/690	V
Fréquence alternateur	50	Hz
Type de régulation	AREP	-
Intensité maximum du disjoncteur de tête	2500	A
Plage de réglage du différentiel général	0,03-3	A
Consommation à 100% de charge	202	l/h
Consommation à 75% de charge	156	l/h
Consommation à 50% de charge	102	l/h
Niveau sonore à 7m	75	dB
Niveau sonore à 1m	81	dB

Caractéristiques susceptibles d'évoluer

Note importante sur les niveaux de puissance :

La norme ISO-8528-1: 2018 définit les catégories de notation de groupe électrogène basées sur quatre catégories : alimentation de secours d'urgence (ESP), alimentation principale (PRP), alimentation électrique à durée limitée (LTP) et alimentation continue (COP). Dans chaque catégorie, la puissance nominale d'un groupe électrogène est déterminée par la puissance de sortie maximale autorisée par rapport au temps de fonctionnement et au profil de charge.

La puissance nominale continue COP est utilisée pour les applications sans connexion au réseau électrique, ou pour les centrales fonctionnant connectées au réseau et injectant en ontinu en s'appuyant sur le groupe électrogène pour fournir une charge stable et constante pendant une durée illimitée.

./..

La norme ISO-8528-1 stipule qu'un groupe électrogène classé COP doit fournir de l'énergie pendant un nombre illimité d'heures par an dans les conditions de fonctionnement convenues sous réserve des niveaux de maintenance. Aucune surcharge n'est imposée par la norme ISO. Tout comme la cote LTP, la norme ISO-8528-1 permet au facteur de charge moyen sur 24 heures d'atteindre la cote COP complète. En règle générale, il s'agit d'environ 70% du Prime Rating ou PRP.

C'est donc bien la puissance COP cumulée des groupes électrogènes formant la centrale qu'il convient de considérer lors de son dimensionnement et non, comme pour des application de courte durée, leur puissance PRP.

COTES D'ENCOMBREMENT*

Dimensions	Valeur	Unité
Longueur hors tout «L»	6300	mm
Largeur hors tout «l»	2500	mm
Hauteur hors tout «h»	2500	mm
Poids (réservoir plein)	16500	kG

*Dimensions et design susceptibles d'évoluer

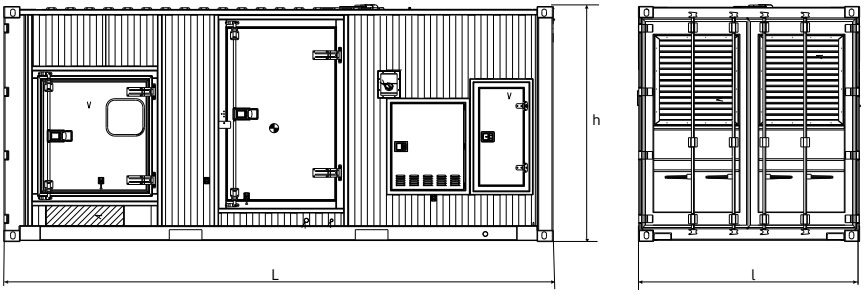

ÉQUIPEMENTS OPTIONNELS ADAPTÉS

- Postes élévateurs
- Cuves à carburant de grande capacité
- Câbles basse tension
- Câbles haute tension
- Distribution Basse tension

DREKAN POWER-RENTAL

APPORTEUR DE SOLUTIONS EN INSTALLATIONS ELECTRIQUES PROVISOIRES BT, HTA & HTB

GROUPES ELECTROGENES

GROUPES ELECTROGENES DIESEL DE 16 A 2500KVA

CENTRALES MULTI-MEGAWATT

SOLUTIONS DE PRODUCTION D'ENERGIE DE FORTE PUISSANCE & DE LONGUE DUREE

TRANSFORMATEURS HTB

TRANSFORMATEURS DE 63KV A 225KV JUSQU'A 50MVA

POSTES HTB

POSTES DE TRANSFORMATION JUSQU'A 50MVA SOUS 225KV

TRANSFORMATEURS HTA

TRANSFORMATEURS DE 1KV A 33KV JUSQU'A 5MVA

POSTES & CABINES HTA

POSTES DE LIVRAISON ET DE TRANSFORMATION JUSQU'A 5MVA SOUS 33KV

CABLES & ACCESSOIRES HTA

CABLES, BOITES DE JONCTION, PRISES MOBILES, FILTRES PASSIFS, ETC

ARMOIRES DE COMPTAGE BT

ARMOIRES DE COMPTAGE «TARIF BLEU» OU «TARIF JAUNE»

TRANSFORMATEURS BT

TRANSFORMATEURS D'ISOLEMENT, DY, ETC.

INVERSEURS DE SOURCES BT

ARMOIRES «INS» POUR GROUPES ELECTROGENES

ARMOIRES DE REPARTITION BT

SHELTERS & ARMOIRES DE REPARTITION DE 400A A 3200A

ARMOIRES DE DISTRIBUTION BT

ARMOIRES DE CHANTIER DE 32A A 125A

CABLES & ACCESSOIRES BT

CABLES, ADAPTATEURS, PASSAGES DE CABLES, ETC

EQUIPEMENTS TBT

CABLES, TRANSFORMATEURS TBT, ETC

ABAQUES ET NOTES TECHNIQUES

INFORMATIONS UTILES POUR LE CHOIX ET LE DIMENSIONNEMENT DE VOS INSTALLATIONS

CENTRALES ÉLECTRIQUES PROVISOIRES MODULAIRES

DE 5 à 100MVA - POSTE DE LIVRAISON JUSQU'A 110KV - 50/60HZ

DES SOLUTIONS ADAPTÉES A VOS BESOINS

DES SOLUTIONS D'ALIMENTATION TEMPORAIRES FIABLES ET EVOLUTIVES

Sans électricité fiable, les pays et les industries ne peuvent pas fonctionner efficacement ou, dans de nombreux cas, en toute sécurité. Malheureusement, les centrales électriques traditionnelles mettent des années à se planifier, à se financer et à se construire. La technologie de génération mobile et modulaire de Drekan Power Rental nous permet de transporter, installer et mettre en service une solution d'alimentation clé en main en quelques jours seulement, fournissant aux clients une électricité fiable pour répondre à des besoins de 5 à 50MVA poru des durées allant de cuelques semaines à quelques années.

UNE APPROCHE INTERNATIONALE

Nous utilisons des technologies de pointe et des processus d'ingénierie, de logistique et d'installation de pointe pour installer, mettre en service et exploiter nos centrales, assurant ainsi une alimentation fiable et rentable aussi longtemps que le client en a besoin. Alors que nous utilisons une approche modulaire clé en main, chaque centrale de production est personnalisée en fonction de la tension, du carburant, du site et des besoins d'exploitation du client.

DES SOLUTIONS POUR UNE LARGE GAMME D'APPLICATIONS

Nos solutions peuvent être conçues pour s'adapter à un large éventail d'applications, y compris l'injection réseau permanente, l'alimentation de secours, la puissance de pointe ou en appoint pendant la construction ou la réparation d'installations permanentes.

UN DIMENSIONNEMENT ÉVOLUTIF

- Tension 400V coté basse-tension
- Tension de 11 à 110KV coté Haute-tension
- Fréquence 50 ou 60Hz
- Puissance de centrale de 5 à 100MVA
- Solutions alimentées en fuel ou en gaz

DES ÉQUIPEMENTS DÉDIÉS A LA PRODUCTION ELECTRIQUE

- Groupes électrogènes couplables 500, 1000 ou 1250KVA
- Des cuves à carburant de grande capacités jusqu'à 20.000 litres
- Des postes élévateurs BT/HTA 400V-10/15/20/33KV jusqu'à 6MVA
- Des postes élévateurs HTA/HTB jusqu'à 110KV-100MVA
- Des réseaux carburant souples ou rigides
- Etc.

EXEMPLE D'UNE CENTRALE TYPE DE 24MVA / 20KV

- 24 groupes électrogènes diesel de 1MVA
- 24 cuves à fuel de 20000 litres pour une autonomie de 100 heures
- 4 Postes élévateurs de 6MV - 400/20000V
- 1 poste de livraison 24MVA
- Câble souple 1000V 1x240mm2 coté BT
- Câble souple 24KVA 3x120mm2+T coté HTA
- Option : Poste élévateur 20/63KV

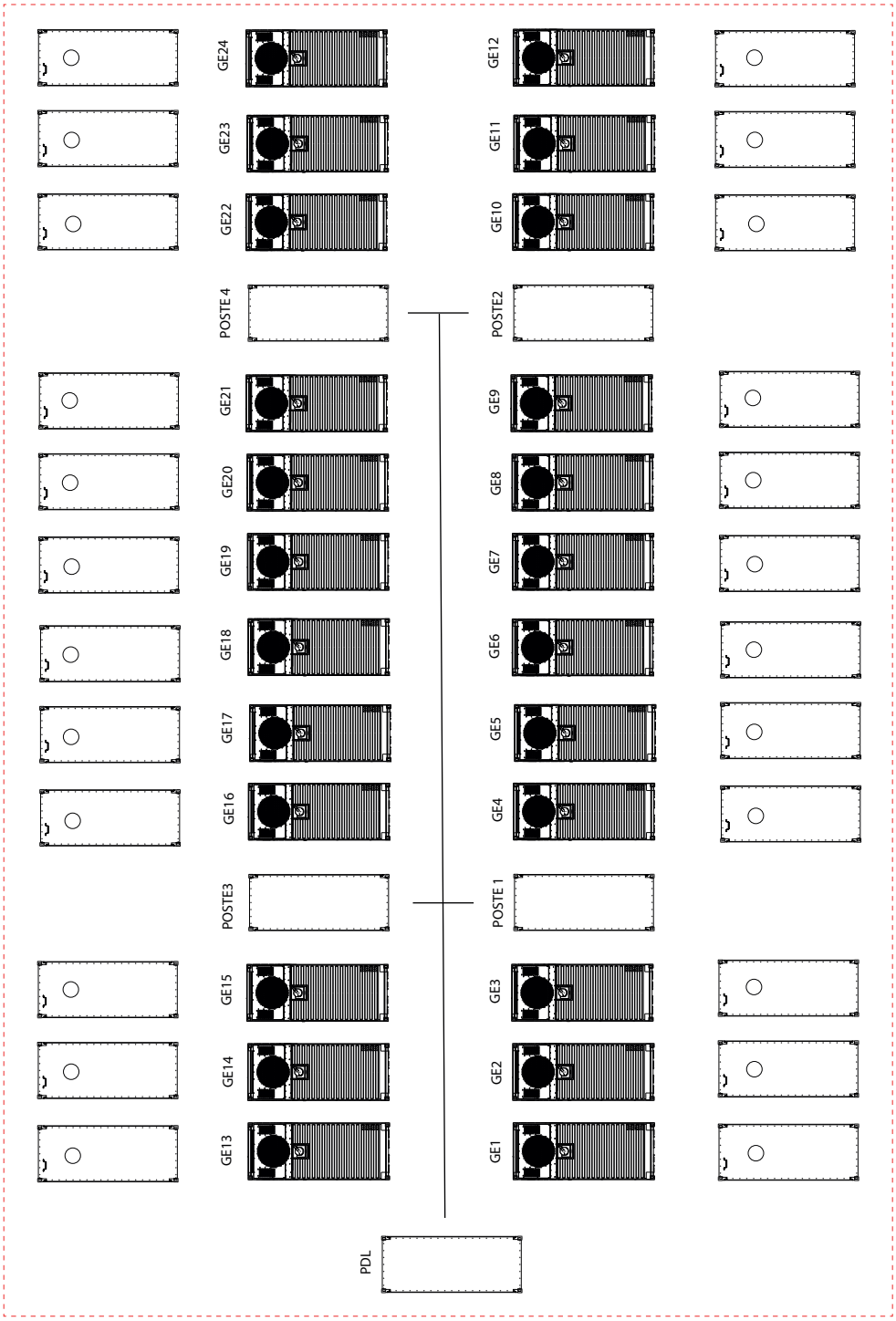

GROUPE ÉLECTROGÈNE MOBILE - 400V - **500KVA**

RÉFÉRENCE PRODUIT : GE500KVA-PR

INFORMATIONS GÉNÉRALES

- Groupe en container insonorisé
- Départ bornier
- Report de défauts
- Energimètre pour suivi de production
- Démarrage à distance
- Automate DEIF
- Connexion pour cuve à fuel
- Module de synchronisation
- Partage de charge

CARACTÉRISTIQUES TECHNIQUES*

Caractéristiques	Valeur	Unité
Type moteur	Scania DC16	-
Type Alternateur	AVK HC534E	-
Puissance active nominale active (Prime Power / PRP)	505	kVA
Puissance active maximale de courte durée (ESP)	551	kVA
Puissance active continue (COP)	452	kVA
Puissance apparente continue à Cosphi 0,8	352	kW
Tension alternateur	400/690	V
Fréquence alternateur	50	Hz
Type de régulation	AREP	-
Intensité maximum du disjoncteur de tête	1000	A
Plage de réglage du différentiel général	0,03-3	A
Consommation à 100% de charge	94	l/h
Consommation à 75% de charge	71	l/h
Consommation à 50% de charge	57	l/h
Niveau sonore à 7m	76	dB
Niveau sonore à 1m	81	dB

Caractéristiques susceptibles d'évoluer

Note importante sur les niveaux de puissance :

La norme ISO-8528-1: 2018 définit les catégories de notation de groupe électrogène basées sur quatre catégories : alimentation de secours d'urgence (ESP), alimentation principale (PRP), alimentation électrique à durée limitée (LTP) et alimentation continue (COP). Dans chaque catégorie, la puissance nominale d'un groupe électrogène est déterminée par la puissance de sortie maximale autorisée par rapport au temps de fonctionnement et au profil de charge.

La puissance nominale continue COP est utilisée pour les applications sans connexion au réseau électrique, ou pour les centrales fonctionnant connectées au réseau et injectant en continu en s'appuyant sur le groupe électrogène pour fournir une charge stable et constante pendant une durée illimitée.

./..

La norme ISO-8528-1 stipule qu'un groupe électrogène classé COP doit fournir de l'énergie pendant un nombre illimité d'heures par an dans les conditions de fonctionnement convenues sous réserve des niveaux de maintenance. Aucune surcharge n'est imposée par la norme ISO. Tout comme la cote LTP, la norme ISO-8528-1 permet au facteur de charge moyen sur 24 heures d'atteindre la cote COP complète. En règle générale, il s'agit d'environ 70% du Prime Rating ou PRP.

C'est donc bien la puissance COP cumulée des groupes électrogènes formant la centrale qu'il convient de considérer lors de son dimensionnement et non, comme pour des application de courte durée, leur puissance PRP.

COTES D'ENCOMBREMENT*

Dimensions	Valeur	Unité
Longueur hors tout «L»	6300	mm
Largeur hors tout «l»	2500	mm
Hauteur hors tout «h»	2500	mm
Poids (réservoir plein)	9900	kG

*Dimensions et design susceptibles d'évoluer

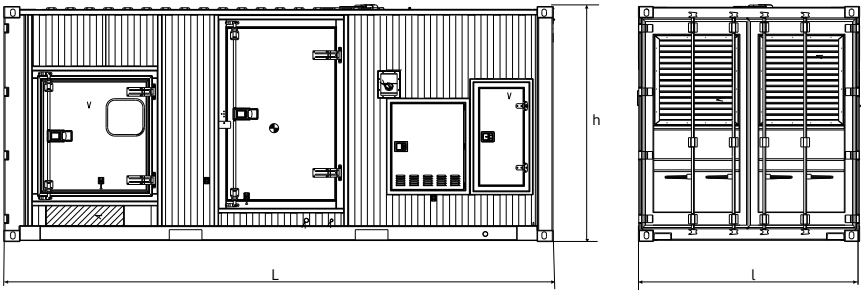

ÉQUIPEMENTS OPTIONNELS ADAPTÉS

- Postes élévateurs
- Cuves à carburant de grande capacité
- Câbles basse tension
- Câbles haute tension
- Distribution Basse tension

GROUPE ÉLECTROGÈNE MOBILE - 400V - **1000KVA**

RÉFÉRENCE PRODUIT : GE1000KVA-PR

INFORMATIONS GÉNÉRALES

- Groupe en container insonorisé
- Départ bornier
- Report de défauts
- Energimètre pour suivi de production
- Démarrage à distance
- Automate DEIF
- Connexion pour cuve à fuel
- Module de synchronisation
- Partage de charge

CARACTÉRISTIQUES TECHNIQUES*

Caractéristiques	Valeur	Unité
Puissance active nominale active (Prime Power / PRP)	1100	kVA
Puissance active maximale de courte durée (ESP)	1212	kVA
Puissance active continue (COP)	856	kVA
Puissance apparente continue à Cosphi 0,8	680	kW
Tension alternateur	400/690	V
Fréquence alternateur	50	Hz
Type de régulation	AREP	-
Intensité maximum du disjoncteur de tête	2500	A
Plage de réglage du différentiel général	0,03-3	A
Consommation à 100% de charge	202	l/h
Consommation à 75% de charge	156	l/h
Consommation à 50% de charge	102	l/h
Niveau sonore à 7m	75	dB
Niveau sonore à 1m	81	dB

Caractéristiques susceptibles d'évoluer

Note importante sur les niveaux de puissance :

La norme ISO-8528-1: 2018 définit les catégories de notation de groupe électrogène basées sur quatre catégories : alimentation de secours d'urgence (ESP), alimentation principale (PRP), alimentation électrique à durée limitée (LTP) et alimentation continue (COP). Dans chaque catégorie, la puissance nominale d'un groupe électrogène est déterminée par la puissance de sortie maximale autorisée par rapport au temps de fonctionnement et au profil de charge.

La puissance nominale continue COP est utilisée pour les applications sans connexion au réseau électrique, ou pour les centrales fonctionnant connectées au réseau et injectant en continu en s'appuyant sur le groupe électrogène pour fournir une charge stable et constante pendant une durée illimitée.

./..

La norme ISO-8528-1 stipule qu'un groupe électrogène classé COP doit fournir de l'énergie pendant un nombre illimité d'heures par an dans les conditions de fonctionnement convenues sous réserve des niveaux de maintenance. Aucune surcharge n'est imposée par la norme ISO. Tout comme la cote LTP, la norme ISO-8528-1 permet au facteur de charge moyen sur 24 heures d'atteindre la cote COP complète. En règle générale, il s'agit d'environ 70% du Prime Rating ou PRP.

C'est donc bien la puissance COP cumulée des groupes électrogènes formant la centrale qu'il convient de considérer lors de son dimensionnement et non, comme pour des application de courte durée, leur puissance PRP.

COTES D'ENCOMBREMENT*

Dimensions	Valeur	Unité
Longueur hors tout «L»	6300	mm
Largeur hors tout «l»	2500	mm
Hauteur hors tout «h»	2500	mm
Poids (réservoir plein)	16500	kG

*Dimensions et design susceptibles d'évoluer

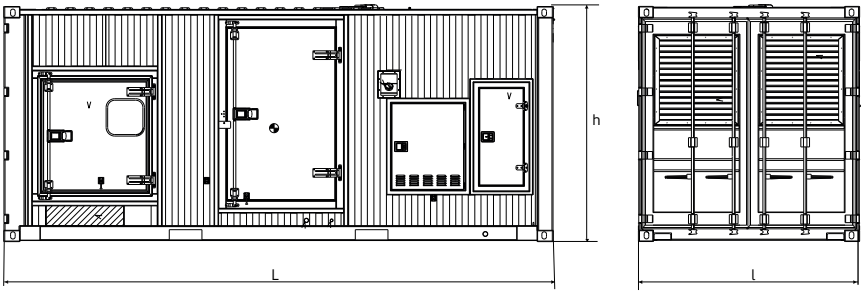

ÉQUIPEMENTS OPTIONNELS ADAPTÉS

- Postes élévateurs
- Cuves à carburant de grande capacité
- Câbles basse tension
- Câbles haute tension
- Distribution Basse tension

CUVE A FUEL - **20.000l**

RÉFÉRENCE PRODUIT : FT20000

INFORMATIONS GÉNÉRALES

- **Pour alimentation de longue durée de centrale diesel**
- Raccordement possible en tuyaux souple ou rigide
- 4 piquages pour alimentation de 4 groupes électrogènes
- 4 retours groupe
- 4 retours pompe de gavage
- Vanne de coupure d'urgence de la ligne d'alimentation
- Suivi de niveau à distance avec alerte

CARACTÉRISTIQUES TECHNIQUES*

Caractéristiques	type
Alimentation groupes	4 vannes 1"
Retour carburant 1	4 vannes 1"
Retour carburant 1	4 vannes 1/2"
Remplissage	1 vanne 2"
Purge rétention	1 vanne 1/2"
Trou d'homme	600mm de diamètre
Capacité totale	20.000 litres
Capacité conseillé	18.500 litres

Caractéristiques susceptibles d'évoluer

COTES D'ENCOMBREMENT*

Dimensions	Valeur	Unité
Longueur hors tout «L»	6060	mm
Largeur hors tout «l»	2440	mm
Hauteur hors tout «h»	2590	mm
Poids à vide	7000	kG

*Dimensions et design susceptibles d'évoluer

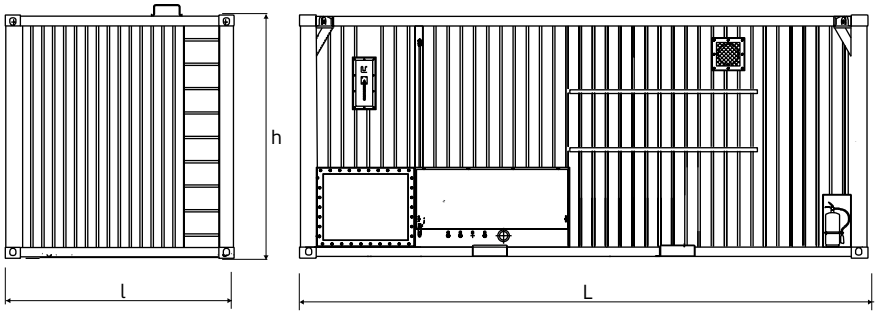

DÉTAIL DES CONNEXIONS

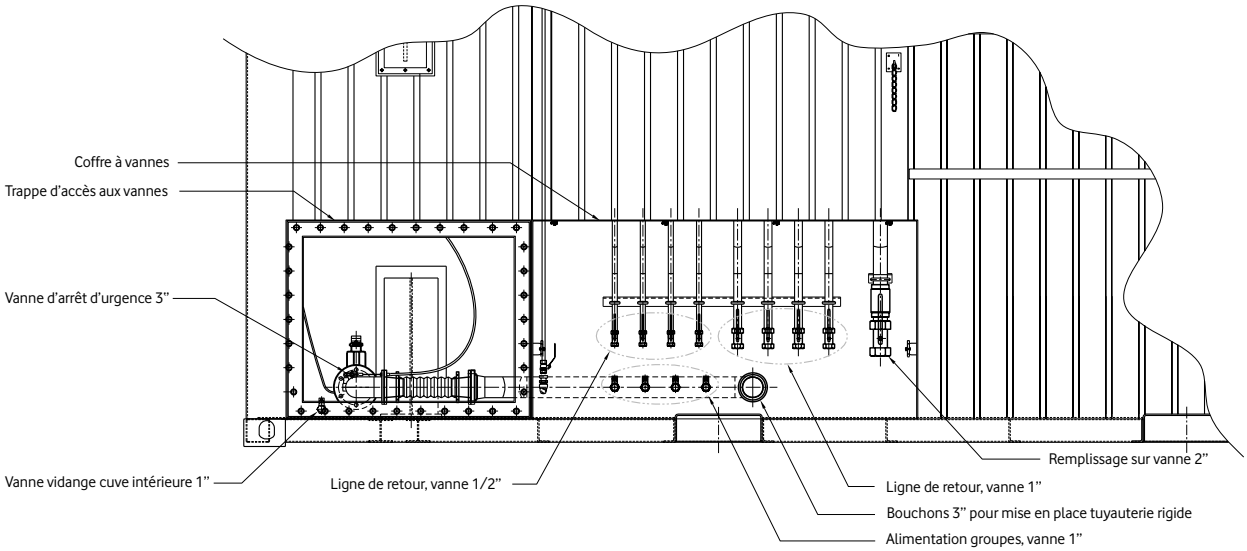

POSTE COUPLAGE GROUPE ÉLECTROGÈNE - 400V/20KV - **4x 1250KVA**

RÉFÉRENCE PRODUIT : PCGE-400V/20KV-4x1250KVA

INFORMATIONS GÉNÉRALES

- **Pour alimentation HTA depuis centrale groupe électrogène 400V**
- Format semi-remorque 3 essieux ou container au sol en option
- Générateur homopolaire intégré coté HTA en option
- Choix du régime de neutre HT (neutre isolé ou neutre impédant)
- 4 Transformateurs huile (transformateurs secs en option)
- Départ protégé par disjoncteur piloté par SEPAM
- Mobilisable en moins de 12h partout en France.

CARACTÉRISTIQUES ÉLECTRIQUES*

Caractéristiques	Valeur	Unité
Puissance nominale active	5000	kVA
Puissance apparente à Cosphi 0,8	4000	kW
Tension primaire	400	V
Tension secondaire	20.000	V
Fréquence	50	Hz
Type de couplage des transformateurs	DIN11	-
Intensité au primaire	4x 1804	A
Intensité au secondaire	5x 36,1	A

Caractéristiques susceptibles d'évoluer

COTES D'ENCOMBREMENT*

Dimensions	Valeur	Unité
Longueur hors tout «L»	14000	mm
Largeur hors tout «l»	2500	mm
Hauteur hors tout «h»	4100	mm
Poids	22000	kG

*Dimensions et design susceptibles d'évoluer

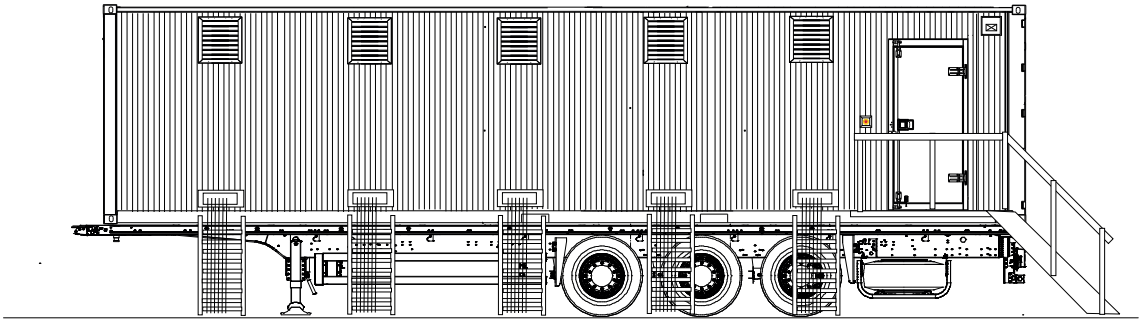

SCHÉMA ÉLECTRIQUE

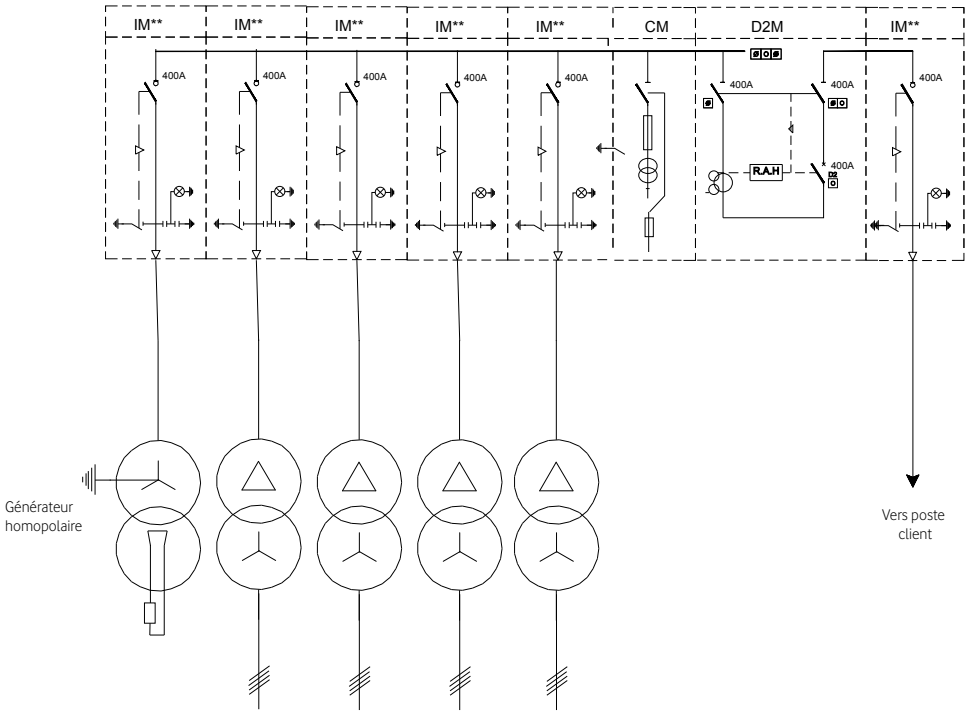

Arrivées groupes électrogènes - 400V
sur 4 transfomateurs 1250KVA

ÉQUIPEMENTS OPTIONNELS ADAPTES

- Câbles HTA souple d'alimentation poste client
- Câbles BT
- Groupes électrogènes
- Armoires de distribution
- Poteaux et plots bétons
- Passages de câble

POSTE ÉLÉVATEUR GROUPE ÉLECTROGÈNE - 400V-20KV - **1000KVA**

RÉFÉRENCE PRODUIT : PEGE-400V/20KV-1000KVA

INFORMATIONS GÉNÉRALES

- **Pour alimentation HTA sur groupe électrogène 400V**
- A câbler en antenne ou sur boucle HTA
- Format container ISO 20 pieds
- Accès locaux BT et HT différenciés
- Transformateur sec ou huile suivant contraintes locales
- Départ sur disjoncteur piloté par SEPAM
- Connexion possible de 2 groupes pour montage en Twin

CARACTÉRISTIQUES ÉLECTRIQUES*

Caractéristiques	Valeur	Unité
Puissance nominale active	1250	kVA
Puissance apparente à Cosphi 0,8	1000	kW
Tension primaire	400	kV
Tension secondaire	20000	V
Fréquence	50	Hz
Type de couplage du transformateur	DIN11	-
Intensité au primaire (BT)	1450	A
Intensité au secondaire (HTA)	28,9	A

Caractéristiques susceptibles d'évoluer

COTES D'ENCOMBREMENT*

Dimensions	Valeur	Unité
Longueur hors tout «L»	6060	mm
Largeur hors tout «l»	2440	mm
Hauteur hors tout «h»	2590	mm
Poids	5000	kG

*Dimensions et design susceptibles d'évoluer

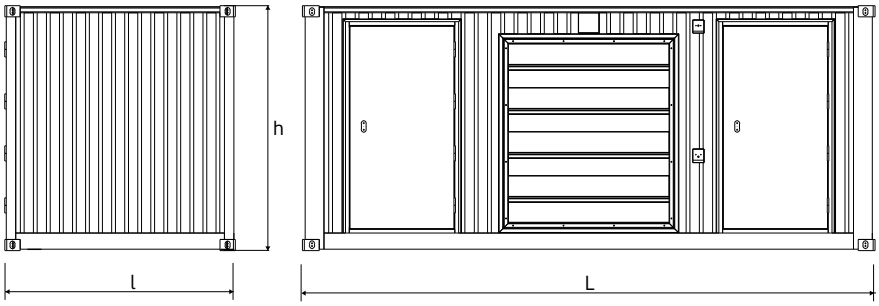

SCHÉMA ÉLECTRIQUE

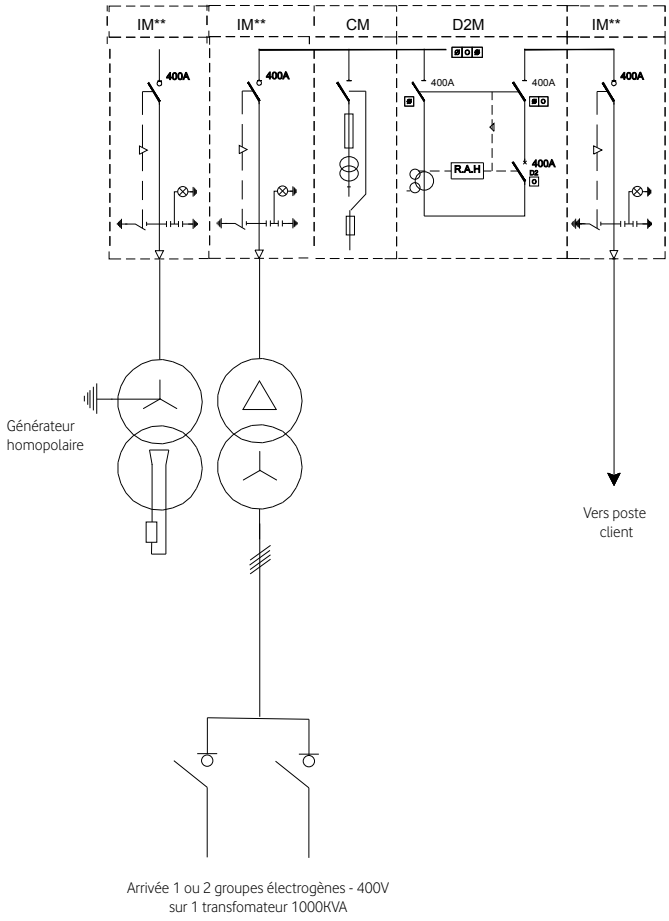

ÉQUIPEMENTS OPTIONNELS ADAPTES

- Câbles HTA souple d'alimentation poste client
- Groupes électrogènes
- Poste de couplage jusqu'à 5x 1250KVA
- Armoires de distribution
- Poteaux et plots bétons
- Passages de câble

POSTE ÉLÉVATEUR GROUPE ÉLECTROGÈNE - 400V-20KV - **2000KVA**

RÉFÉRENCE PRODUIT : PEGE-400V/20KV-2000KVA

INFORMATIONS GÉNÉRALES

- **Pour alimentation HTA sur groupe électrogène 400V**
- A câbler en antenne ou sur boucle HTA
- Format container ISO 20 pieds
- Accès locaux BT et HT différenciés
- Transformateur sec ou huile suivant contraintes locales
- Départ sur disjoncteur piloté par SEPAM
- Connexion possible de 2 groupes pour montage en Twin

CARACTÉRISTIQUES ÉLECTRIQUES*

Caractéristiques	Valeur	Unité
Puissance nominale active	2000	kVA
Puissance apparente à Cosphi 0,8	1600	kW
Tension primaire	400	kV
Tension secondaire	20000	V
Fréquence	50	Hz
Type de couplage du transformateur	DIN11	-
Intensité au primaire (BT)	2900	A
Intensité au secondaire (HTA)	57,7	A

Caractéristiques susceptibles d'évoluer

COTES D'ENCOMBREMENT*

Dimensions	Valeur	Unité
Longueur hors tout «L»	6060	mm
Largeur hors tout «l»	2440	mm
Hauteur hors tout «h»	2590	mm
Poids	6000	kG

*Dimensions et design susceptibles d'évoluer

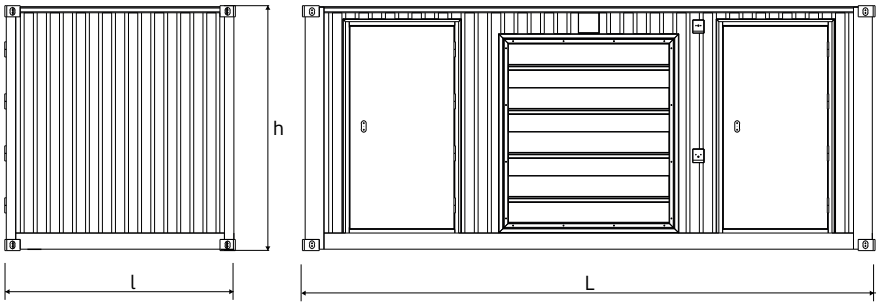

SCHÉMA ÉLECTRIQUE

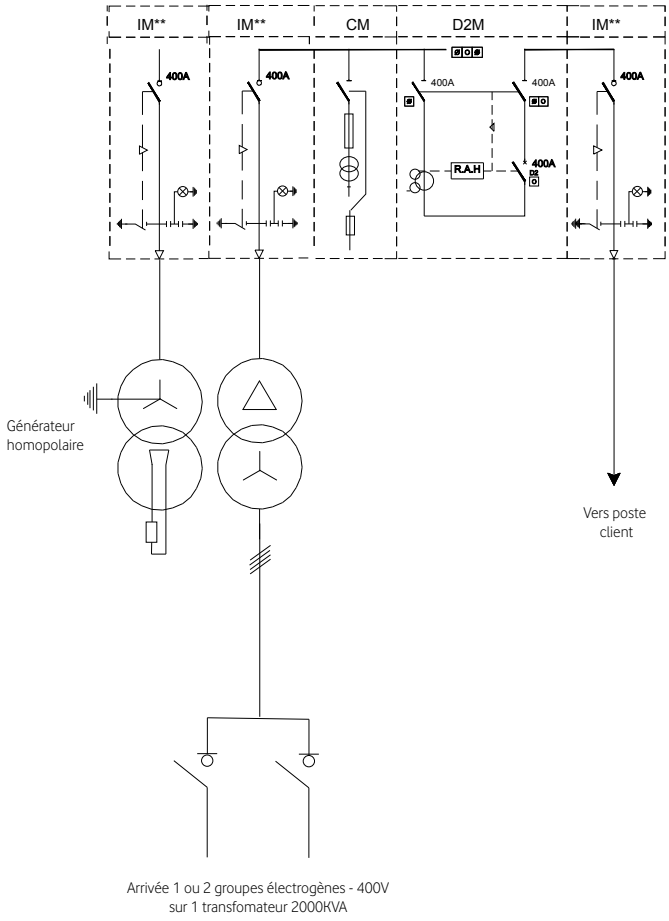

ÉQUIPEMENTS OPTIONNELS ADAPTES

- Câbles HTA souple d'alimentation poste client
- Groupes électrogènes
- Poste de couplage jusqu'à 5x 1250KVA
- Armoires de distribution
- Poteaux et plots bétons

DREKAN POWER-RENTAL

APPORTEUR DE SOLUTIONS EN INSTALLATIONS ELECTRIQUES PROVISOIRES BT, HTA & HTB

GROUPES ELECTROGENES

GROUPES ELECTROGENES DIESEL DE 16 A 2500KVA

CENTRALES MULTI-MEGAWATT

SOLUTIONS DE PRODUCTION D'ENERGIE DE FORTE PUISSANCE & DE LONGUE DUREE

TRANSFORMATEURS HTB

TRANSFORMATEURS DE 63KV A 225KV JUSQU'A 50MVA

POSTES HTB

POSTES DE TRANSFORMATION JUSQU'A 50MVA SOUS 225KV

TRANSFORMATEURS HTA

TRANSFORMATEURS DE 1KV A 33KV JUSQU'A 5MVA

POSTES & CABINES HTA

POSTES DE LIVRAISON ET DE TRANSFORMATION JUSQU'A 5MVA SOUS 33KV

CABLES & ACCESSOIRES HTA

CABLES, BOITES DE JONCTION, PRISES MOBILES, FILTRES PASSIFS, ETC

ARMOIRES DE COMPTAGE BT

ARMOIRES DE COMPTAGE «TARIF BLEU» OU «TARIF JAUNE»

TRANSFORMATEURS BT

TRANSFORMATEURS D'ISOLEMENT, DY, ETC.

INVERSEURS DE SOURCES BT

ARMOIRES «INS» POUR GROUPES ELECTROGENES

ARMOIRES DE REPARTITION BT

SHELTERS & ARMOIRES DE REPARTITION DE 400A A 3200A

ARMOIRES DE DISTRIBUTION BT

ARMOIRES DE CHANTIER DE 32A A 125A

CABLES & ACCESSOIRES BT

CABLES, ADAPTATEURS, PASSAGES DE CABLES, ETC

EQUIPEMENTS TBT

CABLES, TRANSFORMATEURS TBT, ETC

ABAQUES ET NOTES TECHNIQUES

INFORMATIONS UTILES POUR LE CHOIX ET LE DIMENSIONNEMENT DE VOS INSTALLATIONS

SOLUTIONS DE LOCATION DE **TRANSFORMATEURS HTB**

JUSQU'A 225KV-50MVA

DES SOLUTIONS ADAPTÉES A VOS BESOINS

- Nos transformateurs à bain d'huile sont contrôlés exempt de PCB
- Version ONAN ou ONAF jusqu'à 100MVA sous 225KV
- Couplage YnD11 en standard, autres couplages sur demande
- Tous nos transformateurs sont testés électriquement avant départ
- Quelques modèles disponibles avec régleur en charge
- Bacs de rétention et skids de supportage jusqu'à 100T disponibles en option
- Portique d'arrivés, organes de sectionnement et protection disponibles en option

RAPPEL SUR LES DISPONIBILITÉS THÉORIQUES DES TRANSFORMATEURS

Drekan-Power-Rental dispose d'un important parc de transformateurs de puissance, pour autant, le nombre de transformateurs disponibles dans certaines références se limite à un ou deux exemplaires pouvant par ailleurs être déjà loués. Nous ne pouvons donc garantir une disponibilité immédiate pour certains équipements. Nous proposons donc dans la dernière colonne des tableaux de référence un indicateur de disponibilité qui vous permettra éventuellement d'anticiper vos demandes.

- Transformateur généralement disponible sans délai nécessitant uniquement un temps de préparation interne de quelques heures ou jours pour être livré.
- Transformateur disponible en stock limité, en fonction des locations en cours ou du délais de réapprovisionnement chez nos partenaires, 10 à 15 jours peuvent être nécessaires pour livrer un équipement opérationnel
- Transformateur spécifique géré en parc à seulement 1 ou 2 exemplaires, peut nécessiter de 4 à 6 semaines de délai pour être rendu disponible et préparé

Il est également à noter que les transformateurs nécessitent un temps de préparation et de test avant expédition qui peut être de plussieurs jours, aussi, pour les transformateurs de puissance, l'organisation du transport peut à elle seul nécessiter une à deux semaines puisque nécessitant des autorisation. Même si nous sommes habitués à traiter des demandes urgentes, certains délais restent incomprésibles, il est important d'en avoir conscience.

NOS TRANSFORMATEURS DE PUISSANCE HTB/HTA **63KV/20-15-11-5,5-3,2KV**

Référence transformateur	Up (V)	Us (V)	P(KVA)	Couplage	Cooling	Disp
PT-63000/20000-10MVA	63000	20000	10000	YnD11	Huile	■
PT-63000/20000-15MVA	63000	20000	15000	YnD11	Huile	■
PT-63000/20000-20MVA	63000	20000	20000	YnD11	Huile	■
PT-63000/20000-30MVA	63000	20000	30000	YnD11	Huile	■
PT-63000/15000-10MVA	63000	15000	10000	YnD11	Huile	■
PT-63000/15000-15MVA	63000	15000	15000	YnD11	Huile	■
PT-63000/11000-10MVA	63000	11000	10000	YnD11	Huile	■
PT-63000/11000-15MVA	63000	11000	15000	YnD11	Huile	■
PT-63000/5500-8MVA	63000	5500	8000	YnD11	Huile	■
PT-63000/5500-15MVA	63000	5500	15000	YnD11	Huile	■
PT-63000/3200-8MVA	63000	3200	8000	YnD11	Huile	■
PT-63000/3200-15MVA	63000	3200	15000	YnD11	Huile	■

NOS TRANSFORMATEURS DE PUISSANCE HTB/HTA **110KV/33-20-15-11KV**

Référence transformateur	Up (V)	Us (V)	P(KVA)	Couplage	Cooling	Disp
PT-110000/33000-10MVA	110000	33000	10000	YnD11	Huile	■
PT-110000/33000-25MVA	110000	33000	25000	YnD11	Huile	■
PT-110000/33000-50MVA	110000	33000	50000	YnD11	Huile	■
PT-110000/20000-10MVA	110000	20000	10000	YnD11	Huile	■
PT-110000/20000-25MVA	110000	20000	25000	YnD11	Huile	■
PT-110000/20000-50MVA	110000	20000	50000	YnD11	Huile	■
PT-110000/15000-10MVA	110000	15000	10000	YnD11	Huile	■
PT-110000/15000-25MVA	110000	15000	25000	YnD11	Huile	■
PT-110000/15000-50MVA	110000	15000	50000	YnD11	Huile	■
PT-110000/11000-10MVA	110000	10000	10000	YnD11	Huile	■
PT-110000/11000-25MVA	110000	10000	25000	YnD11	Huile	■

NOS TRANSFORMATEURS DE PUISSANCE HTB/HTA **225KV/33-20-15KV**

Référence transformateur	Up (V)	Us (V)	P(KVA)	Couplage	Cooling	Disp
PT-225000/33000-50MVA	225000	33000	50000	YnD11	Huile	■
PT-225000/20000-50MVA	225000	20000	50000	YnD11	Huile	■
PT-225000/20000-50MVA	225000	15000	50000	YnD11	Huile	■

DREKAN POWER-RENTAL

APPORTEUR DE SOLUTIONS EN INSTALLATIONS ELECTRIQUES PROVISOIRES BT, HTA & HTB

GROUPES ELECTROGENES

GROUPES ELECTROGENES DIESEL DE 16 A 2500KVA

CENTRALES MULTI-MEGAWATT

SOLUTIONS DE PRODUCTION D'ENERGIE DE FORTE PUISSANCE & DE LONGUE DUREE

TRANSFORMATEURS HTB

TRANSFORMATEURS DE 63KV A 225KV JUSQU'A 50MVA

POSTES HTB

POSTES DE TRANSFORMATION JUSQU'A 50MVA SOUS 225KV

TRANSFORMATEURS HTA

TRANSFORMATEURS DE 1KV A 33KV JUSQU'A 5MVA

POSTES & CABINES HTA

POSTES DE LIVRAISON ET DE TRANSFORMATION JUSQU'A 5MVA SOUS 33KV

CABLES & ACCESSOIRES HTA

CABLES, BOITES DE JONCTION, PRISES MOBILES, FILTRES PASSIFS, ETC

ARMOIRES DE COMPTAGE BT

ARMOIRES DE COMPTAGE «TARIF BLEU» OU «TARIF JAUNE»

TRANSFORMATEURS BT

TRANSFORMATEURS D'ISOLEMENT, DY, ETC.

INVERSEURS DE SOURCES BT

ARMOIRES «INS» POUR GROUPES ELECTROGENES

ARMOIRES DE REPARTITION BT

SHELTERS & ARMOIRES DE REPARTITION DE 400A A 3200A

ARMOIRES DE DISTRIBUTION BT

ARMOIRES DE CHANTIER DE 32A A 125A

CABLES & ACCESSOIRES BT

CABLES, ADAPTATEURS, PASSAGES DE CABLES, ETC

EQUIPEMENTS TBT

CABLES, TRANSFORMATEURS TBT, ETC

ABAQUES ET NOTES TECHNIQUES

INFORMATIONS UTILES POUR LE CHOIX ET LE DIMENSIONNEMENT DE VOS INSTALLATIONS

NOS SOLUTIONS DE POSTES **HTB** PROVISOIRES

ELEMENTS MODULAIRES SUR SKID

DES SOLUTIONS ADAPTÉES A VOS BESOINS

Nos solutions uniques de location de postes HTB modulaires permettent en quelques jours seulement de disposer d'une alimentation de forte puissance suite à un incident ou pour un besoin d'énergie complémentaire. Leur conception sur skid ne nécessite pas de génie civil mais une simple plateforme stabilisée, rendant extremement aisée et peu couteuse leur mise en oeuvre.

Depuis le simple portique d'arrivée sur skid, au jeux de combinés de mesure, il est aisé de construire un poste complet intégrant une ou plusieurs travées. Associés à nos offres en location de transgformateur HTB et d'équipments HTA, vous pourrez par exemple disposer et ce en moins d'une semaine d'un poste 63KV de plusieurs dizaines de MVA parfaitement opérationnel.

ÉQUIPEMENTS DISPONIBLES

- Portiques d'arrivée et intermédiaires
- Combinés de mesure et TC 72,5 ou 145KV
- Sectionneurs 72,5 ou 145KV
- Sectionneurs de mise à la terre
- Disjoncteurs 52,5, 72,5 ou 145KV
- Skids support transformateur avec bac de rétention intégré
- Cabines de comptage HTB
- Cabines de pilotage
- Transformateurs HTB
- Murs pare feu

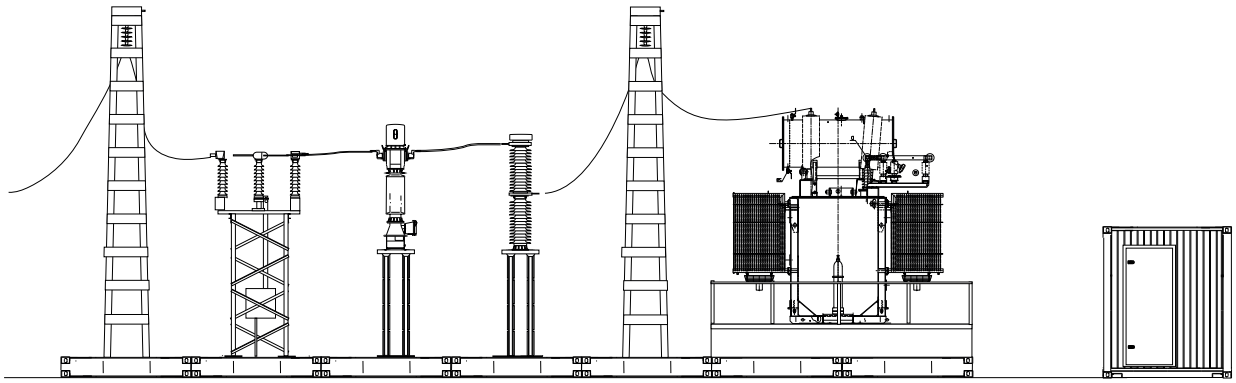

Exemple de configuration poste 63KV/25MVA sur une travée (montage et MSI en 4/5 jours)

SKID PORTIQUE D'ARRIVÉE - **72,5KV**

RÉFÉRENCE PRODUIT : POHTB-72,5

INFORMATIONS GÉNÉRALES

- Format flat-rack ISO 20 pieds
- Utilisable en arrivée ou en intermédiaire
- Lestable
- Temps d'assemblage de 5h
- Gabarit de transport réduit
- Système de mise à la terre intégré

CARACTÉRISTIQUES*

Caractéristiques	Valeur	Unité
Tension assignée des isolateurs standards	72,5	KV
Nombre de phases	3	-
Hauteur sous isolateur	6500	mm
Distance entre isolateur	1500	mm

*Caractéristiques susceptibles d'évoluer

COTES D'ENCOMBREMENT*

Dimensions	Valeur	Unité
Longueur hors tout / montée	6060	mm
Largeur hors tout / montée	2440	mm
Hauteur hors tout / montée	7500	mm
Longueur hors tout / transport	7700	mm
Largeur hors tout / transport	2440	mm
Hauteur hors tout / transport	1000	mm
Poids non lesté	3500	kG
Poids lesté	7500	kG

*Dimensions et design susceptibles d'évoluer

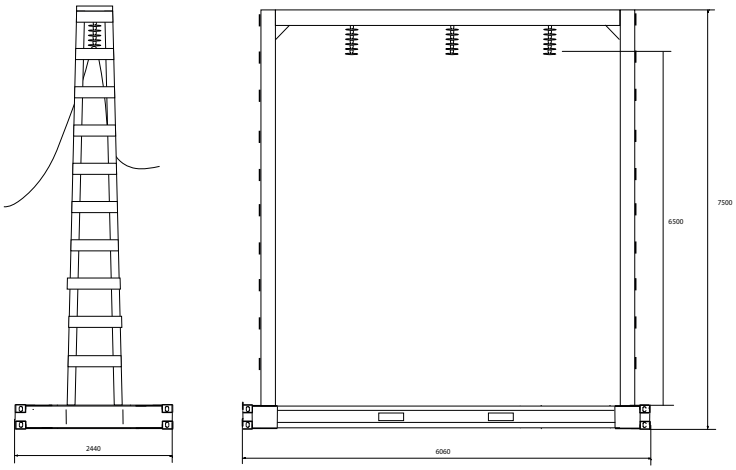

SKID SECTIONNEUR - **72,5KV**

RÉFÉRENCE PRODUIT : SCHTB-72,5

INFORMATIONS GÉNÉRALES

- Format flat-rack ISO 20 pieds
- Suivant norme IEC 62271-100
- Temps d'assemblage de 4h
- Gabarit de transport réduit
- Mise à la terre en option

CARACTÉRISTIQUES*

Caractéristiques		
Tension assignée Ur	72.5	KV
Tension de tenue assignée aux chocs de foudre Up	325	kV
Fréquence assignée fr	50	Hz
Courant assigné en service continu Ir	1250	A
Pouvoir de coupure assigné en CC Isc	-	kA
Durée de CC assignée tk	-	s
Composante continue de In de coupure en CC	-	%
Facteur de premier pole Kpp	-	-
Pouvoir de coupure assignée de lignes à vide Ii	-	A
Courant nominale de coupure de câble Ic	-	A
Séquence de manoeuvre assignée	-	-
Pression de remplissage en Sf6 à 20°C	-	bar
Masse du remplissage SF6	-	kg

*Caractéristiques susceptibles d'évoluer suivant disponibilités

COTES D'ENCOMBREMENT*

Dimensions	Valeur	Unité
Longueur hors tout / montée	6060	mm
Largeur hors tout / montée	2440	mm
Hauteur hors tout / montée	3800	mm
Longueur hors tout / transport	6060	mm
Largeur hors tout / transport	2440	mm
Hauteur hors tout / transport	1500	mm
Poids non lesté	3200	kG
Poids lesté	-	kG

*Dimensions et design susceptibles d'évoluer

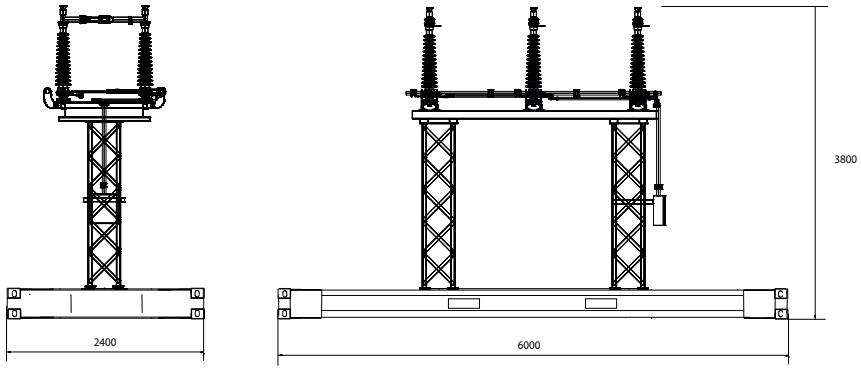

SKID COMBINE DE MESURE TC/TI - **72,5KV**

RÉFÉRENCE PRODUIT : CMTCTI-72,5

INFORMATIONS GÉNÉRALES

- Format flat-rack ISO 20 pieds
- Suivant norme IEC 61869-1-4
- Temps d'assemblage de 2 à 3h
- Gabarit de transport réduit
- Shelter de pilotage des disjoncteurs assemblé sur mesure
- Plusieurs rapports de transformation disponible sur demande

CARACTÉRISTIQUES*

Caractéristiques	Valeur	Unité
Tension la plus élevée pour le matériel	72.5	KV
Tension de tenue fréquence industrielle	-	-
Primaire	140 KV	KV
Secondaire	3 KV	KV
Tension de tenue assignée au choc de foudre	325 KV	KV
Tension de tenue assignée au choc de manœuvre	NA KV	KV
Norme	IEC 61869-1-4	-
Température ambiante	-25/+40	°C
Fréquence assignée	50	Hz
Altitude <1000	<1000	m
Rapport du transformateur de courant	250-500/5-5	A
Secondaire 1	250/5A 30VA Cl 0.5s fs5	-
Secondaire 2	500/5A 30VA Cl 5P20	-
Courant thermique continu assigné	120 %	-
Courant de court-circuit thermique assigné	25kA/1s	-
Courant dynamique assigné	62,5	kA
Rapport du transformateur de tension	63000:V3/100:V3	V
Secondaire 1	100:V3 150VA Cl 0.5	-
Puissances simultanées	-	-
Puissance thermique limite VA	-	-
Facteur de tension	1.5uN/30S	-
Isolateur	Porcelaine marron	-
Ligne de fuite (mm/kV)	Ligne de fuite (mm/kV)	-
Borne primaire	Al 100x100	-
Borne secondaire	Phoenix UT10	-
Prise capacitive de tension	NON	-
		-

*Caractéristiques susceptibles d'évoluer suivant disponibilités

COTES D'ENCOMBREMENT*

Dimensions	Valeur	Unité
Longueur hors tout / montée	6060	mm
Largeur hors tout / montée	2440	mm
Hauteur hors tout / montée	4400	mm
Longueur hors tout / transport	6060	mm
Largeur hors tout / transport	2440	mm
Hauteur hors tout / transport	1500	mm
Poids non lesté	3800	kG
Poids lesté	-	kG

*Dimensions et design susceptibles d'évoluer

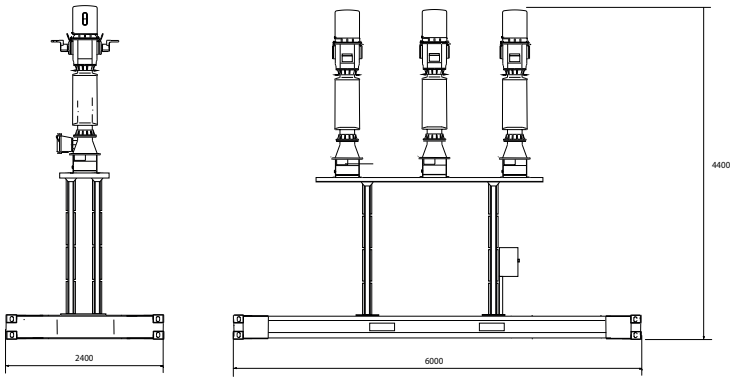

SKID DISJONCTEUR - **72,5KV-1250A**

RÉFÉRENCE PRODUIT : DJHTB-72,5

INFORMATIONS GÉNÉRALES

- Format flat-rack ISO 20 pieds
- Suivant norme IEC 62271-100
- Temps d'assemblage de 4h
- Gabarit de transport réduit
- Shelter de pilotage des disjoncteurs assemblé sur mesure
- Disjoncteur type ABB LTB 72.5D1/B ou équivalent

CARACTÉRISTIQUES*

Caractéristiques		
Tension assignée Ur	72.5	KV
Tension de tenue assignée aux chocs de foudre Up	325	kV
Fréquence assignée fr	50	Hz
Courant assigné en service continu Ir	1250	A
Puissance admissible à In et Ur	156	MVA
Pouvoir de coupure assigné en CC Isc	20	kA
Durée de CC assignée tk	1	s
Composante continue de In de coupure en CC	43	%
Facteur de premier pôle Kpp	1,5	-
Pouvoir de coupure assignée de lignes à vide Ii	10	A
Courant nominale de coupure de câble Ic	125	A
Temps d'ouverture	NA	ms
Temps de fermeture	NA	ms
Séquence de manœuvre assignée	O-0,3s-FO-3min-FO	-
Pression de remplissage en SF6 à 20°C	6	bar
Masse du remplissage SF6	4	kg

*Caractéristiques susceptibles d'évoluer suivant disponibilités

COTES D'ENCOMBREMENT*

Dimensions	Valeur	Unité
Longueur hors tout / montée	6060	mm
Largeur hors tout / montée	2440	mm
Hauteur hors tout / montée	5100	mm
Longueur hors tout / transport	6060	mm
Largeur hors tout / transport	2440	mm
Hauteur hors tout / transport	1500	mm
Poids non lesté	5200	kG
Poids lesté	6200	kG

*Dimensions et design susceptibles d'évoluer

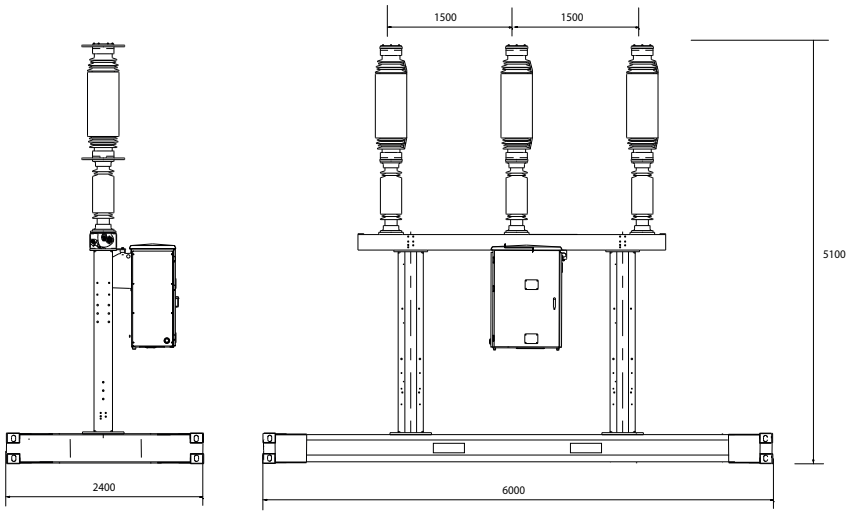

DREKAN POWER-RENTAL

APPORTEUR DE SOLUTIONS EN INSTALLATIONS ELECTRIQUES PROVISOIRES BT, HTA & HTB

GROUPES ELECTROGENES

GROUPES ELECTROGENES DIESEL DE 16 A 2500KVA

CENTRALES MULTI-MEGAWATT

SOLUTIONS DE PRODUCTION D'ENERGIE DE FORTE PUISSANCE & DE LONGUE DUREE

TRANSFORMATEURS HTB

TRANSFORMATEURS DE 63KV A 225KV JUSQU'A 50MVA

POSTES HTB

POSTES DE TRANSFORMATION JUSQU'A 50MVA SOUS 225KV

TRANSFORMATEURS HTA

TRANSFORMATEURS DE 1KV A 33KV JUSQU'A 5MVA

POSTES & CABINES HTA

POSTES DE LIVRAISON ET DE TRANSFORMATION JUSQU'A 5MVA SOUS 33KV

CABLES & ACCESSOIRES HTA

CABLES, BOITES DE JONCTION, PRISES MOBILES, FILTRES PASSIFS, ETC

ARMOIRES DE COMPTAGE BT

ARMOIRES DE COMPTAGE «TARIF BLEU» OU «TARIF JAUNE»

TRANSFORMATEURS BT

TRANSFORMATEURS D'ISOLEMENT, DY, ETC.

INVERSEURS DE SOURCES BT

ARMOIRES «INS» POUR GROUPES ELECTROGENES

ARMOIRES DE REPARTITION BT

SHELTERS & ARMOIRES DE REPARTITION DE 400A A 3200A

ARMOIRES DE DISTRIBUTION BT

ARMOIRES DE CHANTIER DE 32A A 125A

CABLES & ACCESSOIRES BT

CABLES, ADAPTATEURS, PASSAGES DE CABLES, ETC

EQUIPEMENTS TBT

CABLES, TRANSFORMATEURS TBT, ETC

ABAQUES ET NOTES TECHNIQUES

INFORMATIONS UTILES POUR LE CHOIX ET LE DIMENSIONNEMENT DE VOS INSTALLATIONS

SOLUTIONS DE LOCATION DE **TRANSFORMATEURS HTA**

SEC OU A HUILE JUSQU'A 20KV-5MVA

DES SOLUTIONS ADAPTÉES A VOS BESOINS

- Nos transformateurs à bain d'huile sont contrôlés exempt de PCB
- Analyse d'huile fournie
- Tous nos transformateurs sont testés électriquement avant départ
- Disponibles en bornes embrochables ou en plages sèches
- Quelques modèles disponibles en version sèches, nous consulter
- Disponibles montés en cabine, avec ou sans protection
- Autres tensions : nous consulter, nous tenterons de vous apporter une solution

RAPPEL SUR LES DISPONIBILITÉS THÉORIQUES DES TRANSFORMATEURS

Drekan-Power-Rental dispose d'un important parc de transformateurs installés en cabine ou seuls, pour autant, le nombre de transformateurs disponibles dans certaines références se limite à un ou deux exemplaires pouvant par ailleurs être déjà loués. Nous ne pouvons donc garantir une disponibilité immédiate pour certains équipements. Nous proposons donc dans la dernière colonne des tableaux de référence un indicateur de disponibilité qui vous permettra éventuellement d'anticiper vos demandes.

- Transformateur généralement disponible sans délai nécessitant uniquement un temps de préparation interne de quelques heures ou jours pour être livré.
- Transformateur disponible en stock limité, en fonction des locations en cours ou du délais de réapprovisionnement chez nos partenaires, 10 à 15 jours peuvent être nécessaires pour livrer un équipement opérationnel
- Transformateur spécifique géré en parc à seulement 1 ou 2 exemplaires, peut nécessiter de 4 à 6 semaines de délai pour être rendu disponible et préparé

Il est également à noter que les transformateurs nécessitent un temps de préparation et de test avant expédition qui peut être de plussieurs jours, aussi, pour les transformateurs de fort tonnage, l'organisation du transport peut à elle seul nécessiter une à deux semaines. Même si nous sommes habitués à traiter des demandes urgentes, certains délais restent incompréhsibles, il est important d'en avoir conscience.

NOS TRANSFORMATEURS HTA/BT «DE DISTRIBUTION» **10-15-20KV/400V**

Référence GE	Up (V)	U s (V)	P(KVA)	Couplage	Cooling	Disp
TD-20000/400-250KVA	20000	400	250	DYN11	Huile	■
TD-20000/400-400KVA	20000	400	400	DYN11	Huile	■
TD-20000/400-630KVA	20000	400	630	DYN11	Huile	■
TD-20000/400-800KVA	20000	400	800	DYN11	Huile	■
TD-20000/400-1000KVA	20000	400	1000	DYN11	Huile	■
TD-20000/400-1250KVA	20000	400	1250	DYN11	Huile	■
TD-20000/400-1600KVA	20000	400	1600	DYN11	Huile	■
TD-20000/400-2000KVA	20000	400	2000	DYN11	Huile	■
TD-20000/400-2500KVA	20000	400	2500	DYN11	Huile	■
TD-20000/400-3150KVA	20000	400	3150	DYN11	Huile	■
TD-20000/400-5000KVA	20000	400	5000	DYN11	Huile	■
TD-15000/400-250KVA	15000	400	250	DYN11	Huile	■
TD-15000/400-400KVA	15000	400	400	DYN11	Huile	■
TD-15000/400-630KVA	15000	400	630	DYN11	Huile	■
TD-15000/400-800KVA	15000	400	800	DYN11	Huile	■
TD-15000/400-1000KVA	15000	400	1000	DYN11	Huile	■
TD-15000/400-1250KVA	15000	400	1250	DYN11	Huile	■
TD-15000/400-1600KVA	15000	400	1600	DYN11	Huile	■
TD-15000/400-2000KVA	15000	400	2000	DYN11	Huile	■
TD-15000/400-2500KVA	15000	400	2500	DYN11	Huile	■
TD-15000/400-3150KVA	15000	400	3150	DYN11	Huile	■
TD-15000/400-5000KVA	15000	400	5000	DYN11	Huile	■
TD-10000/400-250KVA	10000	400	250	DYN11	Huile	■
TD-10000/400-400KVA	10000	400	400	DYN11	Huile	■
TD-10000/400-630KVA	10000	400	630	DYN11	Huile	■
TD-10000/400-800KVA	10000	400	800	DYN11	Huile	■
TD-10000/400-1000KVA	10000	400	1000	DYN11	Huile	■
TD-10000/400-1250KVA	10000	400	1250	DYN11	Huile	■
TD-10000/400-1600KVA	10000	400	1600	DYN11	Huile	■
TD-10000/400-2000KVA	10000	400	2000	DYN11	Huile	■
TD-10000/400-2500KVA	10000	400	2500	DYN11	Huile	■
TD-10000/400-3150KVA	10000	400	3150	DYN11	Huile	■
TD-10000/400-5000KVA	10000	400	5000	DYN11	Huile	■

NOS TRANSFORMATEURS HTA/BT «EOLIENS» **690V/10-15-20KV**

Référence GE	Up (V)	U s (V)	P(KVA)	Couplage	Cooling	Disp
WIND-OIL-20000/690-800KVA	690	20000	800	DYN11	Huile	■
WIND-OIL-20000/690-1000KVA	690	20000	1000	DYN11	Huile	■
WIND-OIL-20000/690-1250KVA	690	20000	1250	DYN11	Huile	■
WIND-OIL-20000/690-1600KVA	690	20000	1600	DYN11	Huile	■
WIND-OIL-20000/690-2000KVA	690	20000	2000	DYN11	Huile	■
WIND-OIL-20000/690-2500KVA	690	20000	2500	DYN11	Huile	■
WIND-DRY-20000/690-800KVA	690	20000	800	DYN11	Sec	■
WIND-DRY-20000/690-1000KVA	690	20000	1000	DYN11	Sec	■
WIND-DRY-20000/690-1250KVA	690	20000	1250	DYN11	Sec	■
WIND-DRY-20000/690-1600KVA	690	20000	1600	DYN11	Sec	■
WIND-DRY-20000/690-2000KVA	690	20000	2000	DYN11	Sec	■
WIND-DRY-20000/690-2500KVA	690	20000	2500	DYN11	Sec	■
WIND-OIL-15000/690-800KVA	690	15000	800	DYN11	Huile	■
WIND-OIL-15000/690-1000KVA	690	15000	1000	DYN11	Huile	■
WIND-OIL-15000/690-1250KVA	690	15000	1250	DYN11	Huile	■
WIND-OIL-15000/690-1600KVA	690	15000	1600	DYN11	Huile	■
WIND-OIL-15000/690-2000KVA	690	15000	2000	DYN11	Huile	■
WIND-OIL-15000/690-2500KVA	690	15000	2500	DYN11	Huile	■
WIND-DRY-15000/690-800KVA	690	15000	800	DYN11	Sec	■
WIND-DRY-15000/690-1000KVA	690	15000	1000	DYN11	Sec	■
WIND-DRY-15000/690-1250KVA	690	15000	1250	DYN11	Sec	■
WIND-DRY-15000/690-1600KVA	690	15000	1600	DYN11	Sec	■
WIND-DRY-15000/690-2000KVA	690	15000	2000	DYN11	Sec	■
WIND-DRY-15000/690-2500KVA	690	15000	2500	DYN11	Sec	■
WIND-OIL-10000/690-800KVA	690	10000	800	DYN11	Huile	■
WIND-OIL-10000/690-1000KVA	690	10000	1000	DYN11	Huile	■
WIND-OIL-10000/690-1250KVA	690	10000	1250	DYN11	Huile	■
WIND-OIL-10000/690-1600KVA	690	10000	1600	DYN11	Huile	■
WIND-OIL-10000/690-2000KVA	690	10000	2000	DYN11	Huile	■
WIND-OIL-10000/690-2500KVA	690	10000	2500	DYN11	Huile	■
WIND-DRY-10000/690-800KVA	690	10000	800	DYN11	Sec	■
WIND-DRY-10000/690-1000KVA	690	10000	1000	DYN11	Sec	■
WIND-DRY-10000/690-1250KVA	690	10000	1250	DYN11	Sec	■
WIND-DRY-10000/690-1600KVA	690	10000	1600	DYN11	Sec	■
WIND-DRY-10000/690-2000KVA	690	10000	2000	DYN11	Sec	■
WIND-DRY-10000/690-2500KVA	690	10000	2500	DYN11	Sec	■

NOS TRANSFORMATEURS HTA/BT «INDUSTRIE» **6-5,5-3,2KV/400V**

Référence GE	Up (V)	U s (V)	P(KVA)	Couplage	Cooling	Disp
IND-OIL-3200/400-400KVA	3200	400	400	DYN11	Huile	■
IND-OIL-3200/400-500KVA	3200	400	500	DYN11	Huile	■
IND-OIL-3200/400-630KVA	3200	400	630	DYN11	Huile	■
IND-OIL-3200/400-800KVA	3200	400	800	DYN11	Huile	■
IND-OIL-3200/400-1000KVA	3200	400	1000	DYN11	Huile	■
IND-OIL-3200/400-1250KVA	3200	400	1250	DYN11	Huile	■
IND-OIL-3200/400-1600KVA	3200	400	1600	DYN11	Huile	■
IND-OIL-3200/400-2000KVA	3200	400	2000	DYN11	Huile	■
IND-OIL-3200/400-2500KVA	3200	400	2500	DYN11	Huile	■
IND-DRY-3200/400-400KVA	3200	400	400	DYN11	Sec	■
IND-DRY-3200/400-500KVA	3200	400	500	DYN11	Sec	■
IND-DRY-3200/400-630KVA	3200	400	630	DYN11	Sec	■
IND-DRY-3200/400-800KVA	3200	400	800	DYN11	Sec	■
IND-DRY-3200/400-1000KVA	3200	400	1000	DYN11	Sec	■
IND-DRY-3200/400-1250KVA	3200	400	1250	DYN11	Sec	■
IND-DRY-3200/400-1600KVA	3200	400	1600	DYN11	Sec	■
IIND-DRY-3200/400-2000KVA	3200	400	2000	DYN11	Sec	■
IND-DRY-3200/400-2500KVA	3200	400	2500	DYN11	Sec	■
IND-OIL-5500/400-400KVA	5500	400	400	DYN11	Huile	■
IND-OIL-5500/400-500KVA	5500	400	500	DYN11	Huile	■
IND-OIL-5500/400-630KVA	5500	400	630	DYN11	Huile	■
IND-OIL-5500/400-800KVA	5500	400	800	DYN11	Huile	■
IND-OIL-5500/400-1000KVA	5500	400	1000	DYN11	Huile	■
IND-OIL-5500/400-1250KVA	5500	400	1250	DYN11	Huile	■
IND-OIL-5500/400-1600KVA	5500	400	1600	DYN11	Huile	■
IND-OIL-5500/400-2000KVA	5500	400	2000	DYN11	Huile	■
IND-OIL-5500/400-2500KVA	5500	400	2500	DYN11	Huile	■
IND-DRY-5500/400-400KVA	5500	400	400	DYN11	Sec	■
IND-DRY-5500/400-500KVA	5500	400	500	DYN11	Sec	■
IND-DRY-5500/400-630KVA	5500	400	630	DYN11	Sec	■
IND-DRY-5500/400-800KVA	5500	400	800	DYN11	Sec	■
IND-DRY-5500/400-1000KVA	5500	400	1000	DYN11	Sec	■
IND-DRY-5500/400-1250KVA	5500	400	1250	DYN11	Sec	■
IND-DRY-5500/400-1600KVA	5500	400	1600	DYN11	Sec	■
IND-DRY-5500/400-2000KVA	5500	400	2000	DYN11	Sec	■
IND-DRY-5500/400-2500KVA	5500	400	2500	DYN11	Sec	■
IND-OIL-6000/400-400KVA	6000	400	400	DYN11	Huile	■
IND-OIL-6000/400-500KVA	6000	400	500	DYN11	Huile	■
IND-OIL-6000/400-630KVA	6000	400	630	DYN11	Huile	■
IND-OIL-6000/400-800KVA	6000	400	800	DYN11	Huile	■
IND-OIL-6000/400-1000KVA	6000	400	1000	DYN11	Huile	■
IND-OIL-6000/400-1250KVA	6000	400	1250	DYN11	Huile	■
IND-OIL-6000/400-1600KVA	6000	400	1600	DYN11	Huile	■
IND-OIL-6000/400-2000KVA	6000	400	2000	DYN11	Huile	■
IND-OIL-6000/400-2500KVA	6000	400	2500	DYN11	Huile	■
IND-DRY-6000/400-400KVA	6000	400	400	DYN11	Sec	■
IND-DRY-6000/400-500KVA	6000	400	500	DYN11	Sec	■
IND-DRY-6000/400-630KVA	6000	400	630	DYN11	Sec	■
IND-DRY-6000/400-800KVA	6000	400	800	DYN11	Sec	■
IND-DRY-6000/400-1000KVA	6000	400	1000	DYN11	Sec	■
IND-DRY-6000/400-1250KVA	6000	400	1250	DYN11	Sec	■
IND-DRY-6000/400-1600KVA	6000	400	1600	DYN11	Sec	■
IND-DRY-6000/400-2000KVA	6000	400	2000	DYN11	Sec	■
IND-DRY-6000/400-2500KVA	6000	400	2500	DYN11	Sec	■

NOS TRANSFORMATEURS HTA/BT «INDUSTRIE» **6-5,5-3,2KV/230V**

Référence GE	Up (V)	U s (V)	P(KVA)	Couplage	Cooling	Disp
IND-OIL-3200/230-400KVA	3200	230	400	DYN11	Huile	■
IND-OIL-3200/230-500KVA	3200	230	500	DYN11	Huile	■
IND-OIL-3200/230-630KVA	3200	230	630	DYN11	Huile	■
IND-OIL-3200/230-800KVA	3200	230	800	DYN11	Huile	■
IND-OIL-3200/230-1000KVA	3200	230	1000	DYN11	Huile	■
IND-OIL-3200/230-1250KVA	3200	230	1250	DYN11	Huile	■
IND-OIL-3200/230-1600KVA	3200	230	1600	DYN11	Huile	■
IND-OIL-3200/230-2000KVA	3200	230	2000	DYN11	Huile	■
IND-OIL-3200/230-2500KVA	3200	230	2500	DYN11	Huile	■
IND-DRY-3200/230-400KVA	3200	230	400	DYN11	Sec	■
IND-DRY-3200/230-500KVA	3200	230	500	DYN11	Sec	■
IND-DRY-3200/230-630KVA	3200	230	630	DYN11	Sec	■
IND-DRY-3200/230-800KVA	3200	230	800	DYN11	Sec	■
IND-DRY-3200/230-1000KVA	3200	230	1000	DYN11	Sec	■
IND-DRY-3200/230-1250KVA	3200	230	1250	DYN11	Sec	■
IND-DRY-3200/230-1600KVA	3200	230	1600	DYN11	Sec	■
IND-DRY-3200/230-2000KVA	3200	230	2000	DYN11	Sec	■
IND-DRY-3200/230-2500KVA	3200	230	2500	DYN11	Sec	■
IND-OIL-5500/230-400KVA	5500	230	400	DYN11	Huile	■
IND-OIL-5500/230-500KVA	5500	230	500	DYN11	Huile	■
IND-OIL-5500/230-630KVA	5500	230	630	DYN11	Huile	■
IND-OIL-5500/230-800KVA	5500	230	800	DYN11	Huile	■
IND-OIL-5500/230-1000KVA	5500	230	1000	DYN11	Huile	■
IND-OIL-5500/230-1250KVA	5500	230	1250	DYN11	Huile	■
IND-OIL-5500/230-1600KVA	5500	230	1600	DYN11	Huile	■
IND-OIL-5500/230-2000KVA	5500	230	2000	DYN11	Huile	■
IND-OIL-5500/230-2500KVA	5500	230	2500	DYN11	Huile	■
IND-DRY-5500/230-400KVA	5500	230	400	DYN11	Sec	■
IND-DRY-5500/230-500KVA	5500	230	500	DYN11	Sec	■
IND-DRY-5500/230-630KVA	5500	230	630	DYN11	Sec	■
IND-DRY-5500/230-800KVA	5500	230	800	DYN11	Sec	■
IND-DRY-5500/230-1000KVA	5500	230	1000	DYN11	Sec	■
IND-DRY-5500/230-1250KVA	5500	230	1250	DYN11	Sec	■
IND-DRY-5500/230-1600KVA	5500	230	1600	DYN11	Sec	■
IND-DRY-5500/230-2000KVA	5500	230	2000	DYN11	Sec	■
IND-DRY-5500/230-2500KVA	5500	230	2500	DYN11	Sec	■
IND-OIL-6000/230-400KVA	6000	230	400	DYN11	Huile	■
IND-OIL-6000/230-500KVA	6000	230	500	DYN11	Huile	■
IND-OIL-6000/230-630KVA	6000	230	630	DYN11	Huile	■
IND-OIL-6000/230-800KVA	6000	230	800	DYN11	Huile	■
IND-OIL-6000/230-1000KVA	6000	230	1000	DYN11	Huile	■
IND-OIL-6000/230-1250KVA	6000	230	1250	DYN11	Huile	■
IND-OIL-6000/230-1600KVA	6000	230	1600	DYN11	Huile	■
IND-OIL-6000/230-2000KVA	6000	230	2000	DYN11	Huile	■
IND-OIL-6000/230-2500KVA	6000	230	2500	DYN11	Huile	■
IND-DRY-6000/230-400KVA	6000	230	400	DYN11	Sec	■
IND-DRY-6000/230-500KVA	6000	230	500	DYN11	Sec	■
IND-DRY-6000/230-630KVA	6000	230	630	DYN11	Sec	■
IND-DRY-6000/230-800KVA	6000	230	800	DYN11	Sec	■
IND-DRY-6000/230-1000KVA	6000	230	1000	DYN11	Sec	■
IND-DRY-6000/230-1250KVA	6000	230	1250	DYN11	Sec	■
IND-DRY-6000/230-1600KVA	6000	230	1600	DYN11	Sec	■
IND-DRY-6000/230-2000KVA	6000	230	2000	DYN11	Sec	■
IND-DRY-6000/230-2500KVA	6000	230	2500	DYN11	Sec	■

NOS TRANSFORMATEURS HTA/BT «INDUSTRIE» **6-5,5-3,2KV/ 515V**

Référence transformateur	Up (V)	U s (V)	P(KVA)	Couplage	Cooling	Disp
IND-OIL-3200/515-400KVA	3200	515	400	DYN11	Huile	
IND-OIL-3200/515-500KVA	3200	515	500	DYN11	Huile	
IND-OIL-3200/515-630KVA	3200	515	630	DYN11	Huile	
IND-OIL-3200/515-800KVA	3200	515	800	DYN11	Huile	
IND-OIL-3200/515-1000KVA	3200	515	1000	DYN11	Huile	
IND-OIL-3200/515-1250KVA	3200	515	1250	DYN11	Huile	
IND-OIL-3200/515-1600KVA	3200	515	1600	DYN11	Huile	
IND-OIL-3200/515-2000KVA	3200	515	2000	DYN11	Huile	
IND-OIL-3200/515-2500KVA	3200	515	2500	DYN11	Huile	
IND-DRY-3200/515-400KVA	3200	515	400	DYN11	Sec	
IND-DRY-3200/515-500KVA	3200	515	500	DYN11	Sec	
IND-DRY-3200/515-630KVA	3200	515	630	DYN11	Sec	
IND-DRY-3200/515-800KVA	3200	515	800	DYN11	Sec	
IND-DRY-3200/515-1000KVA	3200	515	1000	DYN11	Sec	
IND-DRY-3200/515-1250KVA	3200	515	1250	DYN11	Sec	
IND-DRY-3200/515-1600KVA	3200	515	1600	DYN11	Sec	
IND-DRY-3200/515-2000KVA	3200	515	2000	DYN11	Sec	
IND-DRY-3200/515-2500KVA	3200	515	2500	DYN11	Sec	
IND-OIL-5500/515-400KVA	5500	515	400	DYN11	Huile	
IND-OIL-5500/515-500KVA	5500	515	500	DYN11	Huile	
IND-OIL-5500/515-630KVA	5500	515	630	DYN11	Huile	
IND-OIL-5500/515-800KVA	5500	515	800	DYN11	Huile	
IND-OIL-5500/515-1000KVA	5500	515	1000	DYN11	Huile	
IND-OIL-5500/515-1250KVA	5500	515	1250	DYN11	Huile	
IND-OIL-5500/515-1600KVA	5500	515	1600	DYN11	Huile	
IND-OIL-5500/515-2000KVA	5500	515	2000	DYN11	Huile	
IND-OIL-5500/515-2500KVA	5500	515	2500	DYN11	Huile	
IND-DRY-5500/515-400KVA	5500	515	400	DYN11	Sec	
IND-DRY-5500/515-500KVA	5500	515	500	DYN11	Sec	
IND-DRY-5500/515-630KVA	5500	515	630	DYN11	Sec	
IND-DRY-5500/515-800KVA	5500	515	800	DYN11	Sec	
IND-DRY-5500/515-1000KVA	5500	515	1000	DYN11	Sec	
IND-DRY-5500/515-1250KVA	5500	515	1250	DYN11	Sec	
IND-DRY-5500/515-1600KVA	5500	515	1600	DYN11	Sec	
IND-DRY-5500/515-2000KVA	5500	515	2000	DYN11	Sec	
IND-DRY-5500/515-2500KV	5500	515	2500	DYN11	Sec	
IND-OIL-6000/515-400KVA	6000	515	400	DYN11	Huile	
IND-OIL-6000/515-500KVA	6000	515	500	DYN11	Huile	
IND-OIL-6000/515-630KVA	6000	515	630	DYN11	Huile	
IND-OIL-6000/515-800KVA	6000	515	800	DYN11	Huile	
IND-OIL-6000/515-1000KVA	6000	515	1000	DYN11	Huile	
IND-OIL-6000/515-1250KVA	6000	515	1250	DYN11	Huile	
IND-OIL-6000/515-1600KVA	6000	515	1600	DYN11	Huile	
IND-OIL-6000/515-2000KVA	6000	515	2000	DYN11	Huile	
IND-OIL-6000/515-2500KVA	6000	515	2500	DYN11	Huile	
IND-DRY-6000/515-400KVA	6000	515	400	DYN11	Sec	
IND-DRY-6000/515-500KVA	6000	515	500	DYN11	Sec	
IND-DRY-6000/515-630KVA	6000	515	630	DYN11	Sec	
IND-DRY-6000/515-800KVA	6000	515	800	DYN11	Sec	
IND-DRY-6000/515-1000KVA	6000	515	1000	DYN11	Sec	
IND-DRY-6000/515-1250KVA	6000	515	1250	DYN11	Sec	
IND-DRY-6000/515-1600KVA	6000	515	1600	DYN11	Sec	
IND-DRY-6000/515-2000KVA	6000	515	2000	DYN11	Sec	
IND-DRY-6000/515-2500KVAA	6000	515	2500	DYN11	Sec	

NOS TRANSFORMATEURS HTA/HTA «INDUSTRIE» **20KV/6-5,5-3,2KV**

Référence transformateur	Up (V)	U s (V)	P(KVA)	Couplage	Cooling	Disp
IND-OIL-20000/6000-800KVA	20000	6000	800	DYN11	Huile	■
IND-OIL-20000/6000-1000KVA	20000	6000	1000	DYN11	Huile	■
IND-OIL-20000/6000-1250KVA	20000	6000	1250	DYN11	Huile	■
IND-OIL-20000/6000-1600KVA	20000	6000	1600	DYN11	Huile	■
IND-OIL-20000/6000-2000KVA	20000	6000	2000	DYN11	Huile	■
IND-OIL-20000/6000-2500KVA	20000	6000	2500	DYN11	Huile	■
IND-OIL-20000/6000-3150KVA	20000	6000	3150	DYN11	Huile	■
IND-OIL-20000/6000-5000KVA	20000	6000	5000	DYN11	Huile	■
IND-DRY-20000/6000-800KVA	20000	6000	800	DYN11	Sec	■
IND-DRY-20000/6000-1000KVA	20000	6000	1000	DYN11	Sec	■
IND-DRY-20000/6000-1250KVA	20000	6000	1250	DYN11	Sec	■
IND-DRY-20000/6000-1600KVA	20000	6000	1600	DYN11	Sec	■
IND-DRY-20000/6000-2000KVA	20000	6000	2000	DYN11	Sec	■
IND-DRY-20000/6000-2500KVA	20000	6000	2500	DYN11	Sec	■
IND-DRY-20000/6000-3150KVA	20000	6000	3150	DYN11	Sec	■
IND-DRY-20000/6000-5000KVA	20000	6000	5000	DYN11	Sec	■
IND-OIL-20000/5500-800KVA	20000	5500	800	DYN11	Huile	■
IND-OIL-20000/5500-1000KVA	20000	5500	1000	DYN11	Huile	■
IND-OIL-20000/5500-1250KVA	20000	5500	1250	DYN11	Huile	■
IND-OIL-20000/5500-1600KVA	20000	5500	1600	DYN11	Huile	■
IND-OIL-20000/5500-2000KVA	20000	5500	2000	DYN11	Huile	■
IND-OIL-20000/5500-2500KVA	20000	5500	2500	DYN11	Huile	■
IND-OIL-20000/5500-3150KVA	20000	5500	3150	DYN11	Huile	■
IND-OIL-20000/5500-5000KVA	20000	5500	5000	DYN11	Huile	■
IND-DRY-20000/5500-800KVA	20000	5500	800	DYN11	Sec	■
IND-DRY-20000/5500-1000KVA	20000	5500	1000	DYN11	Sec	■
IND-DRY-20000/5500-1250KVA	20000	5500	1250	DYN11	Sec	■
IND-DRY-20000/5500-1600KVA	20000	5500	1600	DYN11	Sec	■
IND-DRY-20000/5500-2000KVA	20000	5500	2000	DYN11	Sec	■
IND-DRY-20000/5500-2500KVA	20000	5500	2500	DYN11	Sec	■
IND-DRY-20000/5500-3150KVA	20000	5500	3150	DYN11	Sec	■
IND-DRY-20000/5500-5000KVA	20000	5500	5000	DYN11	Sec	■
IND-OIL-20000/3200-800KVA	20000	3200	800	DYN11	Huile	■
IND-OIL-20000/3200-1000KVA	20000	3200	1000	DYN11	Huile	■
IND-OIL-20000/3200-1250KVA	20000	3200	1250	DYN11	Huile	■
IND-OIL-20000/3200-1600KVA	20000	3200	1600	DYN11	Huile	■
IND-OIL-20000/3200-2000KVA	20000	3200	2000	DYN11	Huile	■
IND-OIL-20000/3200-2500KVA	20000	3200	2500	DYN11	Huile	■
IND-OIL-20000/3200-3150KVA	20000	3200	3150	DYN11	Huile	■
IND-OIL-20000/3200-5000KVA	20000	3200	5000	DYN11	Huile	■
IND-DRY-20000/3200-800KVA	20000	3200	800	DYN11	Sec	■
IND-DRY-20000/3200-1000KVA	20000	3200	1000	DYN11	Sec	■
IND-DRY-20000/3200-1250KVA	20000	3200	1250	DYN11	Sec	■
IND-DRY-20000/3200-1600KVA	20000	3200	1600	DYN11	Sec	■
IND-DRY-20000/3200-2000KVA	20000	3200	2000	DYN11	Sec	■
IND-DRY-20000/3200-2500KVA	20000	3200	2500	DYN11	Sec	■
IND-DRY-20000/3200-3150KVA	20000	3200	3150	DYN11	Sec	■
IND-DRY-20000/3200-5000KVA	20000	3200	5000	DYN11	Sec	■

NOS TRANSFORMATEURS HTA/HTA «INDUSTRIE» **15KV/6-5,5-3,2KV**

Référence transformateur	Up (V)	U s (V)	P(KVA)	Couplage	Cooling	Disp
IND-OIL-15000/6000-800KVA	15000	6000	800	DYN11	Huile	■
IND-OIL-15000/6000-1000KVA	15000	6000	1000	DYN11	Huile	■
IND-OIL-15000/6000-1250KVA	15000	6000	1250	DYN11	Huile	■
IND-OIL-15000/6000-1600KVA	15000	6000	1600	DYN11	Huile	■
IND-OIL-15000/6000-2000KVA	15000	6000	2000	DYN11	Huile	■
IND-OIL-15000/6000-2500KVA	15000	6000	2500	DYN11	Huile	■
IND-OIL-15000/6000-3150KVA	15000	6000	3150	DYN11	Huile	■
IND-OIL-15000/6000-5000KVA	15000	6000	5000	DYN11	Huile	■
IND-DRY-15000/6000-800KVA	15000	6000	800	DYN11	Sec	■
IND-DRY-15000/6000-1000KVA	15000	6000	1000	DYN11	Sec	■
IND-DRY-15000/6000-1250KVA	15000	6000	1250	DYN11	Sec	■
IND-DRY-15000/6000-1600KVA	15000	6000	1600	DYN11	Sec	■
IND-DRY-15000/6000-2000KVA	15000	6000	2000	DYN11	Sec	■
IND-DRY-15000/6000-2500KVA	15000	6000	2500	DYN11	Sec	■
IND-DRY-15000/6000-3150KVA	15000	6000	3150	DYN11	Sec	■
IND-DRY-15000/6000-5000KVA	15000	6000	5000	DYN11	Sec	■
IND-OIL-15000/5500-800KVA	15000	5500	800	DYN11	Huile	■
IND-OIL-15000/5500-1000KVA	15000	5500	1000	DYN11	Huile	■
IND-OIL-15000/5500-1250KVA	15000	5500	1250	DYN11	Huile	■
IND-OIL-15000/5500-1600KVA	15000	5500	1600	DYN11	Huile	■
IND-OIL-15000/5500-2000KVA	15000	5500	2000	DYN11	Huile	■
IND-OIL-15000/5500-2500KVA	15000	5500	2500	DYN11	Huile	■
IND-OIL-15000/5500-3150KVA	15000	5500	3150	DYN11	Huile	■
IND-OIL-15000/5500-5000KVA	15000	5500	5000	DYN11	Huile	■
IND-DRY-15000/5500-800KVA	15000	5500	800	DYN11	Sec	■
IND-DRY-15000/5500-1000KVA	15000	5500	1000	DYN11	Sec	■
IND-DRY-15000/5500-1250KVA	15000	5500	1250	DYN11	Sec	■
IND-DRY-15000/5500-1600KVA	15000	5500	1600	DYN11	Sec	■
IND-DRY-15000/5500-2000KVA	15000	5500	2000	DYN11	Sec	■
IND-DRY-15000/5500-2500KVA	15000	5500	2500	DYN11	Sec	■
IND-DRY-15000/5500-3150KVA	15000	5500	3150	DYN11	Sec	■
IND-DRY-15000/5500-5000KVA	15000	5500	5000	DYN11	Sec	■
IND-OIL-15000/3200-800KVA	15000	3200	800	DYN11	Huile	■
IND-OIL-15000/3200-1000KVA	15000	3200	1000	DYN11	Huile	■
IND-OIL-15000/3200-1250KVA	15000	3200	1250	DYN11	Huile	■
IND-OIL-15000/3200-1600KVA	15000	3200	1600	DYN11	Huile	■
IND-OIL-15000/3200-2000KVA	15000	3200	2000	DYN11	Huile	■
IND-OIL-15000/3200-2500KVA	15000	3200	2500	DYN11	Huile	■
IND-OIL-15000/3200-3150KVA	15000	3200	3150	DYN11	Huile	■
IND-OIL-15000/3200-5000KVA	15000	3200	5000	DYN11	Huile	■
IND-DRY-15000/3200-800KVA	15000	3200	800	DYN11	Sec	■
IND-DRY-15000/3200-1000KVA	15000	3200	1000	DYN11	Sec	■
IND-DRY-15000/3200-1250KVA	15000	3200	1250	DYN11	Sec	■
IND-DRY-15000/3200-1600KVA	15000	3200	1600	DYN11	Sec	■
IND-DRY-15000/3200-2000KVA	15000	3200	2000	DYN11	Sec	■
IND-DRY-15000/3200-2500KVA	15000	3200	2500	DYN11	Sec	■
IND-DRY-15000/3200-3150KVA	15000	3200	3150	DYN11	Sec	■
IND-DRY-15000/3200-5000KVA	15000	3200	5000	DYN11	Sec	■

NOS TRANSFORMATEURS HTA/HTA «INDUSTRIE» **10KV/6-5,5-3,2KV**

Référence transformateur	Up (V)	U s (V)	P(KVA)	Couplage	Cooling	Disp
IND-OIL-10000/6000-800KVA	10000	6000	800	DYN11	Huile	■
IND-OIL-10000/6000-1000KVA	10000	6000	1000	DYN11	Huile	■
IND-OIL-10000/6000-1250KVA	10000	6000	1250	DYN11	Huile	■
IND-OIL-10000/6000-1600KVA	10000	6000	1600	DYN11	Huile	■
IND-OIL-10000/6000-2000KVA	10000	6000	2000	DYN11	Huile	■
IND-OIL-10000/6000-2500KVA	10000	6000	2500	DYN11	Huile	■
IND-OIL-10000/6000-3150KVA	10000	6000	3150	DYN11	Huile	■
IND-OIL-10000/6000-5000KVA	10000	6000	5000	DYN11	Huile	■
IND-DRY-10000/6000-800KVA	10000	6000	800	DYN11	Sec	■
IND-DRY-10000/6000-1000KVA	10000	6000	1000	DYN11	Sec	■
IND-DRY-10000/6000-1250KVA	10000	6000	1250	DYN11	Sec	■
IND-DRY-10000/6000-1600KVA	10000	6000	1600	DYN11	Sec	■
IND-DRY-10000/6000-2000KVA	10000	6000	2000	DYN11	Sec	■
IND-DRY-10000/6000-2500KVA	10000	6000	2500	DYN11	Sec	■
IND-DRY-10000/6000-3150KVA	10000	6000	3150	DYN11	Sec	■
IND-DRY-10000/6000-5000KVA	10000	6000	5000	DYN11	Sec	■
IND-OIL-10000/5500-800KVA	10000	5500	800	DYN11	Huile	■
IND-OIL-10000/5500-1000KVA	10000	5500	1000	DYN11	Huile	■
IND-OIL-10000/5500-1250KVA	10000	5500	1250	DYN11	Huile	■
IND-OIL-10000/5500-1600KVA	10000	5500	1600	DYN11	Huile	■
IND-OIL-10000/5500-2000KVA	10000	5500	2000	DYN11	Huile	■
IND-OIL-10000/5500-2500KVA	10000	5500	2500	DYN11	Huile	■
IND-OIL-10000/5500-3150KVA	10000	5500	3150	DYN11	Huile	■
IND-OIL-10000/5500-5000KVA	10000	5500	5000	DYN11	Huile	■
IND-DRY-10000/5500-800KVA	10000	5500	800	DYN11	Sec	■
IND-DRY-10000/5500-1000KVA	10000	5500	1000	DYN11	Sec	■
IND-DRY-10000/5500-1250KVA	10000	5500	1250	DYN11	Sec	■
IND-DRY-10000/5500-1600KVA	10000	5500	1600	DYN11	Sec	■
IND-DRY-10000/5500-2000KVA	10000	5500	2000	DYN11	Sec	■
IND-DRY-10000/5500-2500KVA	10000	5500	2500	DYN11	Sec	■
IND-DRY-10000/5500-3150KVA	10000	5500	3150	DYN11	Sec	■
IND-DRY-10000/5500-5000KVA	10000	5500	5000	DYN11	Sec	■
IND-OIL-10000/3200-800KVA	10000	3200	800	DYN11	Huile	■
IND-OIL-10000/3200-1000KVA	10000	3200	1000	DYN11	Huile	■
IND-OIL-10000/3200-1250KVA	10000	3200	1250	DYN11	Huile	■
IND-OIL-10000/3200-1600KVA	10000	3200	1600	DYN11	Huile	■
IND-OIL-10000/3200-2000KVA	10000	3200	2000	DYN11	Huile	■
IND-OIL-10000/3200-2500KVA	10000	3200	2500	DYN11	Huile	■
IND-OIL-10000/3200-3150KVA	10000	3200	3150	DYN11	Huile	■
IND-OIL-10000/3200-5000KVA	10000	3200	5000	DYN11	Huile	■
IND-DRY-10000/3200-800KVA	10000	3200	800	DYN11	Sec	■
IND-DRY-10000/3200-1000KVA	10000	3200	1000	DYN11	Sec	■
IND-DRY-10000/3200-1250KVA	10000	3200	1250	DYN11	Sec	■
IND-DRY-10000/3200-1600KVA	10000	3200	1600	DYN11	Sec	■
IND-DRY-10000/3200-2000KVA	10000	3200	2000	DYN11	Sec	■
IND-DRY-10000/3200-2500KVA	10000	3200	2500	DYN11	Sec	■
IND-DRY-10000/3200-3150KVA	10000	3200	3150	DYN11	Sec	■
IND-DRY-10000/3200-5000KVA	10000	3200	5000	DYN11	Sec	■

DREKAN POWER-RENTAL

APPORTEUR DE SOLUTIONS EN INSTALLATIONS ELECTRIQUES PROVISOIRES BT, HTA & HTB

GROUPES ELECTROGENES

GROUPES ELECTROGENES DIESEL DE 16 A 2500KVA

CENTRALES MULTI-MEGAWATT

SOLUTIONS DE PRODUCTION D'ENERGIE DE FORTE PUISSANCE & DE LONGUE DUREE

TRANSFORMATEURS HTB

TRANSFORMATEURS DE 63KV A 225KV JUSQU'A 50MVA

POSTES HTB

POSTES DE TRANSFORMATION JUSQU'A 50MVA SOUS 225KV

TRANSFORMATEURS HTA

TRANSFORMATEURS DE 1KV A 33KV JUSQU'A 5MVA

POSTES & CABINES HTA

POSTES DE LIVRAISON ET DE TRANSFORMATION JUSQU'A 5MVA SOUS 33KV

CABLES & ACCESSOIRES HTA

CABLES, BOITES DE JONCTION, PRISES MOBILES, FILTRES PASSIFS, ETC

ARMOIRES DE COMPTAGE BT

ARMOIRES DE COMPTAGE «TARIF BLEU» OU «TARIF JAUNE»

TRANSFORMATEURS BT

TRANSFORMATEURS D'ISOLEMENT, DY, ETC.

INVERSEURS DE SOURCES BT

ARMOIRES «INS» POUR GROUPES ELECTROGENES

ARMOIRES DE REPARTITION BT

SHELTERS & ARMOIRES DE REPARTITION DE 400A A 3200A

ARMOIRES DE DISTRIBUTION BT

ARMOIRES DE CHANTIER DE 32A A 125A

CABLES & ACCESSOIRES BT

CABLES, ADAPTATEURS, PASSAGES DE CABLES, ETC

EQUIPEMENTS TBT

CABLES, TRANSFORMATEURS TBT, ETC

ABAQUES ET NOTES TECHNIQUES

INFORMATIONS UTILES POUR LE CHOIX ET LE DIMENSIONNEMENT DE VOS INSTALLATIONS

SOLUTIONS DE LOCATION DE POSTES MOBILES HTA/BT

POSTES DE LIVRAISON ET DE TRANSFORMATION

DES SOLUTIONS ADAPTÉES A VOS BESOINS

- Rapidité d'exécution
- Prise en charge de la logistique par Drekan et ses partenaires
- Alimentation de vos chantiers les plus importants en toute simplicité
- Le maintien de la continuité de service partout en France
- Des produits adaptés aux dernières normes en vigueur

UNE QUALITÉ OPTIMALE

- Une offre 100% sécurisée avec toutes les garanties de conformités (agrément EDF)
- Respect des normes HN64S30 / NFC 13.100 / 13.101 / 15.100 / 13.200
- Contrôles réglementaires par un organisme certifié avant chaque expédition

UNE LARGE GAMME DE MATÉRIEL DISPONIBLE

- Plus de 120 postes métalliques standards HTA/BT de 250 à 3150kVA
- Des transformateurs «hors standards» en 3,3kV, 5,5kV, 10 ou 15kV
- Une large gamme de TGBT adaptable de 400 à 3200A
- Des faisceaux de câbles souterrains ou aériens en HT et BT.
- Des postes pré-équipés en coffrets TIPI

DES CONFIGURATIONS DE RÉSEAU HTA SUR MESURE

- Postes de transformation en antenne
- Postes de transformation en coupure d'artère
- Postes de transformation en double dérivation
- Postes de répartition
- Postes de livraison
- Postes TIPI 400 et 630 KVA à encombrement réduit

DES CONFIGURATIONS DE DÉPART BASSE TENSION MODULABLES

- Protection des départs basse-tension en 3 ou 4 pôles
- Départ sur jeu de barres ou sur plages disjoncteurs
- TGBT de 2 à 10 départs protégés par disjoncteurs 3 ou 4 pôles
- Adaptation du régime de neutre possible

DE NOMBREUSES APPLICATIONS EN ALIMENTATION TEMPORAIRE

- BTP : Alimentation cours ou moyen terme des chantiers
- Événementiel : pour les gros événements de longue durée
- Industrie : en cas de panne de postes HT
- Distributeurs d'électricité : raccordement provisoire ou sur pannes de postes
- Marine : alimentation de navires à quai / «Cold Ironing»

POSTE DE TRANSFORMATION STANDARD - 20KV/400V - **250KVA**

RÉFÉRENCE PRODUIT : PDT-20KV/400V-250KVA-13100-IIP

INFORMATIONS GÉNÉRALES

- Format container ISO 20 pieds
- Comptage basse tension
- Agrément EDF
- Accès locaux BT et HT différenciés
- Transformateur à bain d'huile
- Conforme à la norme HN64S30
- Conforme à la norme NFC13100
- Conforme à la norme HN64S52
- Chauffage de cabine
- Eclairage intérieur et extérieur
- Voyant de défaut extérieur
- TGBT modulaire adaptable

CARACTÉRISTIQUES ÉLECTRIQUES*

Caractéristiques	Valeur	Unité
Puissance nominale active	250	kVA
Puissance apparente à Cosphi 0,8	200	kW
Tension primaire	20	kV
Tension secondaire	230/400	V
Fréquence	50	Hz
Type de couplage du transformateur	DIN11	-
Intensité au primaire	7,2	A
Intensité au secondaire	352	A

Caractéristiques susceptibles d'évoluer

COTES D'ENCOMBREMENT*

Dimensions	Valeur	Unité
Longueur hors tout «L»	6060	mm
Largeur hors tout «l»	2440	mm
Hauteur hors tout «h»	2590	mm
Poids	5000	kG

*Dimensions et design susceptibles d'évoluer

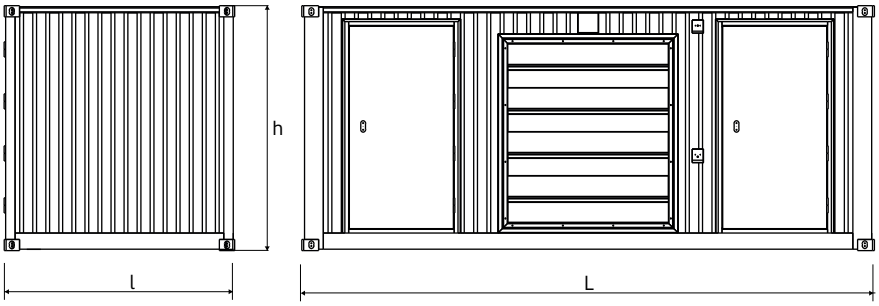

DÉPARTS BASSE-TENSION DISPONIBLES EN STANDARD

Caractéristiques	Valeur	Unité
Protection générale TGBT	400	A
Départ basse tension N° 1	-	A
Départ basse tension N° 2	-	A
Départ basse tension N° 3	-	A
Départ basse tension N° 4	-	A
Départ basse tension N° 5	-	A

SCHÉMA ÉLECTRIQUE

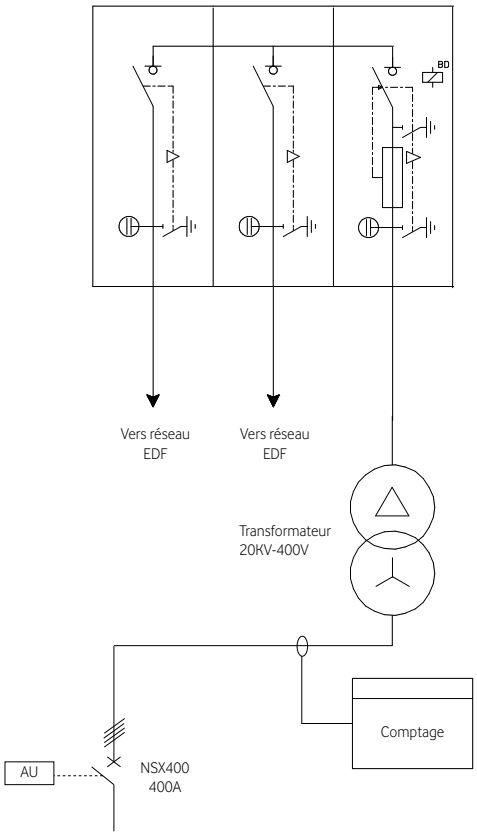

ÉQUIPEMENTS OPTIONNELS ADAPTES

- Départs supplémentaires
- Inverseurs normal/secours sur la BT
- Poste de livraison
- Armoires de distribution
- Groupe électrogène de secours
- TGBT déporté (shelter 10 pieds)
- Câbles basse tension

POSTE DE TRANSFORMATION STANDARD - 20KV/400V - **400KVA**

RÉFÉRENCE PRODUIT : PDT-20KV/400V-400KVA-13100-IIP

INFORMATIONS GÉNÉRALES

- Format container ISO 20 pieds
- Comptage basse tension
- Agrément EDF
- Accès locaux BT et HT différenciés
- Transformateur à bain d'huile
- Conforme à la norme HN64S30
- Conforme à la norme NFC13100
- Conforme à la norme HN64S52
- Chauffage de cabine
- Eclairage intérieur et extérieur
- Voyant de défaut extérieur
- TGBT modulaire adaptable

CARACTÉRISTIQUES ÉLECTRIQUES*

Caractéristiques	Valeur	Unité
Puissance nominale active	400	kVA
Puissance apparente à Cosphi 0,8	320	kW
Tension primaire	20	kV
Tension secondaire	230/400	V
Fréquence	50	Hz
Type de couplage du transformateur	DIN11	-
Intensité au primaire	11,5	A
Intensité au secondaire	577	A

Caractéristiques susceptibles d'évoluer

COTES D'ENCOMBREMENT*

Dimensions	Valeur	Unité
Longueur hors tout «L»	6060	mm
Largeur hors tout «l»	2440	mm
Hauteur hors tout «h»	2590	mm
Poids	5000	kG

*Dimensions et design susceptibles d'évoluer

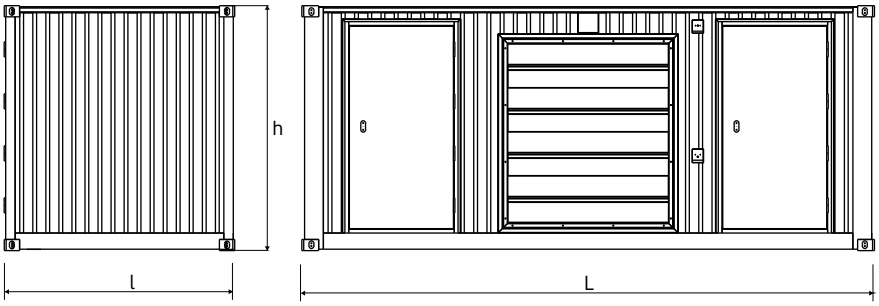

DÉPARTS BASSE-TENSION DISPONIBLES EN STANDARD

Caractéristiques	Valeur	Unité
Protection générale TGBT	630	A
Départ basse tension N° 1	-	A
Départ basse tension N° 2	-	A
Départ basse tension N° 3	-	A
Départ basse tension N° 4	-	A
Départ basse tension N° 5	-	A

SCHÉMA ÉLECTRIQUE

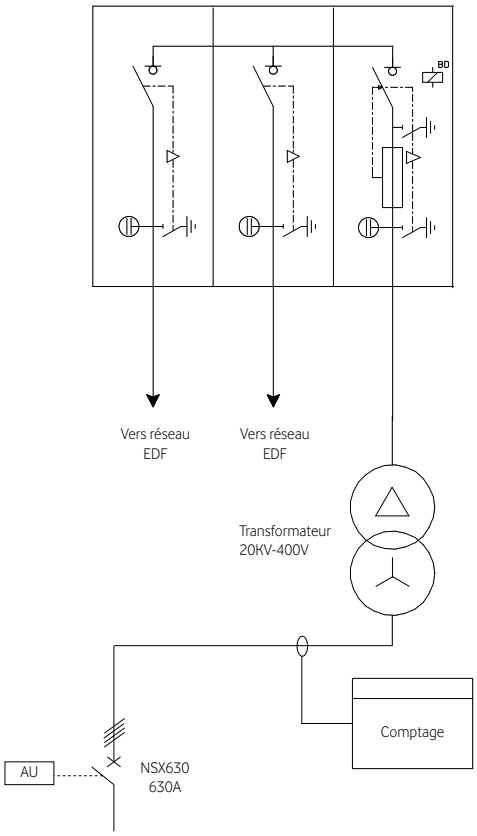

ÉQUIPEMENTS OPTIONNELS ADAPTES

- Départs supplémentaires
- Inverseurs normal/secours sur la BT
- Poste de livraison
- Armoires de distribution
- Groupe électrogène de secours
- TGBT déporté (shelter 10 pieds)
- Câbles basse tension

POSTE DE DISTRIBUTION TIPI/ENEDIS - 20KV - **400KVA**

RÉFÉRENCE PRODUIT : TIPI-20KV/400V-400KVA

INFORMATIONS GÉNÉRALES

- **Usage réservé aux exploitants**
- Format compact type «trotoir»
- Accès locaux BT et HT différenciés
- Transformateur à bain d'huile
- ST Enedis 63-S-61 (2017)
- CEI 439.1 / CEI 947-3
- Pour fusibles HPC Taille 2
- Chauffage de cabine
- Éclairage intérieur
- Voyant de défaut extérieur

CARACTÉRISTIQUES ÉLECTRIQUES

Caractéristiques	Valeur	Unité
Puissance nominale active	400	kVA
Puissance apparente à Cosphi 0,8	320	kW
Tension primaire	20	kV
Tension secondaire	400	V
Fréquence	50	Hz
Type de couplage du transformateur	DIN11	-
Intensité au primaire	11,55	A
Intensité au secondaire	553	A

COTES D'ENCOMBREMENT

Dimensions	Valeur	Unité
Longueur hors tout «L»	4320	mm
Largeur hors tout «l»	1395	mm
Hauteur hors tout «h»	2408	mm
Poids	4500	kG

*Dimensions et design susceptible d'évoluer

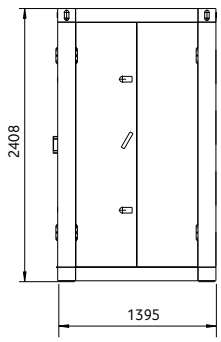

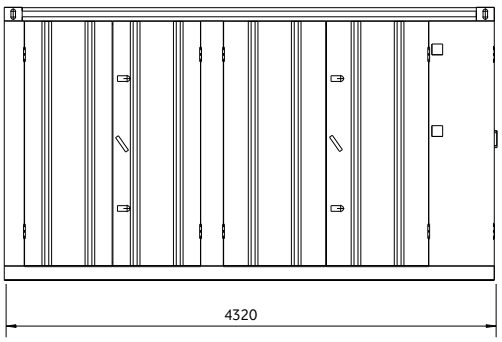

DÉPARTS BASSE-TENSION DISPONIBLES EN STANDARD

Caractéristiques	Valeur	Unité
Protection générale TGBT	630	A
Unité de départ Distribution Publique	-	A
Unité de départ Distribution Publique	-	A
Unité de départ Distribution Publique	-	A
Unité de départ Distribution Publique	-	A
Unité de départ Distribution Publique	-	A
Unité de départ Distribution Publique	-	A
Unité de départ Distribution Publique	-	A
Unité de départ Distribution Publique	-	A
Unité de départ Distribution Publique	-	A

SCHÉMA ÉLECTRIQUE

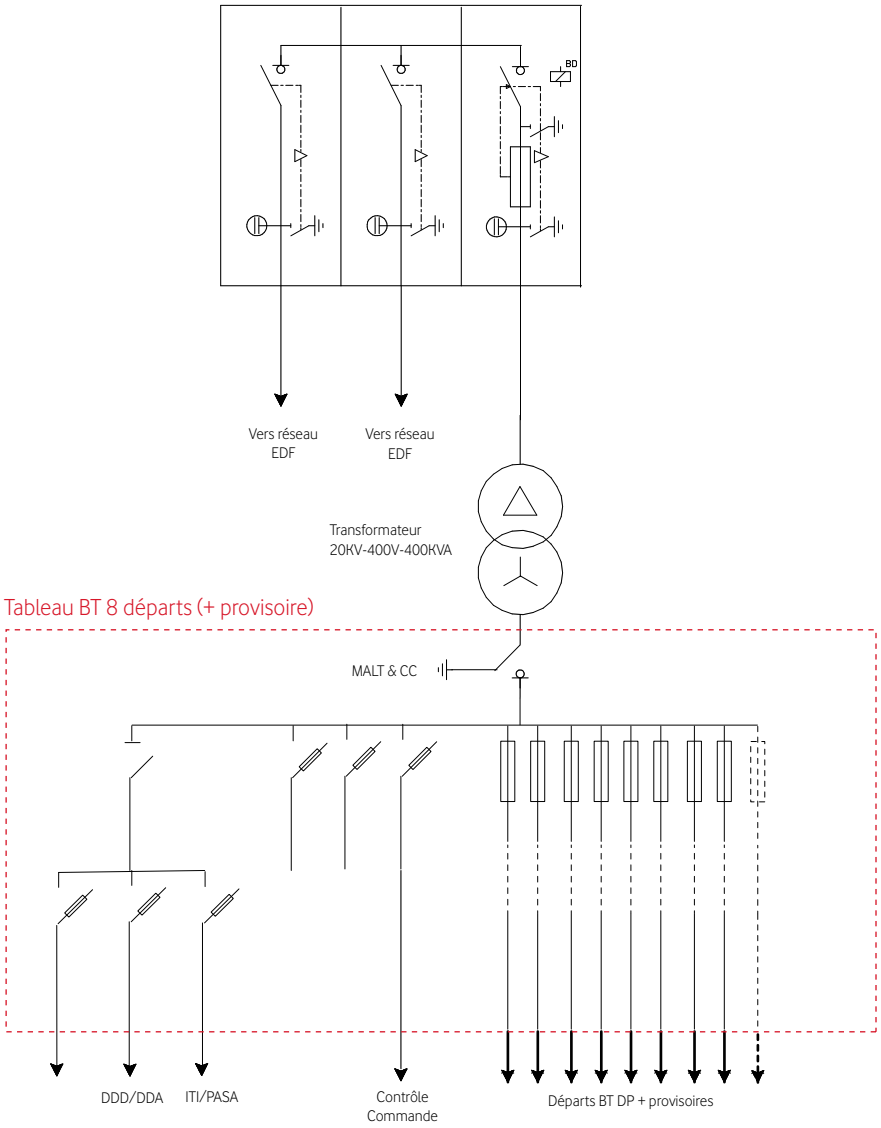

POSTE DE TRANSFORMATION STANDARD - 20KV/400V - **630KVA**

RÉFÉRENCE PRODUIT : PDT-20KV/400V-630KVA-13100-IIP

INFORMATIONS GÉNÉRALES

- Format container ISO 20 pieds
- Comptage basse tension
- Agrément EDF
- Accès locaux BT et HT différenciés
- Transformateur à bain d'huile
- Conforme à la norme HN64S30
- Conforme à la norme NFC13100
- Conforme à la norme HN64S52
- Chauffage de cabine
- Eclairage intérieur et extérieur
- Voyant de défaut extérieur
- TGBT modulaire adaptable

CARACTÉRISTIQUES ÉLECTRIQUES*

Caractéristiques	Valeur	Unité
Puissance nominale active	630	kVA
Puissance apparente à Cosphi 0,8	500	kW
Tension primaire	20	kV
Tension secondaire	230/400	V
Fréquence	50	Hz
Type de couplage du transformateur	DIN11	-
Intensité au primaire	18,2	A
Intensité au secondaire	909	A

Caractéristiques susceptibles d'évoluer

COTES D'ENCOMBREMENT*

Dimensions	Valeur	Unité
Longueur hors tout «L»	6060	mm
Largeur hors tout «l»	2440	mm
Hauteur hors tout «h»	2590	mm
Poids	5000	kG

*Dimensions et design susceptibles d'évoluer

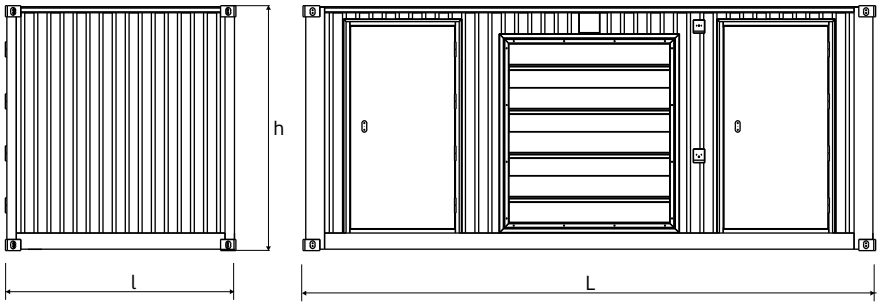

DÉPARTS BASSE-TENSION DISPONIBLES EN STANDARD

Caractéristiques	Valeur	Unité
Protection générale TGBT	1000	A
Départ basse tension N° 1	-	A
Départ basse tension N° 2	-	A
Départ basse tension N° 3	-	A
Départ basse tension N° 4	-	A
Départ basse tension N° 5	-	A

SCHÉMA ÉLECTRIQUE

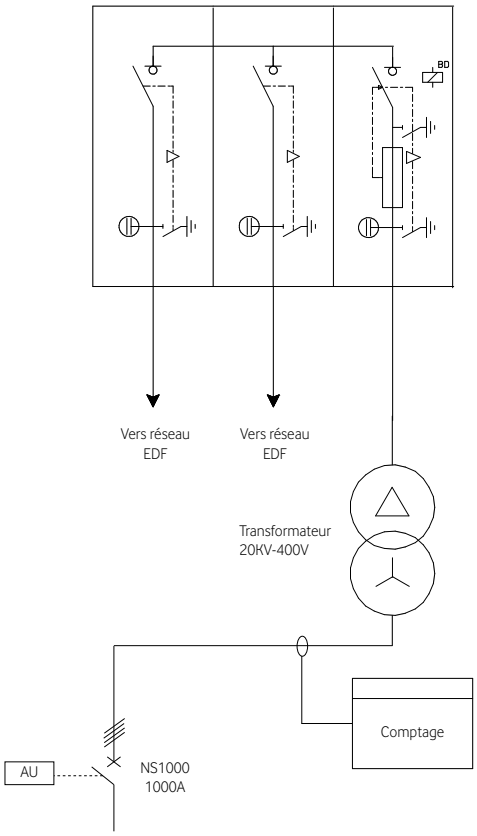

ÉQUIPEMENTS OPTIONNELS ADAPTES

- Départs supplémentaires
- Inverseurs normal/secours sur la BT
- Poste de livraison
- Armoires de distribution
- Groupe électrogène de secours
- TGBT déporté (shelter 10 pieds)
- Câbles basse tension

POSTE DE DISTRIBUTION TIPI/ENEDIS - 20KV - **630KVA**

RÉFÉRENCE PRODUIT : TIPI-20KV/400V-630KVA

INFORMATIONS GÉNÉRALES

- **Usage réservé aux exploitants**
- Format compact type «trotoir»
- Accès locaux BT et HT différenciés
- Transformateur à bain d'huile
- ST Enedis 63-S-61 (2017)
- CEI 439.1 / CEI 947-3
- Pour fusibles HPC Taille 2
- Chauffage de cabine
- Éclairage intérieur
- Voyant de défaut extérieur

CARACTÉRISTIQUES ÉLECTRIQUES

Caractéristiques	Valeur	Unité
Puissance nominale active	630	kVA
Puissance apparente à Cosphi 0,8	500	kW
Tension primaire	20	kV
Tension secondaire	400	V
Fréquence	50	Hz
Type de couplage du transformateur	DIN11	-
Intensité au primaire	18,2	A
Intensité au secondaire	909	A

COTES D'ENCOMBREMENT

Dimensions	Valeur	Unité
Longueur hors tout «L»	4320	mm
Largeur hors tout «l»	1395	mm
Hauteur hors tout «h»	2408	mm
Poids	4500	kG

*Dimensions et design susceptible d'évoluer

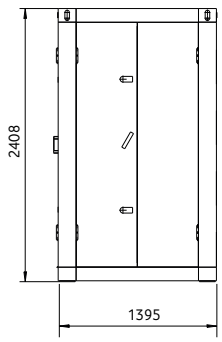

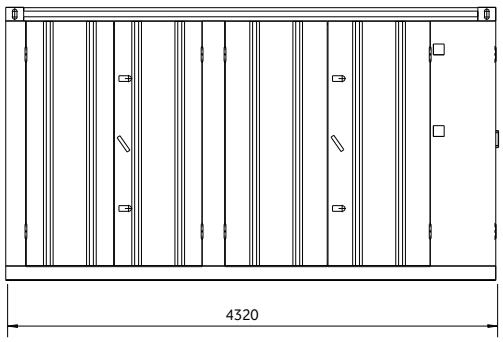

DÉPARTS BASSE-TENSION DISPONIBLES EN STANDARD

Caractéristiques	Valeur	Unité
Protection générale TGBT	1000	A
Unité de départ Distribution Publique	-	A
Unité de départ Distribution Publique	-	A
Unité de départ Distribution Publique	-	A
Unité de départ Distribution Publique	-	A
Unité de départ Distribution Publique	-	A
Unité de départ Distribution Publique	-	A
Unité de départ Distribution Publique	-	A
Unité de départ Distribution Publique	-	A
Unité de départ Distribution Publique	-	A

SCHÉMA ÉLECTRIQUE

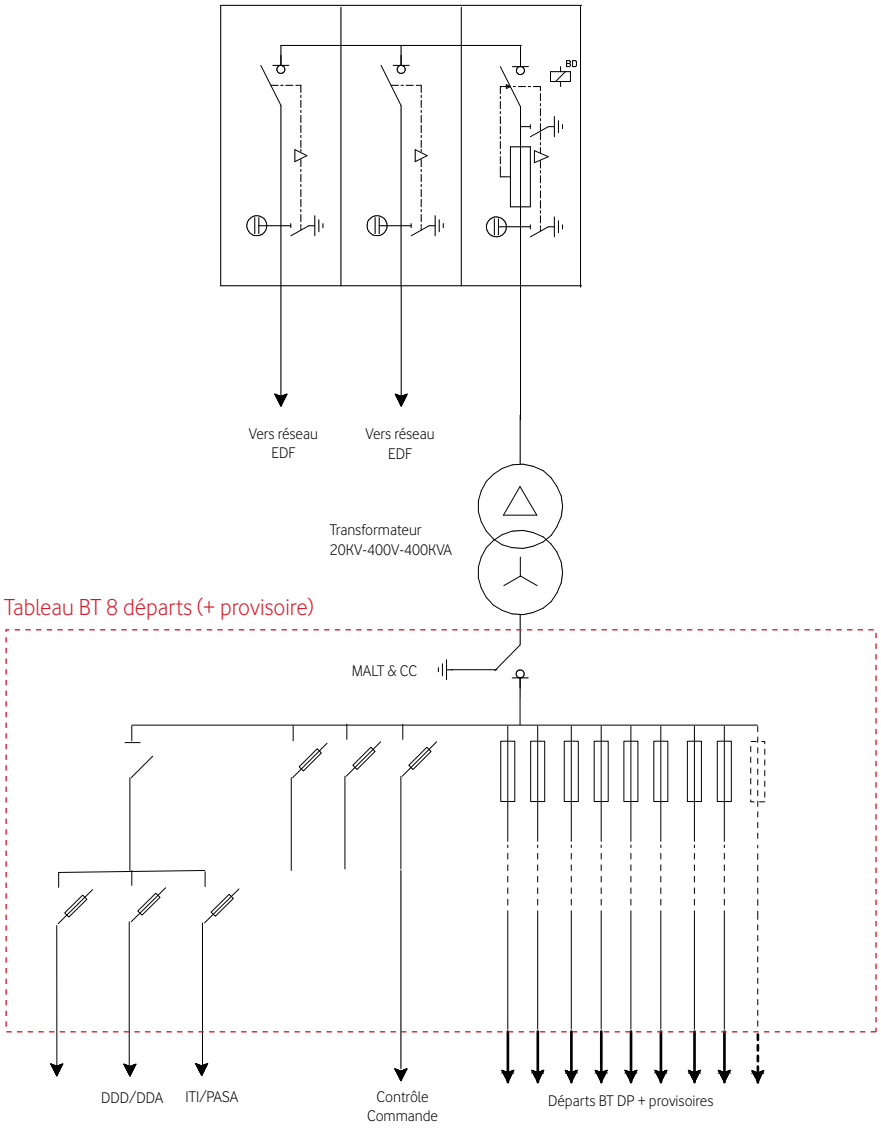

POSTE DE TRANSFORMATION STANDARD - 20KV/400V - **800KVA**

RÉFÉRENCE PRODUIT : PDT-20KV/400V-800KVA-13100-IIP

INFORMATIONS GÉNÉRALES

- Format container ISO 20 pieds
- Comptage basse tension
- Agrément EDF
- Accès locaux BT et HT différenciés
- Transformateur à bain d'huile
- Conforme à la norme HN64S30
- Conforme à la norme NFC13100
- Conforme à la norme HN64S52
- Chauffage de cabine
- Eclairage intérieur et extérieur
- Voyant de défaut extérieur
- TGBT modulaire adaptable

CARACTÉRISTIQUES ÉLECTRIQUES*

Caractéristiques	Valeur	Unité
Puissance nominale active	800	kVA
Puissance apparente à Cosphi 0,8	640	kW
Tension primaire	20	kV
Tension secondaire	230/400	V
Fréquence	50	Hz
Type de couplage du transformateur	DIN11	-
Intensité au primaire	23,1	A
Intensité au secondaire	1154	A

Caractéristiques susceptibles d'évoluer

COTES D'ENCOMBREMENT*

Dimensions	Valeur	Unité
Longueur hors tout «L»	6060	mm
Largeur hors tout «l»	2440	mm
Hauteur hors tout «h»	2590	mm
Poids	5500	kG

*Dimensions et design susceptibles d'évoluer

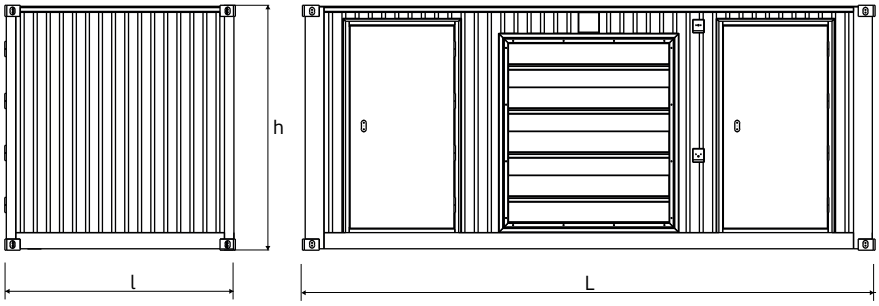

DÉPARTS BASSE-TENSION DISPONIBLES EN STANDARD

Caractéristiques	Valeur	Unité
Protection générale TGBT	1250	A
Départ basse tension N° 1	-	A
Départ basse tension N° 2	-	A
Départ basse tension N° 3	-	A
Départ basse tension N° 4	-	A
Départ basse tension N° 5	-	A

SCHÉMA ÉLECTRIQUE

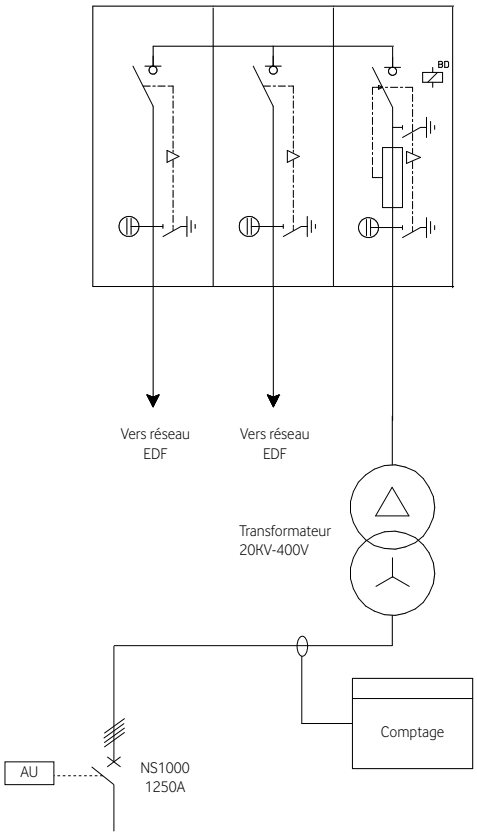

ÉQUIPEMENTS OPTIONNELS ADAPTES

- Départs supplémentaires
- Inverseurs normal/secours sur la BT
- Poste de livraison
- Armoires de distribution
- Groupe électrogène de secours
- TGBT déporté (shelter 10 pieds)
- Câbles basse tension

POSTE DE TRANSFORMATION STANDARD - 20KV/400V - **1000KVA**

RÉFÉRENCE PRODUIT : PDT-20KV/400V-1000KVA-13100-IIP

INFORMATIONS GÉNÉRALES

- Format container ISO 20 pieds
- Comptage basse tension
- Agrément EDF
- Accès locaux BT et HT différenciés
- Transformateur à bain d'huile
- Conforme à la norme HN64S30
- Conforme à la norme NFC13100
- Conforme à la norme HN64S52
- Chauffage de cabine
- Eclairage intérieur et extérieur
- Voyant de défaut extérieur
- TGBT modulaire adaptable

CARACTÉRISTIQUES ÉLECTRIQUES*

Caractéristiques	Valeur	Unité
Puissance nominale active	1000	kVA
Puissance apparente à Cosphi 0,8	800	kW
Tension primaire	20	kV
Tension secondaire	230/400	V
Fréquence	50	Hz
Type de couplage du transformateur	DIN11	-
Intensité au primaire	28,9	A
Intensité au secondaire	1445	A

Caractéristiques susceptibles d'évoluer

COTES D'ENCOMBREMENT*

Dimensions	Valeur	Unité
Longueur hors tout «L»	6060	mm
Largeur hors tout «l»	2440	mm
Hauteur hors tout «h»	2590	mm
Poids	6000	kG

*Dimensions et design susceptibles d'évoluer

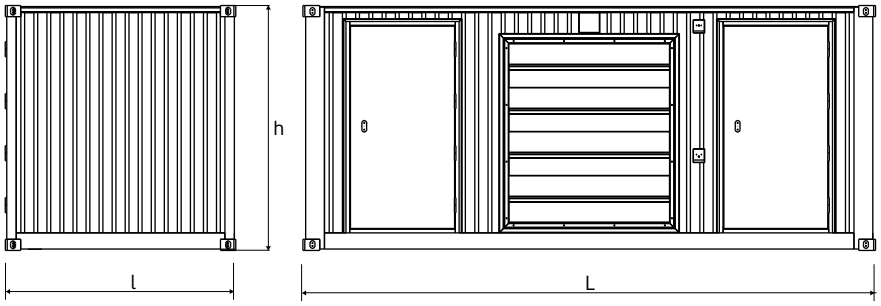

DÉPARTS BASSE-TENSION DISPONIBLES EN STANDARD

Caractéristiques	Valeur	Unité
Protection générale TGBT	1600	A
Départ basse tension N° 1	-	A
Départ basse tension N° 2	-	A
Départ basse tension N° 3	-	A
Départ basse tension N° 4	-	A
Départ basse tension N° 5	-	A

SCHÉMA ÉLECTRIQUE

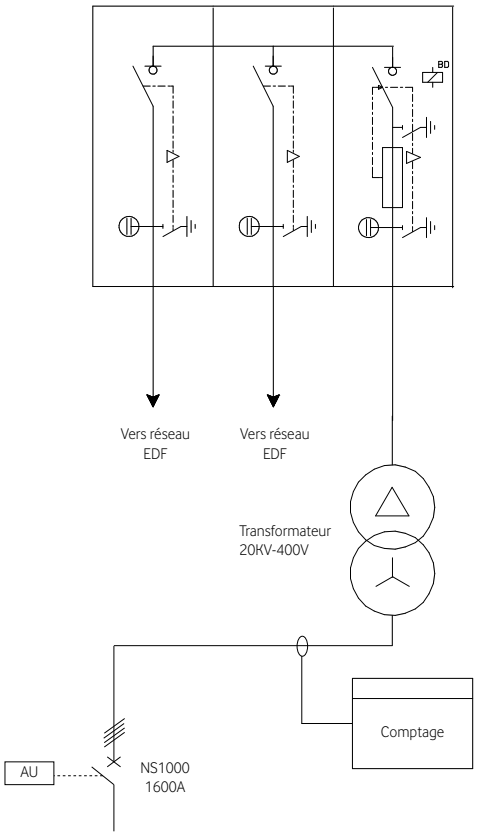

ÉQUIPEMENTS OPTIONNELS ADAPTES

- Départs supplémentaires
- Inverseurs normal/secours sur la BT
- Poste de livraison
- Armoires de distribution
- Groupe électrogène de secours
- TGBT déporté (shelter 10 pieds)
- Câbles basse tension

POSTE DE TRANSFORMATION STANDARD - 20KV/400V - **1250KVA**

RÉFÉRENCE PRODUIT : PDT-20KV/400V-1250KVA-13100-IIP

INFORMATIONS GÉNÉRALES

- Format container ISO 20 pieds
- Comptage basse tension
- Agrément EDF
- Accès locaux BT et HT différenciés
- Transformateur à bain d'huile
- Conforme à la norme HN64S30
- Conforme à la norme NFC13100
- Conforme à la norme HN64S52
- Chauffage de cabine
- Eclairage intérieur et extérieur
- Voyant de défaut extérieur
- TGBT modulaire adaptable

CARACTÉRISTIQUES ÉLECTRIQUES*

Caractéristiques	Valeur	Unité
Puissance nominale active	1250	kVA
Puissance apparente à Cosphi 0,8	1000	kW
Tension primaire	20	kV
Tension secondaire	230/400	V
Fréquence	50	Hz
Type de couplage du transformateur	DIN11	-
Intensité au primaire	36,1	A
Intensité au secondaire	1804	A

Caractéristiques susceptibles d'évoluer

COTES D'ENCOMBREMENT*

Dimensions	Valeur	Unité
Longueur hors tout «L»	6060	mm
Largeur hors tout «l»	2440	mm
Hauteur hors tout «h»	2590	mm
Poids	6000	kG

*Dimensions et design susceptibles d'évoluer

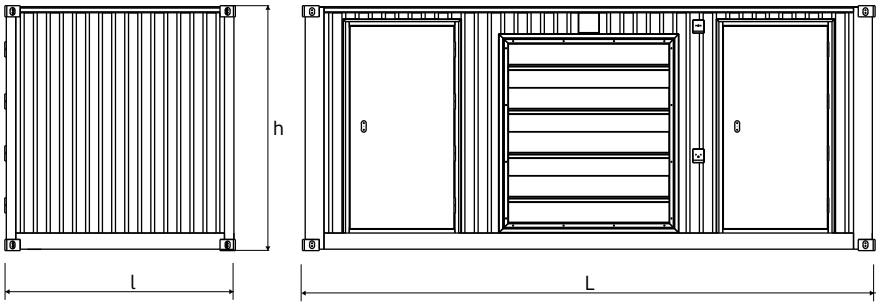

DÉPARTS BASSE-TENSION DISPONIBLES EN STANDARD

Caractéristiques	Valeur	Unité
Protection générale TGBT	2000	A
Départ basse tension N° 1	-	A
Départ basse tension N° 2	-	A
Départ basse tension N° 3	-	A
Départ basse tension N° 4	-	A
Départ basse tension N° 5	-	A

SCHÉMA ÉLECTRIQUE

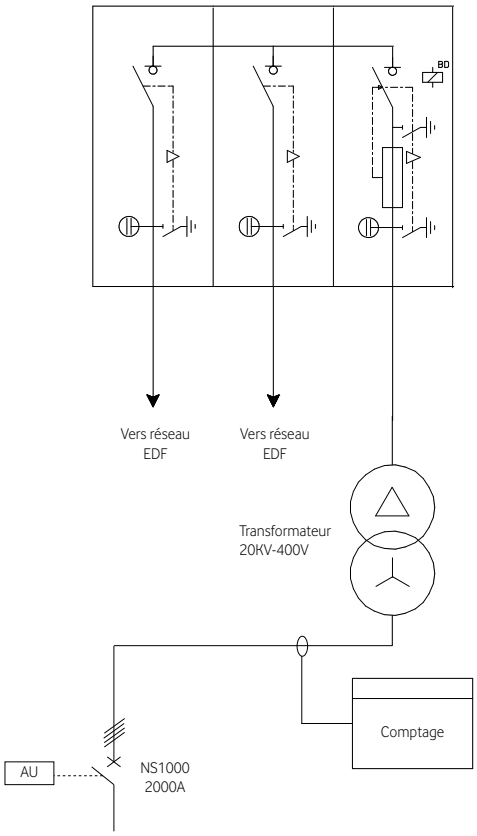

ÉQUIPEMENTS OPTIONNELS ADAPTES

- Départs supplémentaires
- Inverseurs normal/secours sur la BT
- Poste de livraison
- Armoires de distribution
- Groupe électrogène de secours
- TGBT déporté (shelter 10 pieds)
- Câbles basse tension

POSTE DE TRANSFORMATION STANDARD - 20KV/400V - **1600KVA**

RÉFÉRENCE PRODUIT : PDT-20KV/400V-1600KVA-13100-IIP

INFORMATIONS GÉNÉRALES

- Format container ISO 20 pieds
- Comptage haute tension
- Agrément EDF
- Accès locaux BT et HT différenciés
- Transformateur à bain d'huile
- Conforme à la norme HN64S30
- Conforme à la norme NFC13100
- Conforme à la norme HN64S52
- Chauffage de cabine
- Eclairage intérieur et extérieur
- Voyant de défaut extérieur
- TGBT modulaire adaptable

CARACTÉRISTIQUES ÉLECTRIQUES*

Caractéristiques	Valeur	Unité
Puissance nominale active	1600	kVA
Puissance apparente à Cosphi 0,8	1280	kW
Tension primaire	20	kV
Tension secondaire	230/400	V
Fréquence	50	Hz
Type de couplage du transformateur	DIN11	-
Intensité au primaire	46,2	A
Intensité au secondaire	2309	A

*Caractéristiques susceptibles d'évoluer

COTES D'ENCOMBREMENT*

Dimensions	Valeur	Unité
Longueur hors tout «L»	6060	mm
Largeur hors tout «l»	2440	mm
Hauteur hors tout «h»	2590	mm
Poids	6500	kG

*Dimensions et design susceptibles d'évoluer

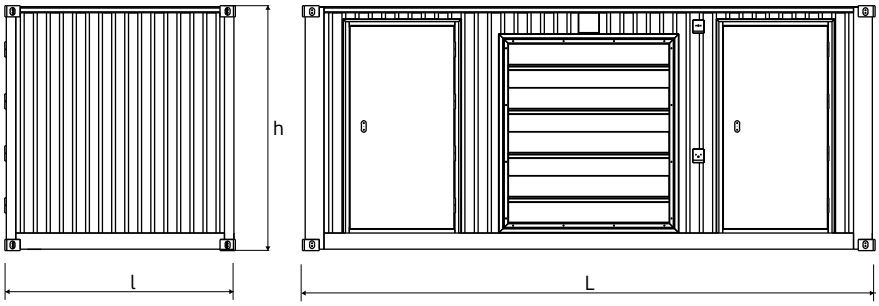

DÉPARTS BASSE-TENSION DISPONIBLES EN STANDARD

Caractéristiques	Valeur	Unité
Protection générale TGBT	2500	A
Départ basse tension N° 1	-	A
Départ basse tension N° 2	-	A
Départ basse tension N° 3	-	A
Départ basse tension N° 4	-	A
Départ basse tension N° 5	-	A

SCHEMA ELECTRIQUE

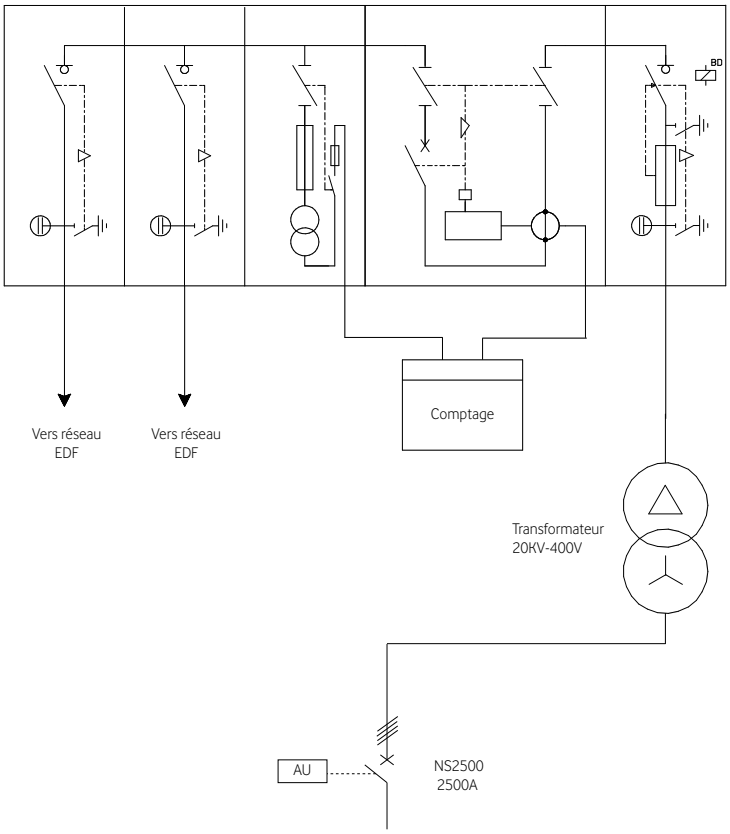

ÉQUIPEMENTS OPTIONNELS ADAPTES

- Départs supplémentaires
- Inverseurs normal/secours sur la BT
- Poste de livraison
- Armoires de distributions
- Groupe électrogène de secours
- TGBT déporté (shelter 10 pieds)
- Câbles basse tension

POSTE DE TRANSFORMATION STANDARD - 20KV/400V - **2000KVA**

RÉFÉRENCE PRODUIT : PDT-20KV/400V-2000KVA-13100-IIP

INFORMATIONS GÉNÉRALES

- Format container ISO 20 pieds
- Comptage haute tension
- Agrément EDF
- Accès locaux BT et HT différenciés
- Transformateur à bain d'huile
- Conforme à la norme HN64S30
- Conforme à la norme NFC13100
- Conforme à la norme HN64S52
- Chauffage de cabine
- Eclairage intérieur et extérieur
- Voyant de défaut extérieur
- TGBT modulaire adaptable

CARACTÉRISTIQUES ÉLECTRIQUES*

Caractéristiques	Valeur	Unité
Puissance nominale active	2000	kVA
Puissance apparente à Cosphi 0,8	1600	kW
Tension primaire	20	kV
Tension secondaire	230/400	V
Fréquence	50	Hz
Type de couplage du transformateur	DIN11	-
Intensité au primaire	57,7	A
Intensité au secondaire	2886	A

*Caractéristiques susceptibles d'évoluer

COTES D'ENCOMBREMENT*

Dimensions	Valeur	Unité
Longueur hors tout «L»	6060	mm
Largeur hors tout «l»	2440	mm
Hauteur hors tout «h»	2590	mm
Poids	8000	kG

*Dimensions et design susceptibles d'évoluer

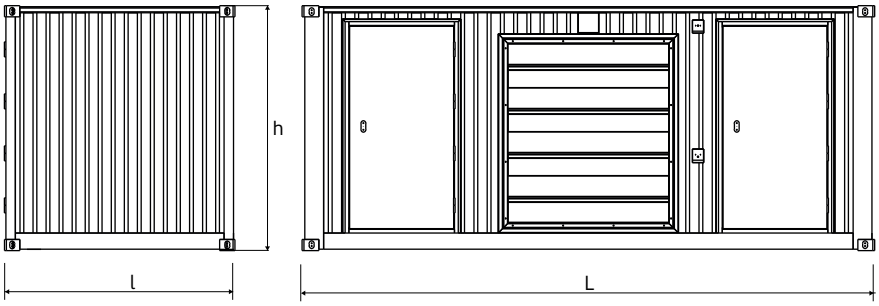

DÉPARTS BASSE-TENSION DISPONIBLES EN STANDARD

Caractéristiques	Valeur	Unité
Protection générale TGBT	3200	A
Départ basse tension N° 1	-	A
Départ basse tension N° 2	-	A
Départ basse tension N° 3	-	A
Départ basse tension N° 4	-	A
Départ basse tension N° 5	-	A

SCHEMA ELECTRIQUE

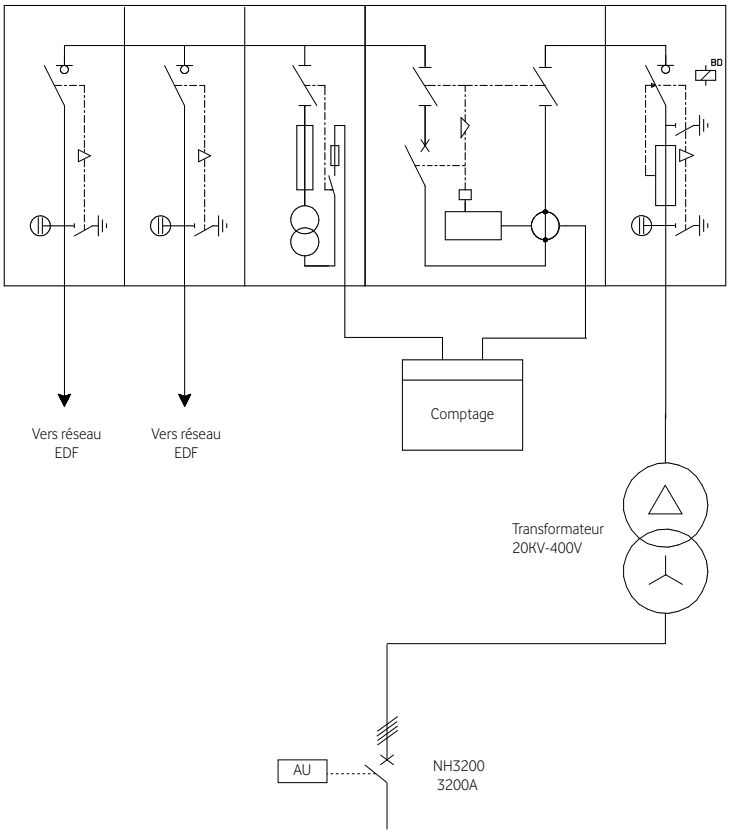

ÉQUIPEMENTS OPTIONNELS ADAPTES

- Départs supplémentaires
- Inverseurs normal/secours sur la BT
- Poste de livraison
- Armoires de distributions
- Groupe électrogène de secours
- TGBT déporté (shelter 10 pieds)
- Câbles basse tension

POSTE DE TRANSFORMATION STANDARD - 20KV/400V - **2500KVA**

RÉFÉRENCE PRODUIT : PDT-20KV/400V-2500KVA-13100-IIP

INFORMATIONS GÉNÉRALES

- Format container ISO 20 pieds
- Comptage haute tension
- Agrément EDF
- Accès locaux BT et HT différenciés
- Transformateur à bain d'huile
- Conforme à la norme HN64S30
- Conforme à la norme NFC13100
- Conforme à la norme HN64S52
- Chauffage de cabine
- Eclairage intérieur et extérieur
- Voyant de défaut extérieur
- TGBT modulaire adaptable

CARACTÉRISTIQUES ÉLECTRIQUES*

Caractéristiques	Valeur	Unité
Puissance nominale active	2500	kVA
Puissance apparente à Cosphi 0,8	2000	kW
Tension primaire	20	kV
Tension secondaire	230/400	V
Fréquence	50	Hz
Type de couplage du transformateur	DIN11	-
Intensité au primaire	72,2	A
Intensité au secondaire	3600	A

*Caractéristiques susceptibles d'évoluer

COTES D'ENCOMBREMENT*

Dimensions	Valeur	Unité
Longueur hors tout «L»	6060	mm
Largeur hors tout «l»	2440	mm
Hauteur hors tout «h»	2590	mm
Poids	8000	kG

*Dimensions et design susceptibles d'évoluer

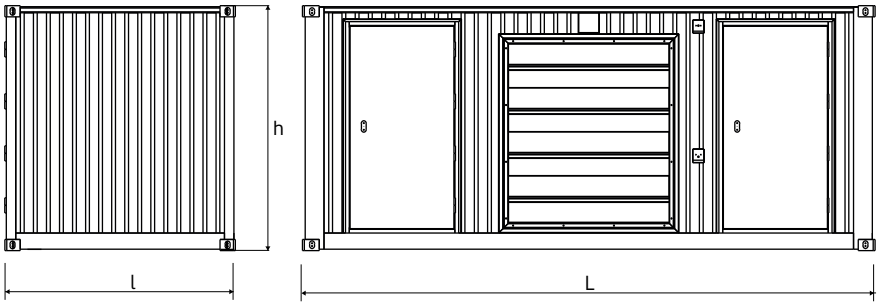

DÉPARTS BASSE-TENSION DISPONIBLES EN STANDARD

Caractéristiques	Valeur	Unité
Protection générale TGBT	3600	A
Départ basse tension N° 1	-	A
Départ basse tension N° 2	-	A
Départ basse tension N° 3	-	A
Départ basse tension N° 4	-	A
Départ basse tension N° 5	-	A

SCHÉMA ELECTRIQUE

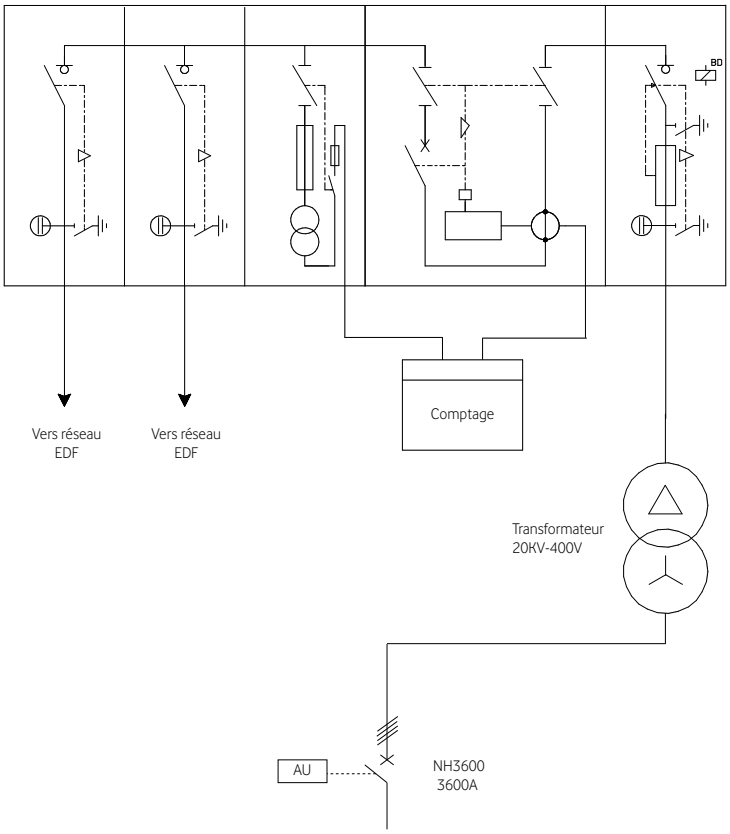

ÉQUIPEMENTS OPTIONNELS ADAPTES

- Départs supplémentaires
- Inverseurs normal/secours sur la BT
- Poste de livraison
- Armoires de distributions
- Groupe électrogène de secours
- TGBT déporté (shelter 10 pieds)
- Câbles basse tension

POSTE DE TRANSFORMATION STANDARD - 20KV/400V - **3150KVA**

RÉFÉRENCE PRODUIT : PDT-20KV/400V-3150KVA-13100-IIP

INFORMATIONS GÉNÉRALES

- Format container ISO 20 pieds
- Comptage haute tension
- Agrément EDF
- Accès locaux BT et HT différenciés
- Transformateur à bain d'huile
- Conforme à la norme HN64S30
- Conforme à la norme NFC13100
- Conforme à la norme HN64S52
- Chauffage de cabine
- Eclairage intérieur et extérieur
- Voyant de défaut extérieur
- TGBT modulaire adaptable

CARACTÉRISTIQUES ÉLECTRIQUES*

Caractéristiques	Valeur	Unité
Puissance nominale active	3150	kVA
Puissance apparente à Cosphi 0,8	2500	kW
Tension primaire	20	kV
Tension secondaire	230/400	V
Fréquence	50	Hz
Type de couplage du transformateur	DIN11	-
Intensité au primaire	90,1	A
Intensité au secondaire	4546	A

*Caractéristiques susceptibles d'évoluer

COTES D'ENCOMBREMENT*

Dimensions	Valeur	Unité
Longueur hors tout «L»	6060	mm
Largeur hors tout «l»	2440	mm
Hauteur hors tout «h»	2590	mm
Poids	9000	kG

*Dimensions et design susceptibles d'évoluer

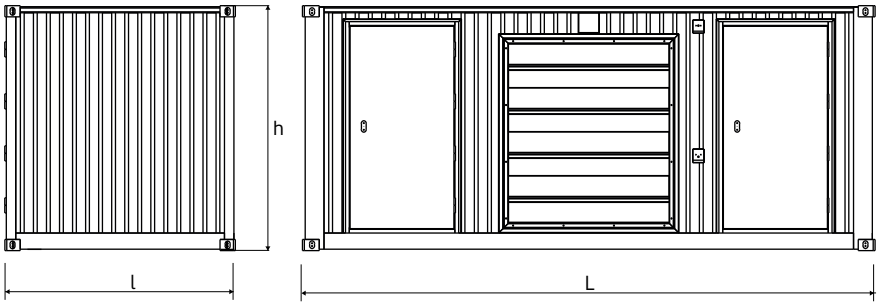

DÉPARTS BASSE-TENSION DISPONIBLES EN STANDARD

Caractéristiques	Valeur	Unité
Protection générale TGBT	4500	A
Départ basse tension N° 1	-	A
Départ basse tension N° 2	-	A
Départ basse tension N° 3	-	A
Départ basse tension N° 4	-	A
Départ basse tension N° 5	-	A

SCHÉMA ELECTRIQUE

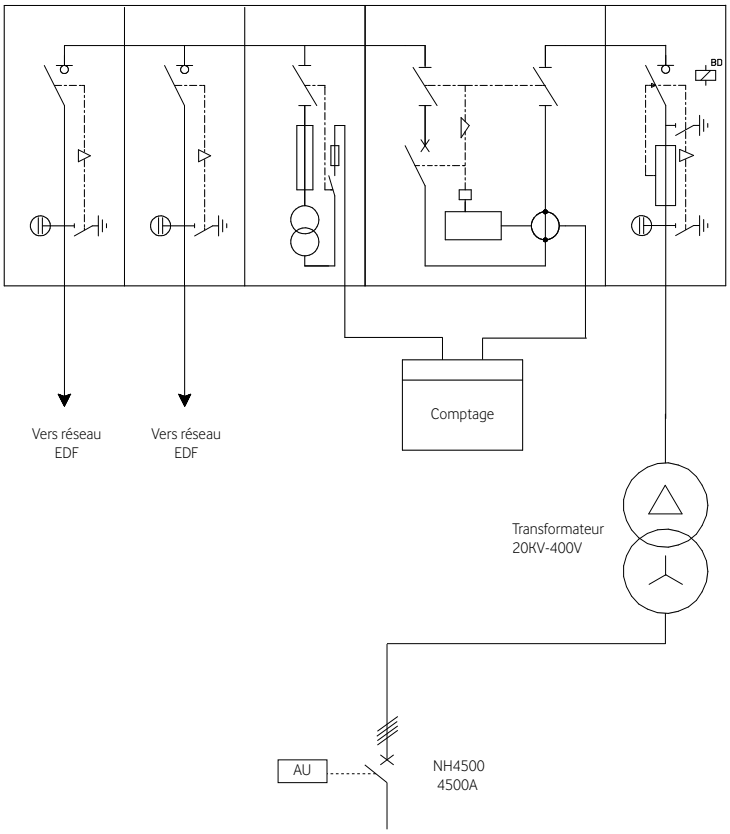

ÉQUIPEMENTS OPTIONNELS ADAPTES

- Départs supplémentaires
- Inverseurs normal/secours sur la BT
- Poste de livraison
- Armoires de distributions
- Groupe électrogène de secours
- TGBT déporté (shelter 10 pieds)
- Câbles basse tension

POSTE DE TRANSFORMATION C13200 - 20KV/400V - **250KVA**

RÉFÉRENCE PRODUIT : PDT-20KV/400V-250KVA-13200-IIP

INFORMATIONS GÉNÉRALES

- **Pour réseau HTA privé uniquement**
- A câbler en antenne ou sur boucle HTA
- Format container ISO 20 pieds
- Accès locaux BT et HT différenciés
- Transformateur à bain d'huile
- Conforme à la norme HN64S41
- Conforme à la norme NFC13200
- Chauffage de cabine
- Eclairage intérieur et extérieur
- Voyant de défaut extérieur
- TGBT modulaire adaptable

CARACTÉRISTIQUES ÉLECTRIQUES

Caractéristiques	Valeur	Unité
Puissance nominale active	250	kVA
Puissance apparente à Cosphi 0,8	200	kW
Tension primaire	20	kV
Tension secondaire	230/400	V
Fréquence	50	Hz
Type de couplage du transformateur	DIN11	-
Intensité au primaire	7,2	A
Intensité au secondaire	352	A

COTES D'ENCOMBREMENT

Dimensions	Valeur	Unité
Longueur hors tout «L»	6060	mm
Largeur hors tout «l»	2440	mm
Hauteur hors tout «h»	2590	mm
Poids	5000	kG

*Dimensions et design susceptible d'évoluer

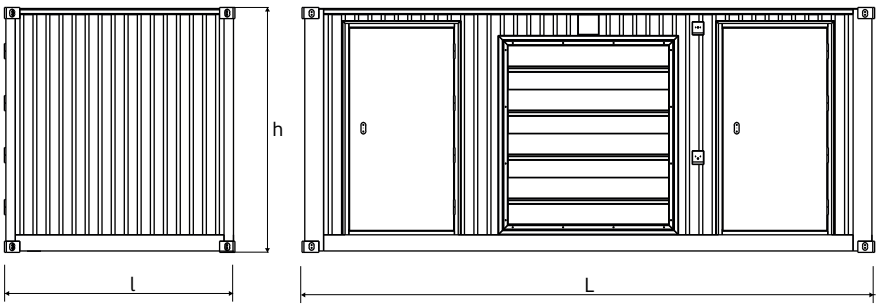

DÉPARTS BASSE-TENSION DISPONIBLES EN STANDARD

Caractéristiques	Valeur	Unité
Protection générale TGBT	400	A
Départ basse tension N° 1	-	A
Départ basse tension N° 2	-	A
Départ basse tension N° 3	-	A
Départ basse tension N° 4	-	A
Départ basse tension N° 5	-	A

SCHÉMA ÉLECTRIQUE

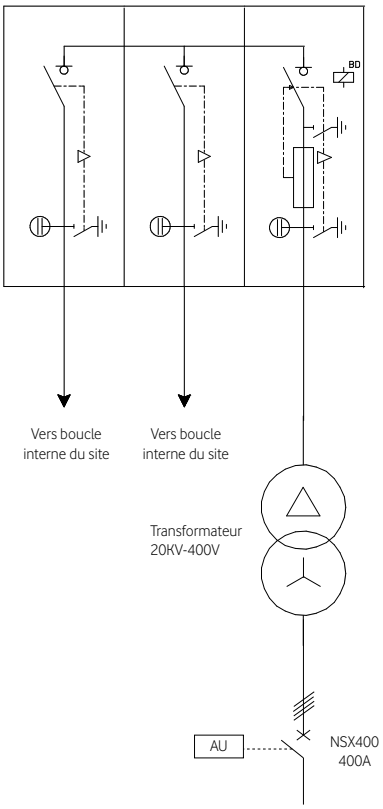

ÉQUIPEMENTS OPTIONNELS ADAPTES

- Départs supplémentaires
- Inverseurs normal/secours sur la BT
- Poste de livraison
- Armoires de distribution
- Groupe électrogène de secours
- TGBT déporté (shelter 10 pieds)
- Câbles basse tension

POSTE DE TRANSFORMATION C13200 - 20KV/400V - **400KVA**

RÉFÉRENCE PRODUIT : PDT-20KV/400V-400KVA-13200-IIP

INFORMATIONS GÉNÉRALES

- **Pour réseau HTA privé uniquement**
- A câbler en antenne ou sur boucle HTA
- Format container ISO 20 pieds
- Accès locaux BT et HT différenciés
- Transformateur à bain d'huile
- Conforme à la norme HN64S41
- Conforme à la norme NFC13200
- Chauffage de cabine
- Eclairage intérieur et extérieur
- Voyant de défaut extérieur
- TGBT modulaire adaptable

CARACTÉRISTIQUES ÉLECTRIQUES

Caractéristiques	Valeur	Unité
Puissance nominale active	400	kVA
Puissance apparente à Cosphi 0,8	320	kW
Tension primaire	20	kV
Tension secondaire	230/400	V
Fréquence	50	Hz
Type de couplage du transformateur	DIN11	-
Intensité au primaire	11,5	A
Intensité au secondaire	577	A

COTES D'ENCOMBREMENT

Dimensions	Valeur	Unité
Longueur hors tout «L»	6060	mm
Largeur hors tout «l»	2440	mm
Hauteur hors tout «h»	2590	mm
Poids	5000	kG

*Dimensions et design susceptible d'évoluer

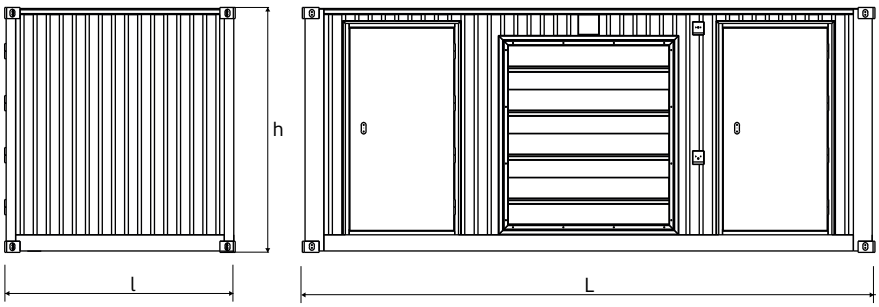

DÉPARTS BASSE-TENSION DISPONIBLES EN STANDARD

Caractéristiques	Valeur	Unité
Protection générale TGBT	630	A
Départ basse tension N° 1	-	A
Départ basse tension N° 2	-	A
Départ basse tension N° 3	-	A
Départ basse tension N° 4	-	A
Départ basse tension N° 5	-	A

SCHÉMA ÉLECTRIQUE

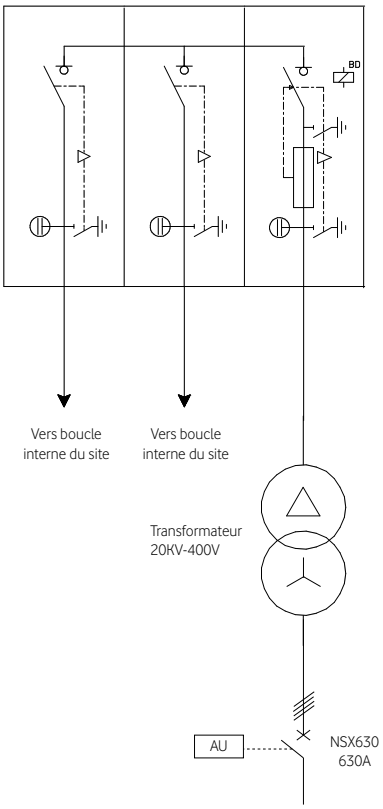

ÉQUIPEMENTS OPTIONNELS ADAPTES

- Départs supplémentaires
- Inverseurs normal/secours sur la BT
- Poste de livraison
- Armoires de distribution
- Groupe électrogène de secours
- TGBT déporté (shelter 10 pieds)
- Câbles basse tension

POSTE DE TRANSFORMATION C13200 - 20KV/400V - **630KVA**

RÉFÉRENCE PRODUIT : PDT-20KV/400V-630KVA-13200-IIP

INFORMATIONS GÉNÉRALES

- **Pour réseau HTA privé uniquement**
- A câbler en antenne ou sur boucle HTA
- Format container ISO 20 pieds
- Accès locaux BT et HT différenciés
- Transformateur à bain d'huile
- Conforme à la norme HN64S41
- Conforme à la norme NFC13200
- Chauffage de cabine
- Eclairage intérieur et extérieur
- Voyant de défaut extérieur
- TGBT modulaire adaptable

CARACTÉRISTIQUES ÉLECTRIQUES

Caractéristiques	Valeur	Unité
Puissance nominale active	630	kVA
Puissance apparente à Cosphi 0,8	500	kW
Tension primaire	20	kV
Tension secondaire	230/400	V
Fréquence	50	Hz
Type de couplage du transformateur	DIN11	-
Intensité au primaire	18,2	A
Intensité au secondaire	909	A

COTES D'ENCOMBREMENT

Dimensions	Valeur	Unité
Longueur hors tout «L»	6060	mm
Largeur hors tout «l»	2440	mm
Hauteur hors tout «h»	2590	mm
Poids	5000	kG

*Dimensions et design susceptible d'évoluer

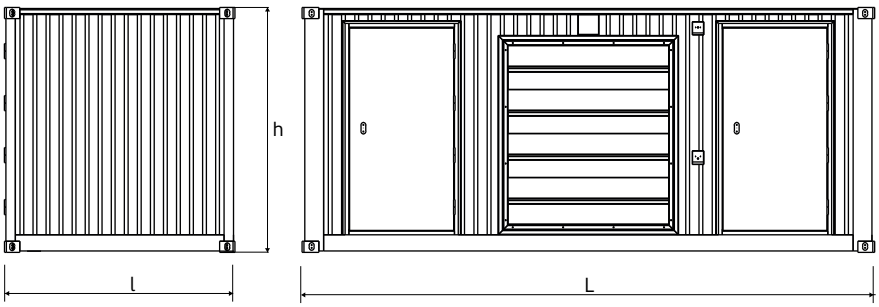

DÉPARTS BASSE-TENSION DISPONIBLES EN STANDARD

Caractéristiques	Valeur	Unité
Protection générale TGBT	1000	A
Départ basse tension N° 1	-	A
Départ basse tension N° 2	-	A
Départ basse tension N° 3	-	A
Départ basse tension N° 4	-	A
Départ basse tension N° 5	-	A

SCHÉMA ÉLECTRIQUE

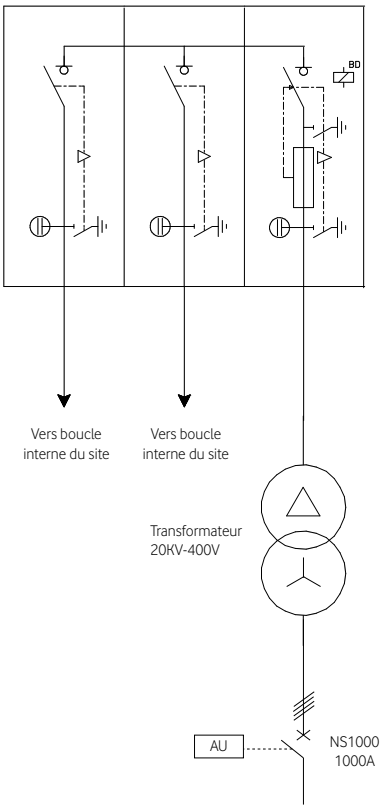

ÉQUIPEMENTS OPTIONNELS ADAPTES

- Départs supplémentaires
- Inverseurs normal/secours sur la BT
- Poste de livraison
- Armoires de distribution
- Groupe électrogène de secours
- TGBT déporté (shelter 10 pieds)
- Câbles basse tension

POSTE DE TRANSFORMATION C13200 - 20KV/400V - **800KVA**

RÉFÉRENCE PRODUIT : PDT-20KV/400V-800KVA-13200-IIP

INFORMATIONS GÉNÉRALES

- **Pour réseau HTA privé uniquement**
- A câbler en antenne ou sur boucle HTA
- Format container ISO 20 pieds
- Accès locaux BT et HT différenciés
- Transformateur à bain d'huile
- Conforme à la norme HN64S41
- Conforme à la norme NFC13200
- Chauffage de cabine
- Eclairage intérieur et extérieur
- Voyant de défaut extérieur
- TGBT modulaire adaptable

CARACTÉRISTIQUES ÉLECTRIQUES

Caractéristiques	Valeur	Unité
Puissance nominale active	800	kVA
Puissance apparente à Cosphi 0,8	640	kW
Tension primaire	20	kV
Tension secondaire	230/400	V
Fréquence	50	Hz
Type de couplage du transformateur	DIN11	-
Intensité au primaire	23,1	A
Intensité au secondaire	1154	A

COTES D'ENCOMBREMENT

Dimensions	Valeur	Unité
Longueur hors tout «L»	6060	mm
Largeur hors tout «l»	2440	mm
Hauteur hors tout «h»	2590	mm
Poids	5500	kG

*Dimensions et design susceptible d'évoluer

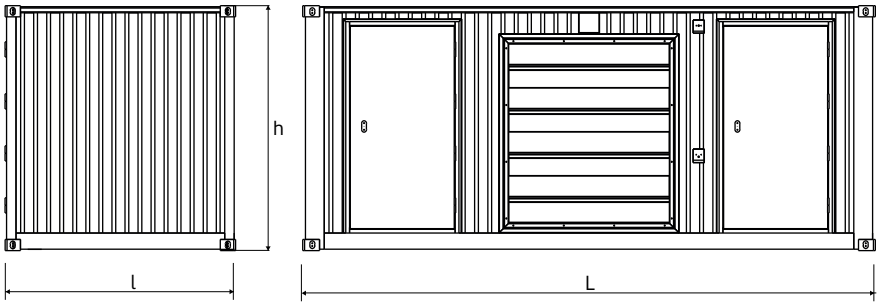

DÉPARTS BASSE-TENSION DISPONIBLES EN STANDARD

Caractéristiques	Valeur	Unité
Protection générale TGBT	1250	A
Départ basse tension N° 1	-	A
Départ basse tension N° 2	-	A
Départ basse tension N° 3	-	A
Départ basse tension N° 4	-	A
Départ basse tension N° 5	-	A

SCHÉMA ÉLECTRIQUE

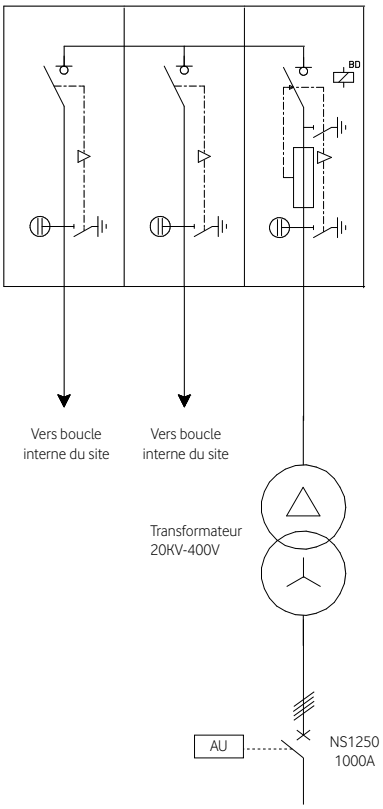

ÉQUIPEMENTS OPTIONNELS ADAPTES

- Départs supplémentaires
- Inverseurs normal/secours sur la BT
- Poste de livraison
- Armoires de distribution
- Groupe électrogène de secours
- TGBT déporté (shelter 10 pieds)
- Câbles basse tension

POSTE DE TRANSFORMATION C13200 - 20KV/400V - **1000KVA**

RÉFÉRENCE PRODUIT : PDT-20KV/400V-1000KVA-13200-IIP

INFORMATIONS GÉNÉRALES

- **Pour réseau HTA privé uniquement**
- A câbler en antenne ou sur boucle HTA
- Format container ISO 20 pieds
- Accès locaux BT et HT différenciés
- Transformateur à bain d'huile
- Conforme à la norme HN64S41
- Conforme à la norme NFC13200
- Chauffage de cabine
- Eclairage intérieur et extérieur
- Voyant de défaut extérieur
- TGBT modulaire adaptable

CARACTÉRISTIQUES ÉLECTRIQUES*

Caractéristiques	Valeur	Unité
Puissance nominale active	1000	kVA
Puissance apparente à Cosphi 0,8	800	kW
Tension primaire	20	kV
Tension secondaire	230/400	V
Fréquence	50	Hz
Type de couplage du transformateur	DIN11	-
Intensité au primaire	28,9	A
Intensité au secondaire	1445	A

Caractéristiques susceptibles d'évoluer

COTES D'ENCOMBREMENT*

Dimensions	Valeur	Unité
Longueur hors tout «L»	6060	mm
Largeur hors tout «l»	2440	mm
Hauteur hors tout «h»	2590	mm
Poids	6000	kG

*Dimensions et design susceptibles d'évoluer

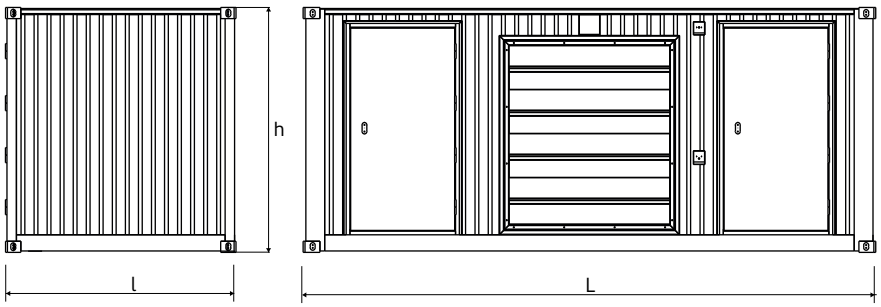

DÉPARTS BASSE-TENSION DISPONIBLES EN STANDARD

Caractéristiques	Valeur	Unité
Protection générale TGBT	1600	A
Départ basse tension N° 1	-	A
Départ basse tension N° 2	-	A
Départ basse tension N° 3	-	A
Départ basse tension N° 4	-	A
Départ basse tension N° 5	-	A

SCHÉMA ÉLECTRIQUE

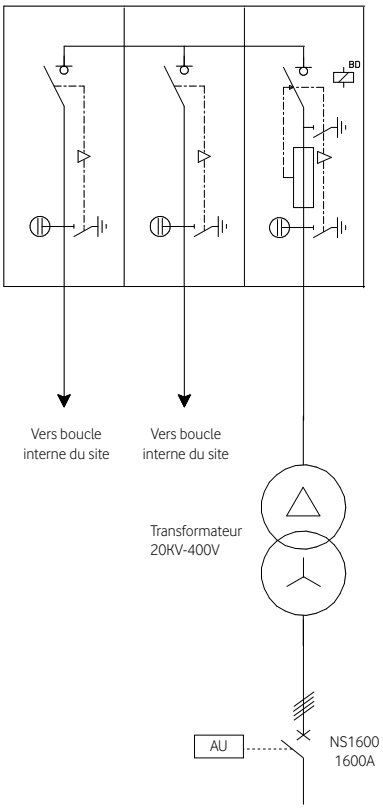

ÉQUIPEMENTS OPTIONNELS ADAPTES

- Départs supplémentaires
- Inverseurs normal/secours sur la BT
- Poste de livraison
- Armoires de distribution
- Groupe électrogène de secours
- TGBT déporté (shelter 10 pieds)
- Câbles basse tension

POSTE DE TRANSFORMATION C13200 - 20KV/400V - **1250KVA**

RÉFÉRENCE PRODUIT : PDT-20KV/400V-1250KVA-13200-IIP

INFORMATIONS GÉNÉRALES

- **Pour réseau HTA privé uniquement**
- A câbler en antenne ou sur boucle HTA
- Format container ISO 20 pieds
- Accès locaux BT et HT différenciés
- Transformateur à bain d'huile
- Conforme à la norme HN64S41
- Conforme à la norme NFC13200
- Chauffage de cabine
- Eclairage intérieur et extérieur
- Voyant de défaut extérieur
- TGBT modulaire adaptable

CARACTÉRISTIQUES ÉLECTRIQUES*

Caractéristiques	Valeur	Unité
Puissance nominale active	1250	kVA
Puissance apparente à Cosphi 0,8	800	kW
Tension primaire	20	kV
Tension secondaire	230/400	V
Fréquence	50	Hz
Type de couplage du transformateur	DIN11	-
Intensité au primaire	36,1	A
Intensité au secondaire	1804	A

Caractéristiques susceptibles d'évoluer

COTES D'ENCOMBREMENT*

Dimensions	Valeur	Unité
Longueur hors tout «L»	6060	mm
Largeur hors tout «l»	2440	mm
Hauteur hors tout «h»	2590	mm
Poids	6000	kG

*Dimensions et design susceptibles d'évoluer

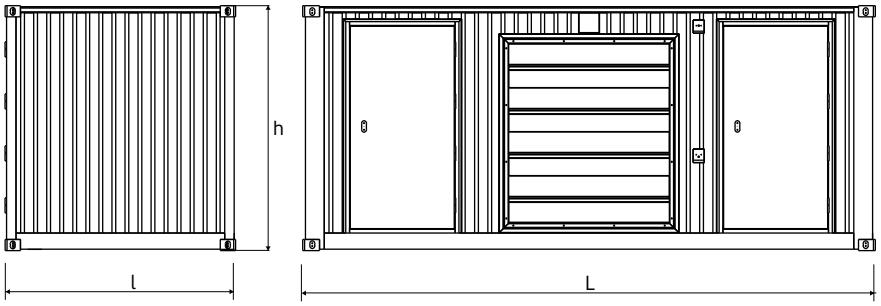

DÉPARTS BASSE-TENSION DISPONIBLES EN STANDARD

Caractéristiques	Valeur	Unité
Protection générale TGBT	2000	A
Départ basse tension N° 1	-	A
Départ basse tension N° 2	-	A
Départ basse tension N° 3	-	A
Départ basse tension N° 4	-	A
Départ basse tension N° 5	-	A

SCHÉMA ÉLECTRIQUE

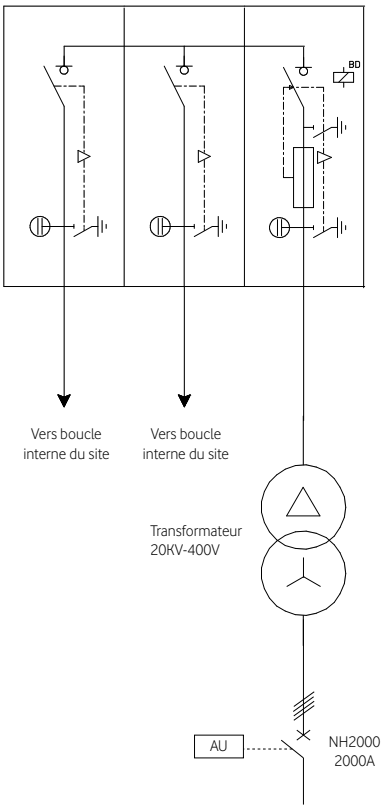

ÉQUIPEMENTS OPTIONNELS ADAPTES

- Départs supplémentaires
- Inverseurs normal/secours sur la BT
- Poste de livraison
- Armoires de distribution
- Groupe électrogène de secours
- TGBT déporté (shelter 10 pieds)
- Câbles basse tension

POSTE DE TRANSFORMATION C13200 - 20KV/400V - **1600KVA**

RÉFÉRENCE PRODUIT : PDT-20KV/400V-1600KVA-13200-IIP

INFORMATIONS GÉNÉRALES

- **Pour réseau HTA privé uniquement**
- A câbler en antenne ou sur boucle HTA
- Format container ISO 20 pieds
- Accès locaux BT et HT différenciés
- Transformateur à bain d'huile
- Conforme à la norme HN64S41
- Conforme à la norme NFC13200
- Chauffage de cabine
- Eclairage intérieur et extérieur
- Voyant de défaut extérieur
- TGBT modulaire adaptable

CARACTÉRISTIQUES ÉLECTRIQUES*

Caractéristiques	Valeur	Unité
Puissance nominale active	1600	kVA
Puissance apparente à Cosphi 0,8	1280	kW
Tension primaire	20	kV
Tension secondaire	230/400	V
Fréquence	50	Hz
Type de couplage du transformateur	DIN11	-
Intensité au primaire	46,2	A
Intensité au secondaire	2309	A

Caractéristiques susceptibles d'évoluer

COTES D'ENCOMBREMENT*

Dimensions	Valeur	Unité
Longueur hors tout «L»	6060	mm
Largeur hors tout «l»	2440	mm
Hauteur hors tout «h»	2590	mm
Poids	6500	kG

*Dimensions et design susceptibles d'évoluer

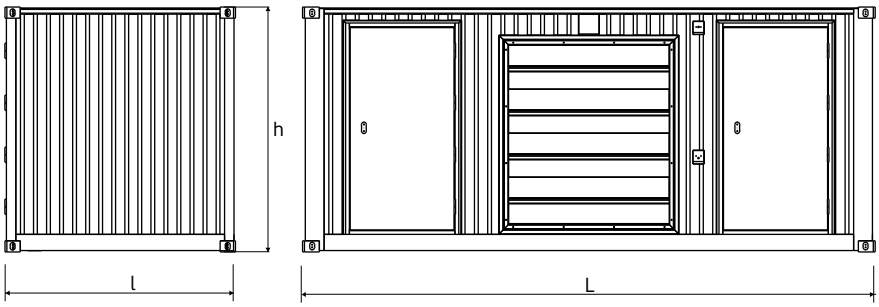

DÉPARTS BASSE-TENSION DISPONIBLES EN STANDARD

Caractéristiques	Valeur	Unité
Protection générale TGBT	2500	A
Départ basse tension N° 1	-	A
Départ basse tension N° 2	-	A
Départ basse tension N° 3	-	A
Départ basse tension N° 4	-	A
Départ basse tension N° 5	-	A

SCHÉMA ÉLECTRIQUE

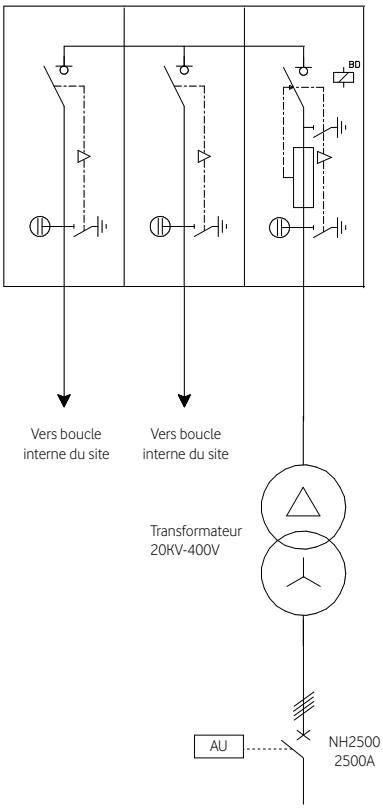

ÉQUIPEMENTS OPTIONNELS ADAPTES

- Départs supplémentaires
- Inverseurs normal/secours sur la BT
- Poste de livraison
- Armoires de distribution
- Groupe électrogène de secours
- TGBT déporté (shelter 10 pieds)
- Câbles basse tension

POSTE DE TRANSFORMATION C13200 - 20KV/400V - **2000KVA**

RÉFÉRENCE PRODUIT : PDT-20KV/400V-2000KVA-13200-IIP

INFORMATIONS GÉNÉRALES

- **Pour réseau HTA privé uniquement**
- A câbler en antenne ou sur boucle HTA
- Format container ISO 20 pieds
- Accès locaux BT et HT différenciés
- Transformateur à bain d'huile
- Conforme à la norme HN64S41
- Conforme à la norme NFC13200
- Chauffage de cabine
- Eclairage intérieur et extérieur
- Voyant de défaut extérieur
- TGBT modulaire adaptable

CARACTÉRISTIQUES ÉLECTRIQUES*

Caractéristiques	Valeur	Unité
Puissance nominale active	2000	kVA
Puissance apparente à Cosphi 0,8	1600	kW
Tension primaire	20	kV
Tension secondaire	230/400	V
Fréquence	50	Hz
Type de couplage du transformateur	DYN11	-
Intensité au primaire	57,7	A
Intensité au secondaire	2886	A

Caractéristiques susceptibles d'évoluer

COTES D'ENCOMBREMENT*

Dimensions	Valeur	Unité
Longueur hors tout «L»	6060	mm
Largeur hors tout «l»	2440	mm
Hauteur hors tout «h»	2590	mm
Poids	8000	kG

*Dimensions et design susceptibles d'évoluer

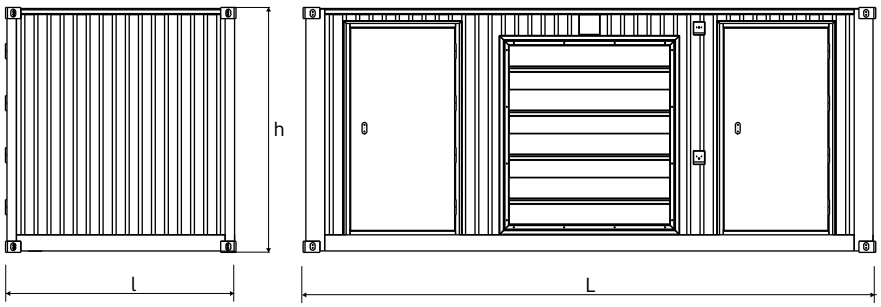

DÉPARTS BASSE-TENSION DISPONIBLES EN STANDARD

Caractéristiques	Valeur	Unité
Protection générale TGBT	3000	A
Départ basse tension N° 1	-	A
Départ basse tension N° 2	-	A
Départ basse tension N° 3	-	A
Départ basse tension N° 4	-	A
Départ basse tension N° 5	-	A

SCHÉMA ÉLECTRIQUE

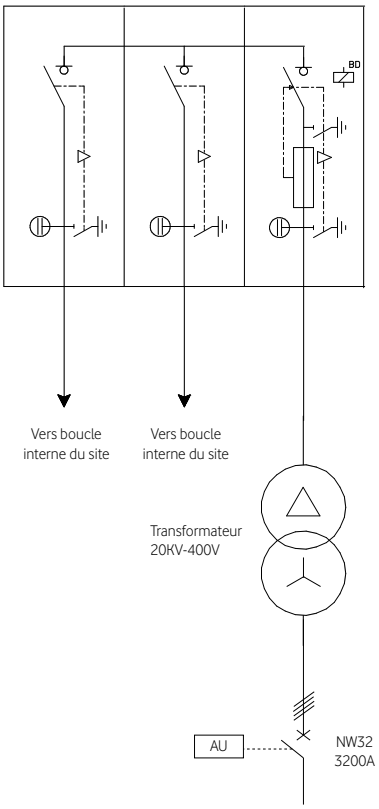

ÉQUIPEMENTS OPTIONNELS ADAPTES

- Départs supplémentaires
- Inverseurs normal/secours sur la BT
- Poste de livraison
- Armoires de distribution
- Groupe électrogène de secours
- TGBT déporté (shelter 10 pieds)
- Câbles basse tension

POSTE DE TRANSFORMATION C13200 - 20KV/400V - **2500KVA**

RÉFÉRENCE PRODUIT : PDT-20KV/400V-2500KVA-13200-IIP

INFORMATIONS GÉNÉRALES

- **Pour réseau HTA privé uniquement**
- A câbler en antenne ou sur boucle HTA
- Format container ISO 20 pieds
- Accès locaux BT et HT différenciés
- Transformateur à bain d'huile
- Conforme à la norme HN64S41
- Conforme à la norme NFC13200
- Chauffage de cabine
- Eclairage intérieur et extérieur
- Voyant de défaut extérieur
- TGBT modulaire adaptable

CARACTÉRISTIQUES ÉLECTRIQUES*

Caractéristiques	Valeur	Unité
Puissance nominale active	2500	kVA
Puissance apparente à Cosphi 0,8	2000	kW
Tension primaire	20	kV
Tension secondaire	230/400	V
Fréquence	50	Hz
Type de couplage du transformateur	DIN11	-
Intensité au primaire	72,2	A
Intensité au secondaire	3600	A

Caractéristiques susceptibles d'évoluer

COTES D'ENCOMBREMENT*

Dimensions	Valeur	Unité
Longueur hors tout «L»	6060	mm
Largeur hors tout «l»	2440	mm
Hauteur hors tout «h»	2590	mm
Poids	8000	kG

*Dimensions et design susceptibles d'évoluer

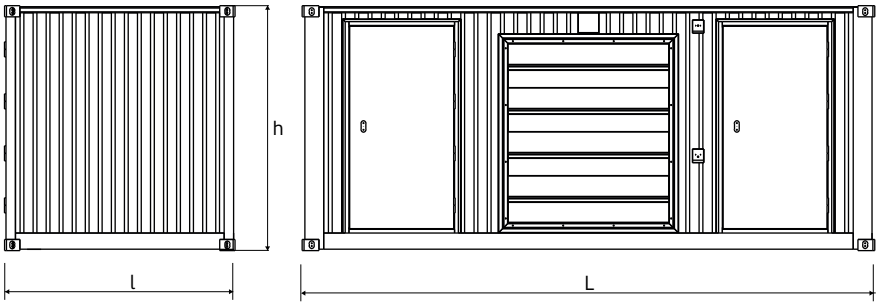

DÉPARTS BASSE-TENSION DISPONIBLES EN STANDARD

Caractéristiques	Valeur	Unité
Protection générale TGBT	4000	A
Départ basse tension N° 1	-	A
Départ basse tension N° 2	-	A
Départ basse tension N° 3	-	A
Départ basse tension N° 4	-	A
Départ basse tension N° 5	-	A

SCHÉMA ÉLECTRIQUE

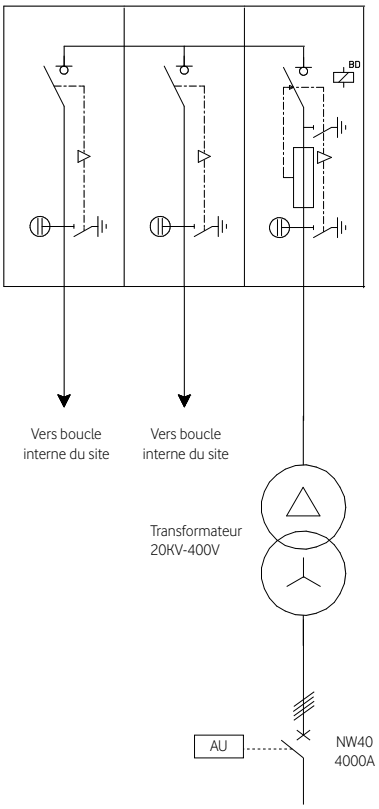

ÉQUIPEMENTS OPTIONNELS ADAPTES

- Départs supplémentaires
- Inverseurs normal/secours sur la BT
- Poste de livraison
- Armoires de distribution
- Groupe électrogène de secours
- TGBT déporté (shelter 10 pieds)
- Câbles basse tension

POSTE DE TRANSFORMATION C13200 - 20KV/400V - **3150KVA**

RÉFÉRENCE PRODUIT : PDT-20KV/400V-3150KVA-13200-IIP

INFORMATIONS GÉNÉRALES

- **Pour réseau HTA privé uniquement**
- A câbler en antenne ou sur boucle HTA
- Format container ISO 20 pieds
- Accès locaux BT et HT différenciés
- Transformateur à bain d'huile
- Conforme à la norme HN64S41
- Conforme à la norme NFC13200
- Chauffage de cabine
- Eclairage intérieur et extérieur
- Voyant de défaut extérieur
- TGBT modulaire adaptable

CARACTÉRISTIQUES ÉLECTRIQUES*

Caractéristiques	Valeur	Unité
Puissance nominale active	3150	kVA
Puissance apparente à Cosphi 0,8	2500	kW
Tension primaire	20	kV
Tension secondaire	230/400	V
Fréquence	50	Hz
Type de couplage du transformateur	DYN11	-
Intensité au primaire	90,1	A
Intensité au secondaire	4546	A

Caractéristiques susceptibles d'évoluer

COTES D'ENCOMBREMENT*

Dimensions	Valeur	Unité
Longueur hors tout «L»	6060	mm
Largeur hors tout «l»	2440	mm
Hauteur hors tout «h»	2590	mm
Poids	9000	kG

*Dimensions et design susceptibles d'évoluer

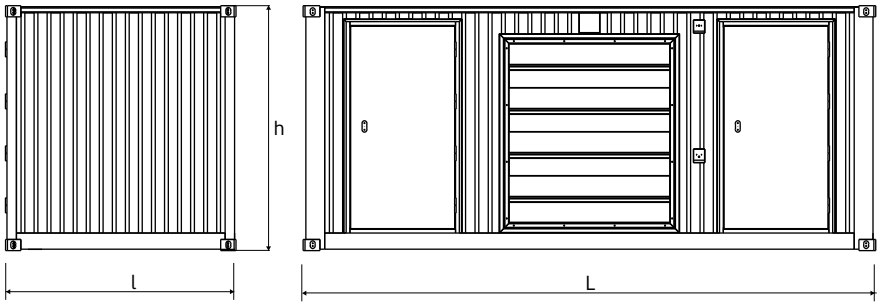

DÉPARTS BASSE-TENSION DISPONIBLES EN STANDARD

Caractéristiques	Valeur	Unité
Protection générale TGBT	4500	A
Départ basse tension N° 1	-	A
Départ basse tension N° 2	-	A
Départ basse tension N° 3	-	A
Départ basse tension N° 4	-	A
Départ basse tension N° 5	-	A

SCHÉMA ÉLECTRIQUE

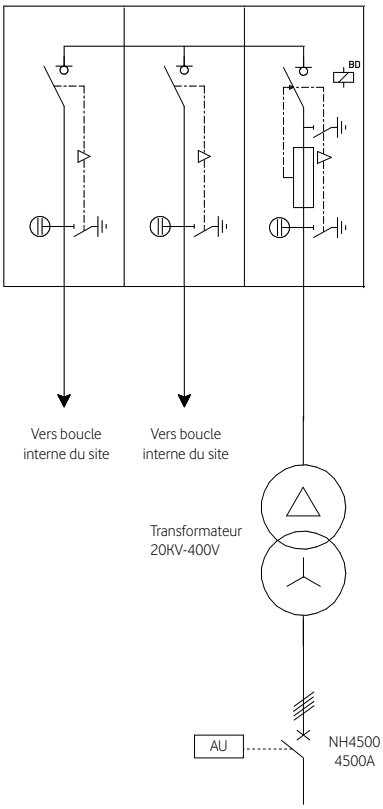

ÉQUIPEMENTS OPTIONNELS ADAPTES

- Départs supplémentaires
- Inverseurs normal/secours sur la BT
- Poste de livraison
- Armoires de distribution
- Groupe électrogène de secours
- TGBT déporté (shelter 10 pieds)
- Câbles basse tension

POSTE DE LIVRAISON - **3 DEPARTS**

RÉFÉRENCE PRODUIT : PDL-20KV-3D

INFORMATIONS GÉNÉRALES

- Format container ISO 20 pieds
- Agrément EDF
- Conforme à la norme NFC13100
- Conforme à la norme HN64S30
- Jeu de cellules étanches Schneider RM6
- Conforme à la norme HN64S52
- Chauffage de cabine
- Éclairage intérieur et extérieur
- Voyant de défaut extérieur
- Comptage haute tension

CARACTÉRISTIQUES ÉLECTRIQUES*

Caractéristiques	Valeur	Unité
Puissance nominale active	12000	kVA
Puissance apparente à Cosphi 0,8	10000	kW
Tension primaire	20	kV
Tension secondaire	400	V
Fréquence	50	Hz
Intensité au primaire	400	A

Caractéristiques susceptibles d'évoluer

COTES D'ENCOMBREMENT*

Dimensions	Valeur	Unité
Longueur hors tout «L»	6060	mm
Largeur hors tout «l»	2440	mm
Hauteur hors tout «h»	2590	mm
Poids	5000	kG

*Dimensions et design susceptibles d'évoluer

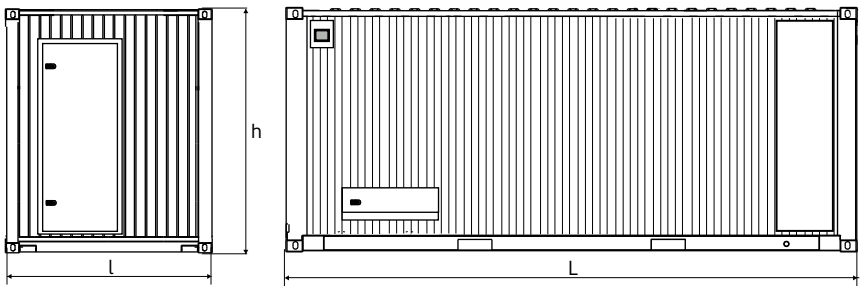

DÉPARTS HAUTE-TENSION DISPONIBLES

Caractéristiques	Valeur	Unité
Départ poste HT N° 1 (donnée sous 20KV)	100	A
Départ poste HT N° 2 (donnée sous 20KV)	100	A
Départ poste HT N° 3 (donnée sous 20KV)	100	A

SCHÉMA ÉLECTRIQUE

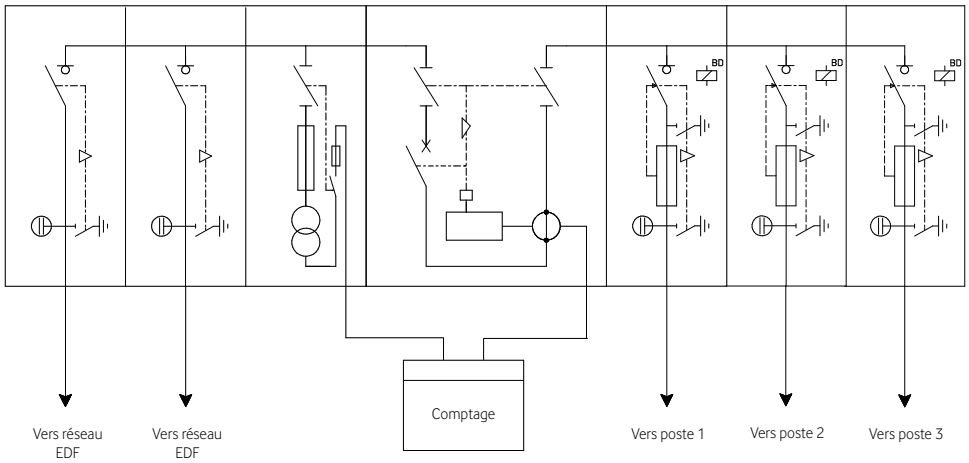

ÉQUIPEMENTS OPTIONNELS ADAPTES

- Poste de transformation en C13-200
- Inverseurs normal/secours sur la BT
- Armoires de distributions
- Groupe électrogène de secours
- TGBT déporté (shelter 10 pieds)
- Câbles haute tension et fourreaux

POSTE DE LIVRAISON - **4 DEPARTS**

RÉFÉRENCE PRODUIT : PDL-20KV-4D

INFORMATIONS GÉNÉRALES

- Format container ISO 20 pieds
- Agrément EDF
- Conforme à la norme NFC13100
- Conforme à la norme HN64S30
- Jeu de cellules étanches Schneider RM6
- Conforme à la norme HN64S52
- Chauffage de cabine
- Éclairage intérieur et extérieur
- Voyant de défaut extérieur
- Comptage haute tension

CARACTÉRISTIQUES ÉLECTRIQUES*

Caractéristiques	Valeur	Unité
Puissance nominale active	12000	kVA
Puissance apparente à Cosphi 0,8	10000	kW
Tension primaire	20	kV
Tension secondaire	400	V
Fréquence	50	Hz
Intensité au primaire	400	A

Caractéristiques susceptibles d'évoluer

COTES D'ENCOMBREMENT*

Dimensions	Valeur	Unité
Longueur hors tout «L»	6060	mm
Largeur hors tout «l»	2440	mm
Hauteur hors tout «h»	2590	mm
Poids	5500	kG

*Dimensions et design susceptibles d'évoluer

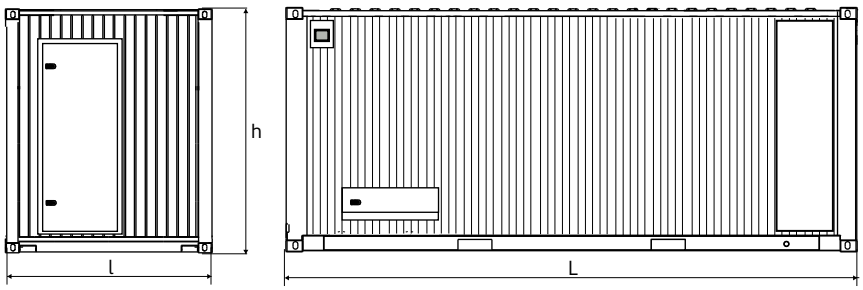

DÉPARTS HAUTE-TENSION DISPONIBLES

Caractéristiques	Valeur	Unité
Départ poste HT N° 1 (donnée sous 20KV)	100	A
Départ poste HT N° 2 (donnée sous 20KV)	100	A
Départ poste HT N° 3 (donnée sous 20KV)	100	A
Départ poste HT N° 4 (donnée sous 20KV)	100	A

SCHÉMA ÉLECTRIQUE

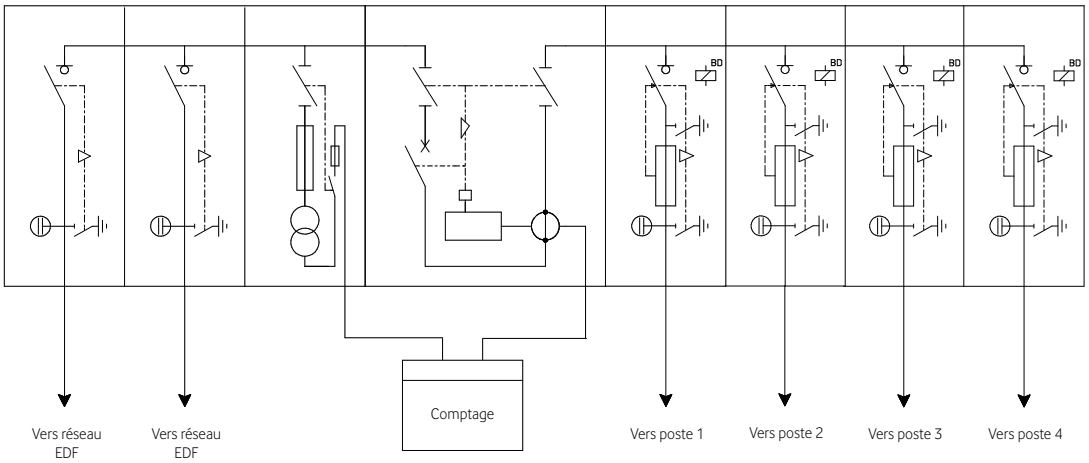

ÉQUIPEMENTS OPTIONNELS ADAPTES

- Poste de transformation en C13-200
- Inverseurs normal/secours sur la BT
- Armoires de distributions
- Groupe électrogène de secours
- TGBT déporté (shelter 10 pieds)
- Câbles haute tension et fourreaux

POSTE DE LIVRAISON - **5 DEPARTS**

RÉFÉRENCE PRODUIT : PDL-20KV-5D

INFORMATIONS GÉNÉRALES

- Format container ISO 20 pieds
- Agrément EDF
- Conforme à la norme NFC13100
- Conforme à la norme HN64S30
- Jeu de cellules étanches Schneider RM6
- Conforme à la norme HN64S52
- Chauffage de cabine
- Éclairage intérieur et extérieur
- Voyant de défaut extérieur
- Comptage haute tension

CARACTÉRISTIQUES ÉLECTRIQUES*

Caractéristiques	Valeur	Unité
Puissance nominale active	12000	kVA
Puissance apparente à Cosphi 0,8	10000	kW
Tension primaire	20	kV
Tension secondaire	400	V
Fréquence	50	Hz
Intensité au primaire	400	A

Caractéristiques susceptibles d'évoluer

COTES D'ENCOMBREMENT*

Dimensions	Valeur	Unité
Longueur hors tout «L»	6060	mm
Largeur hors tout «l»	2440	mm
Hauteur hors tout «h»	2590	mm
Poids	6000	kG

*Dimensions et design susceptibles d'évoluer

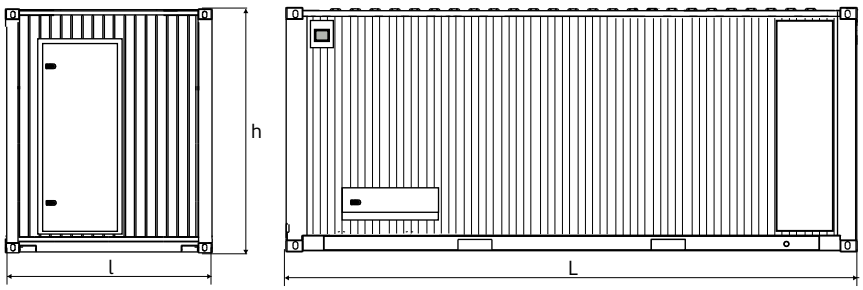

DÉPARTS HAUTE-TENSION DISPONIBLES

Caractéristiques	Valeur	Unité
Départ poste HT N° 1 (donnée sous 20KV)	100	A
Départ poste HT N° 2 (donnée sous 20KV)	100	A
Départ poste HT N° 3 (donnée sous 20KV)	100	A
Départ poste HT N° 4 (donnée sous 20KV)	100	A
Départ poste HT N° 5 (donnée sous 20KV)	100	A

SCHÉMA ÉLECTRIQUE

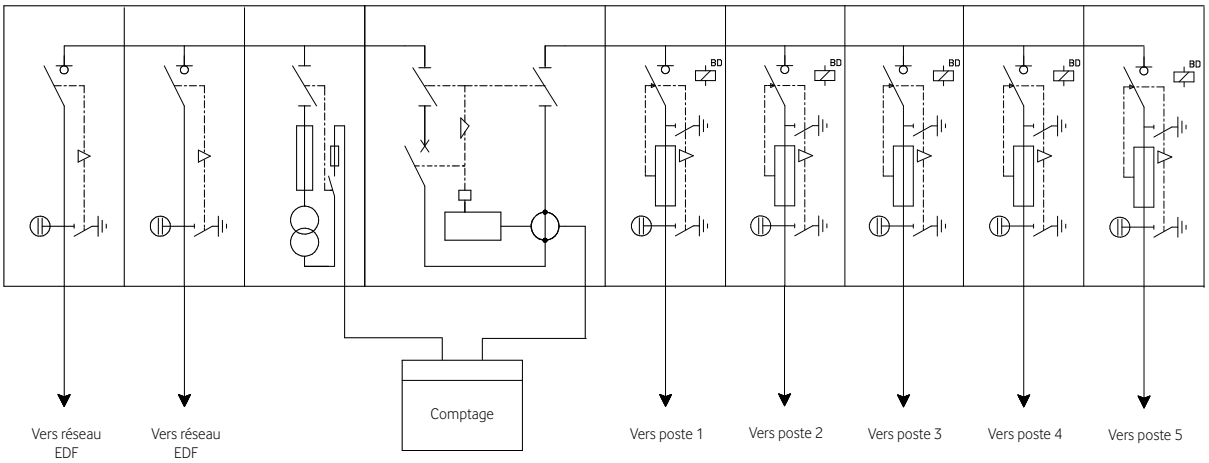

ÉQUIPEMENTS OPTIONNELS ADAPTES

- Poste de transformation en C13-200
- Inverseurs normal/secours sur la BT
- Armoires de distributions
- Groupe électrogène de secours
- TGBT déporté (shelter 10 pieds)
- Câbles haute tension et fourreaux

DREKAN POWER-RENTAL

APPORTEUR DE SOLUTIONS EN INSTALLATIONS ELECTRIQUES PROVISOIRES BT, HTA & HTB

GROUPES ELECTROGENES

GROUPES ELECTROGENES DIESEL DE 16 A 2500KVA

CENTRALES MULTI-MEGAWATT

SOLUTIONS DE PRODUCTION D'ENERGIE DE FORTE PUISSANCE & DE LONGUE DUREE

TRANSFORMATEURS HTB

TRANSFORMATEURS DE 63KV A 225KV JUSQU'A 50MVA

POSTES HTB

POSTES DE TRANSFORMATION JUSQU'A 50MVA SOUS 225KV

TRANSFORMATEURS HTA

TRANSFORMATEURS DE 1KV A 33KV JUSQU'A 5MVA

POSTES & CABINES HTA

POSTES DE LIVRAISON ET DE TRANSFORMATION JUSQU'A 5MVA SOUS 33KV

CABLES & ACCESSOIRES HTA

CABLES, BOITES DE JONCTION, PRISES MOBILES, FILTRES PASSIFS, ETC

ARMOIRES DE COMPTAGE BT

ARMOIRES DE COMPTAGE «TARIF BLEU» OU «TARIF JAUNE»

TRANSFORMATEURS BT

TRANSFORMATEURS D'ISOLEMENT, DY, ETC.

INVERSEURS DE SOURCES BT

ARMOIRES «INS» POUR GROUPES ELECTROGENES

ARMOIRES DE REPARTITION BT

SHELTERS & ARMOIRES DE REPARTITION DE 400A A 3200A

ARMOIRES DE DISTRIBUTION BT

ARMOIRES DE CHANTIER DE 32A A 125A

CABLES & ACCESSOIRES BT

CABLES, ADAPTATEURS, PASSAGES DE CABLES, ETC

EQUIPEMENTS TBT

CABLES, TRANSFORMATEURS TBT, ETC

ABAQUES ET NOTES TECHNIQUES

INFORMATIONS UTILES POUR LE CHOIX ET LE DIMENSIONNEMENT DE VOS INSTALLATIONS

BOITES DE JONCTION HTA - **400A**

RÉFÉRENCE PRODUIT : DBJ-GC

INFORMATIONS GÉNÉRALES

- Boite de jonction double enveloppe
- Enveloppe extérieure cadenassable
- Pour connecteurs 400A coudés
- IP65
- Montage possible en cadre manutentionnable

COTES D'ENCOMBREMENT*

Dimensions	Valeur	Unité
Longueur hors tout «L»	1500	mm
Largeur hors tout «l»	1000	mm
Hauteur hors tout «h»	800	mm
Poids	250	kG

*Dimensions et design susceptibles d'évoluer

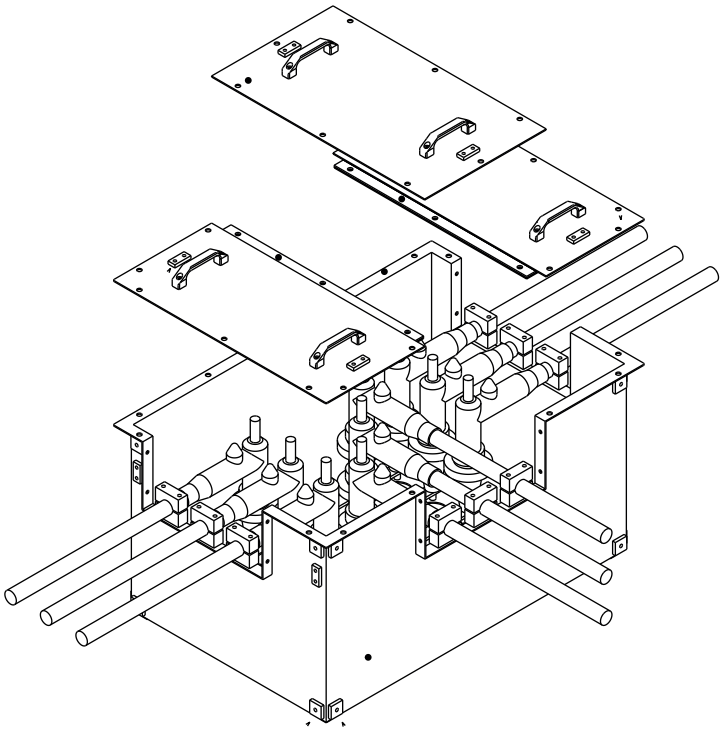

POTEAUX SIMPLES POUR **CHEMINEMENT AÉRIEN**

RÉFÉRENCE PRODUIT : PTS-8/11

INFORMATIONS GÉNÉRALES

- Poteaux double pour cheminement aérien de câble BT et HTA
- Un plot béton de 2600Kg
- Tenu à la charge supérieur à 300kg par armement (150kg par point)
- Disponible avec poteaux bois de 6 à 11m

COTES D'ENCOMBREMENT*

Dimensions	Valeur	Unité
Longueur hors tout «L»	1400	mm
Largeur hors tout «l»	1000	mm
Hauteur hors tout «h»	6000 à 11000	mm
Poids	3000	kG

*Dimensions et design susceptibles d'évoluer

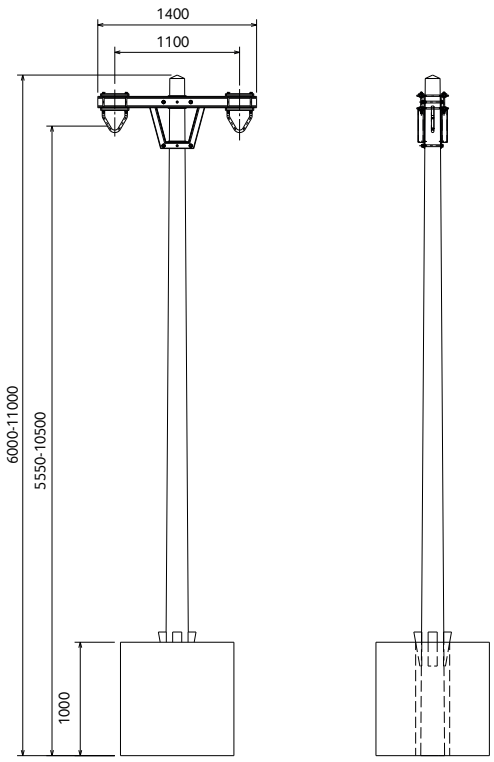

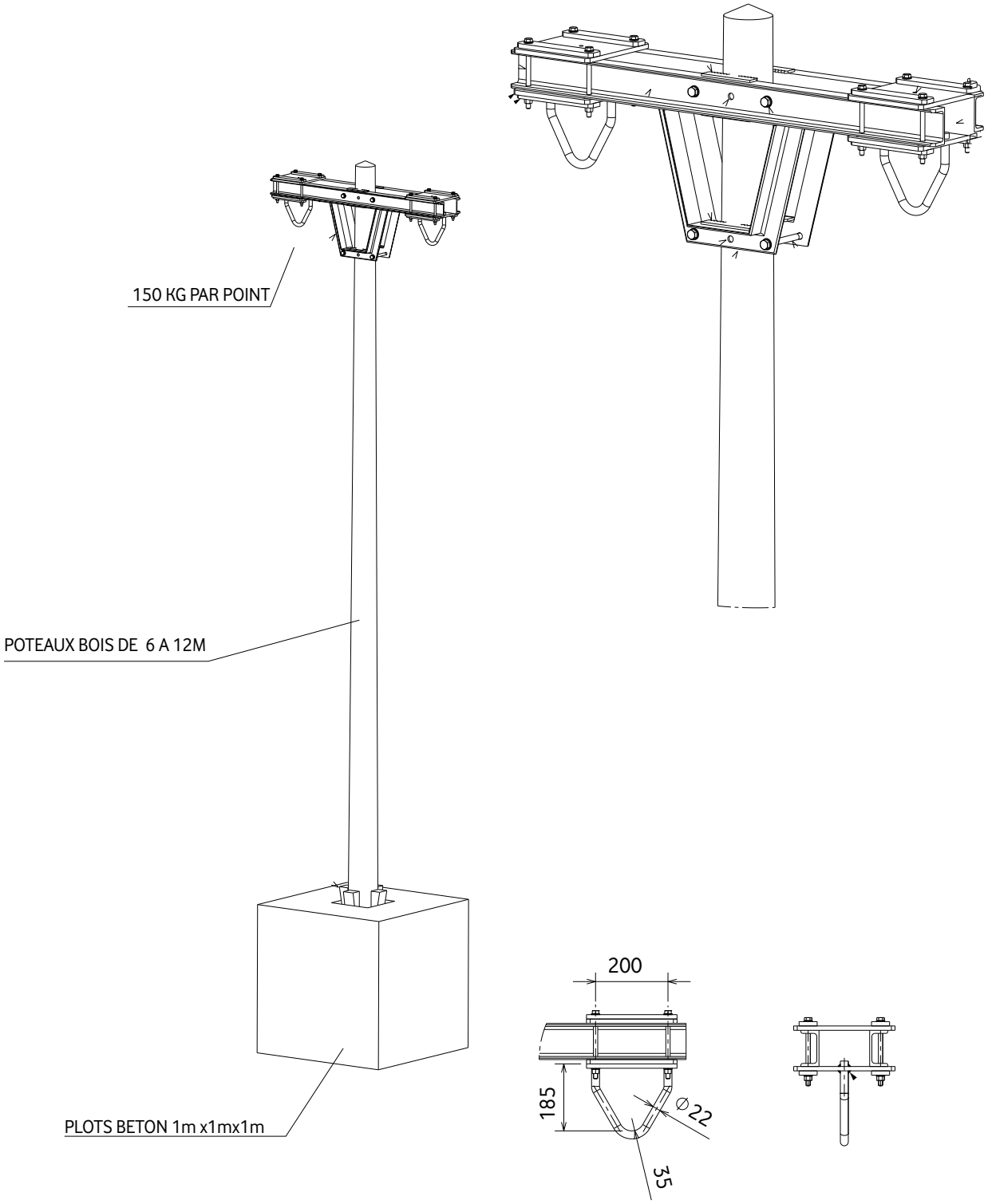
150 KG PAR POINT
POTEAUX BOIS DE 6 A 12M
PLOTS BETON 1m x1mx1m
200
185
Ø22
35

POTEAUX DOUBLE POUR **CHEMINEMENT AÉRIEN**

RÉFÉRENCE PRODUIT : PTDB-8/11

INFORMATIONS GÉNÉRALES

- Poteaux double pour cheminement aérien de câble BT ou HTA
- Deux plots bétons pour 5200Kg
- Possibilité d'associé isolateur 20KV pour ligne en câble nu
- Tenu à la charge supérieur à 900kg par armement (300kg par point)
- Disponible avec poteaux bois de 6 à 11m

COTES D'ENCOMBREMENT*

Dimensions	Valeur	Unité
Longueur hors tout «L»	2500	mm
Largeur hors tout «l»	1000	mm
Hauteur hors tout «h»	6000 à 11000	mm
Poids	6000	kG

*Dimensions et design susceptibles d'évoluer

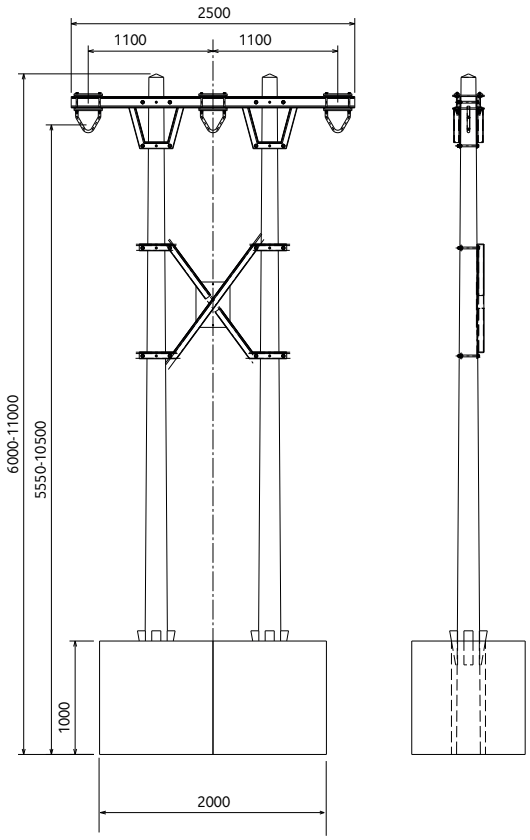

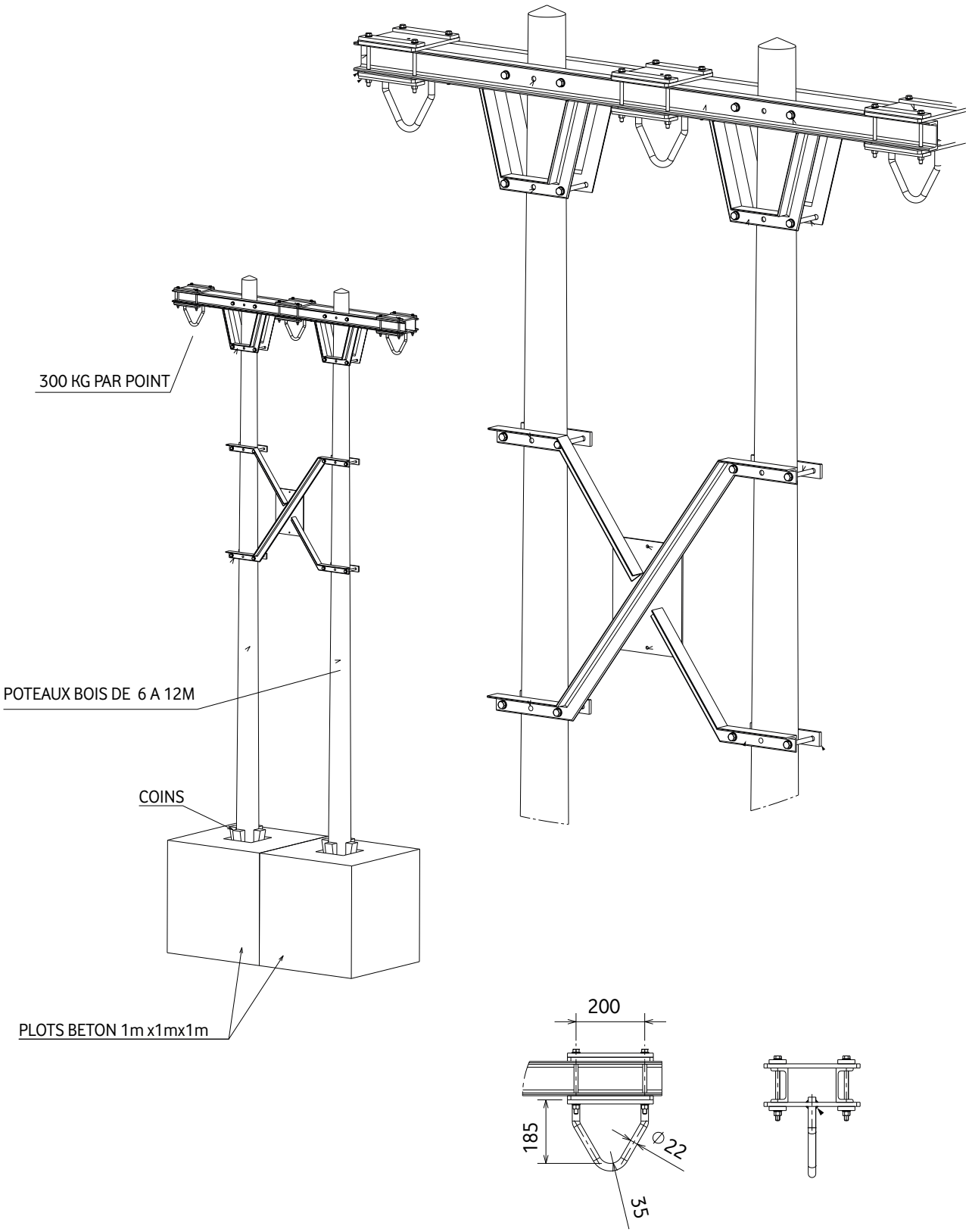
300 KG PAR POINT
POTEAUX BOIS DE 6 A 12M
COINS
PLOTS BETON 1m x1mx1m
200
185
∅22
35

CÂBLES & RALLONGES HTA - **24KVA**

CÂBLES COSSES OU A CONNECTEURS EMBROCHABLES

DES SOLUTIONS ADAPTÉES A VOS BESOINS

- Tous nos câbles sont testés électriquement et contrôlés visuellement avant départ
- Rallonges disponibles en connecteurs séparables ou en plages sèches
- Câbles standards en 12/20KV, tensions supérieures disponibles sur demande
- Possibilité d'équiper les câbles mulipolaires en prises/fiches 24KV sous 800A

RAPPEL SUR NOS OFFRES DE CABLES ET RALLONGES HTA

Nos câbles HTA sont livrés en standard sur touret bois. Suivant nos disponibilités et les longueurs commandées, il peuvent également être livrés sur chassis à enrouleur motorisé ou manuel pour les câbles de forte section et notamment pour nos câbles multipolaires HTA

Nous disposons de chaussettes de tirage et de treuils à câble adaptés au déroulage. Des tapis caoutchouc ou des passages de câble VL/PL peuvent également être fournis sur demande pour protéger les nappes de câbles posés au sol.

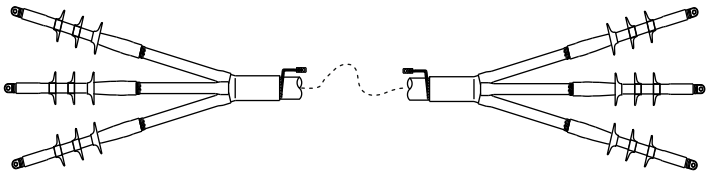

	Référence
Rallonge multipolaire 3GHSSYCY 3x50+ 25 / 10m	RMSHT--CC-50-10
Rallonge multipolaire 3GHSSYCY 3x50+ 25 / 20m	RMSHT--CC-50-20
Rallonge multipolaire 3GHSSYCY 3x50+ 25 / 50m	RMSHT--CC-50-50
Rallonge multipolaire 3GHSSYCY 3x50+ 25 / 100m	RMSHT--CC-50-100
Rallonge multipolaire 3GHSSYCY 3x95+ 50 / 10m	RMSHT--CC-95-10
Rallonge multipolaire 3GHSSYCY 3x95+ 50 / 20m	RMSHT--CC-95-20
Rallonge multipolaire 3GHSSYCY 3x95+ 50 / 50m	RMSHT--CC-95-50
Rallonge multipolaire 3GHSSYCY 3x95+ 50 / 100m	RMSHT--CC-95-100

Vous éprouvez des difficultés à dimensionner votre installation et à choisir votre section de câble ? Consultez nos équipes pour être accompagné dans votre choix.

	S phase	S terre	In dans l'air	Poids
3GHSSYCY 3x50+ 35	50mm2	25mm2	265A	6,8kg/m
3GHSSYCY 3x95+ 70	95mm2	50mm2	371A	9,2kg/m

	Référence
Rallonge TMCGEWÖU - 12/20 (24)kV 70 - 5m	RUSHT-CC-70-5
Rallonge TMCGEWÖU- 12/20 (24)kV 70 - 10m	RUSHT-CC-70-10
Rallonge TMCGEWÖU - 12/20 (24)kV 70 - 20m	RUSHT-CC-70-20
Rallonge TMCGEWÖU - 12/20 (24)kV 70 - 50m	RUSHT-CC-70-50
Rallonge TMCGEWÖU - 12/20 (24)kV 70 - 100m	RUSHT-CC-70-100
Rallonge TMCGEWÖU - 12/20 (24)kV 120 - 5m	RUSHT-CC-120-5
Rallonge TMCGEWÖU - 12/20 (24)kV 120 - 10m	RUSHT-CC-120-10
Rallonge TMCGEWÖU - 12/20 (24)kV 120 - 20m	RUSHT-CC-120-20
Rallonge TMCGEWÖU - 12/20 (24)kV 120 - 50m	RUSHT-CC-120-50
Rallonge TMCGEWÖU - 12/20 (24)kV 120 - 100m	RUSHT-CC-120-100
Rallonge TMCGEWÖU - 12/20 (24)kV 240 - 5m	RUSHT-CC-240-5
Rallonge TMCGEWÖU- 12/20 (24)kV 240 - 10m	RUSHT-CC-240-10
Rallonge TMCGEWÖU - 12/20 (24)kV 240 - 20m	RUSHT-CC-240-20
Rallonge TMCGEWÖU - 12/20 (24)kV 240 - 50m	RUSHT-CC-240-50
Rallonge TMCGEWÖU - 12/20 (24)kV 240 - 100m	RUSHT-CC-240-100

Vous éprouvez des difficultés à dimensionner votre installation et à choisir votre section de câble ? Consultez nos équipes pour être accompagné dans votre choix.

	S phase	In dans l'air
TMCGEWÖU - 70mm2	70mm2	250A
TMCGEWÖU - 120mm2	120mm2	352A
TMCGEWÖU - 240mm2	240mm2	528A

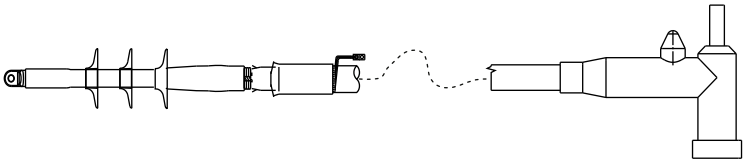

	Référence*
Rallonge TMCGEWÖU - 12/20 (24)kV 70 - 5m	RUSHT-CTC-70-5-XX
Rallonge TMCGEWÖU - 12/20 (24)kV 70 - 10m	RUSHT-CTC-70-10-XX
Rallonge TMCGEWÖU - 12/20 (24)kV 70 - 20m	RUSHT-CTC-70-20-XX
Rallonge TMCGEWÖU - 12/20 (24)kV 70 - 50m	RUSHT-CTC-70-50-XX
Rallonge TMCGEWÖU - 12/20 (24)kV 70 - 100m	RUSHT-CTC-70-100-XX
Rallonge TMCGEWÖU - 12/20 (24)kV 120 - 5m	RUSHT-CTC-120-5-XX
Rallonge TMCGEWÖU - 12/20 (24)kV 120 - 10m	RUSHT-CTC-120-10-XX
Rallonge TMCGEWÖU - 12/20 (24)kV 120 - 20m	RUSHT-CTC-120-20-XX
Rallonge TMCGEWÖU - 12/20 (24)kV 120 - 50m	RUSHT-CTC-120-50-XX
Rallonge TMCGEWÖU - 12/20 (24)kV 120 - 100m	RUSHT-CTC-120-100-XX
Rallonge TMCGEWÖU - 12/20 (24)kV 240 - 5m	RUSHT-CTC-240-5-XX
Rallonge TMCGEWÖU - 12/20 (24)kV 240 - 10m	RUSHT-CTC-240-10-XX
Rallonge TMCGEWÖU - 12/20 (24)kV 240 - 20m	RUSHT-CTC-240-20-XX
Rallonge TMCGEWÖU - 12/20 (24)kV 240 - 50m	RUSHT-CTC-240-50-XX
Rallonge TMCGEWÖU - 12/20 (24)kV 240 - 100m	RUSHT-CTC-240-100-XX

Vous éprouvez des difficultés à dimensionner votre installation et à choisir votre section de câble ? Consultez nos équipes pour être accompagné dans votre choix.

	S phase	In dans l'air
TMCGEWÖU - 70mm2	70mm2	231A
TMCGEWÖU - 120mm2	120mm2	323A
TMCGEWÖU - 240mm2	240mm2	496A

Type de connecteur séparable à préciser lors de votre consultation et à rajouter en fin de référence (voir tableau de correspondance en fin de classeur).

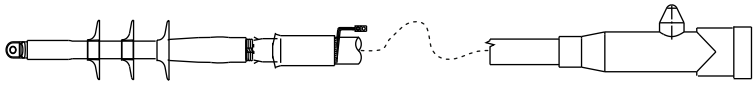

	Référence
Rallonge TMCGEWÖU - 12/20 (24)kV 70 - 5m	RUSHT-CTD-70-5-XX
Rallonge TMCGEWÖU - 12/20 (24)kV 70 - 10m	RUSHT-CTD-70-10-XX
Rallonge TMCGEWÖU - 12/20 (24)kV 70 - 20m	RUSHT-CTD-70-20-XX
Rallonge TMCGEWÖU - 12/20 (24)kV 70 - 50m	RUSHT-CTD-70-50-XX
Rallonge TMCGEWÖU - 12/20 (24)kV 70 - 100m	RUSHT-CTD-70-100-XX
Rallonge TMCGEWÖU - 12/20 (24)kV 120 - 5m	RUSHT-CTD-120-5-XX
Rallonge TMCGEWÖU - 12/20 (24)kV 120 - 10m	RUSHT-CTD-120-10-XX
Rallonge TMCGEWÖU- 12/20 (24)kV 120 - 20m	RUSHT-CTD-120-20-XX
Rallonge TMCGEWÖU - 12/20 (24)kV 120 - 50m	RUSHT-CTD-120-50-XX
Rallonge TMCGEWÖU - 12/20 (24)kV 120 - 100m	RUSHT-CTD-120-100-XX
Rallonge TMCGEWÖU - 12/20 (24)kV 240 - 5m	RUSHT-CTD-240-5-XX
Rallonge TMCGEWÖU - 12/20 (24)kV 240 - 10m	RUSHT-CTD-240-10-XX
Rallonge TMCGEWÖU - 12/20 (24)kV 240 - 20m	RUSHT-CTD-240-20-XX
Rallonge TMCGEWÖU - 12/20 (24)kV 240 - 50m	RUSHT-CTD-240-50-XX
Rallonge TMCGEWÖU - 12/20 (24)kV 240 - 100m	RUSHT-CTD-240-100-XX

Vous éprouvez des difficultés à dimensionner votre installation et à choisir votre section de câble ? Consultez nos équipes pour être accompagné dans votre choix.

	S phase	In dans l'air
TMCGEWÖU - 70mm2	70mm2	231A
TMCGEWÖU - 120mm2	120mm2	323A
TMCGEWÖU - 240mm2	240mm2	496A

Type de connecteur séparable à préciser lors de votre consultation et à rajouter en fin de référence (voir tableau de correspondance en fin de classeur).

	Référence
Rallonge N2XSY XLPE PE - 12/20 (24)kV 70mm2 - 5m	BURHT-CC-70-5
Rallonge N2XSY XLPE PE - 12/20 (24)kV 70mm2 - 10m	BURHT-CC-70-10
Rallonge N2XSY XLPE PE - 12/20 (24)kV 70mm2 - 20m	BURHT-CC-70-20
Rallonge N2XSY XLPE PE - 12/20 (24)kV 120mm2 - 5m	BURHT-CC-120-5
Rallonge N2XSY XLPE PE - 12/20 (24)kV 120mm2 - 10m	BURHT-CC-120-10
Rallonge N2XSY XLPE PE - 12/20 (24)kV 120mm2 - 20m	BURHT-CC-120-20
Rallonge N2XSY XLPE PE - 12/20 (24)kV 240mm2- 5m	BURHT-CC-240-5
Rallonge N2XSY XLPE PE - 12/20 (24)kV 240mm2 - 10m	BURHT-CC-240-10
Rallonge N2XSY XLPE PE - 12/20 (24)kV 240mm2- 20m	BURHT-CC-240-20
Rallonge N2XSY XLPE PE - 12/20 (24)kV 240mm2 - Touret de 200m	BURHT-CC-240-200

Vous éprouvez des difficultés à dimensionner votre installation et à choisir votre section de câble ? Consultez nos équipes pour être accompagné dans votre choix.

	S phase	In dans l'air
N2XSY XLPE PE - 70mm2	70mm2	231A
N2XSY XLPE PE - 120mm2	120mm2	323A
N2XSY XLPE PE - 240mm2	240mm2	496A

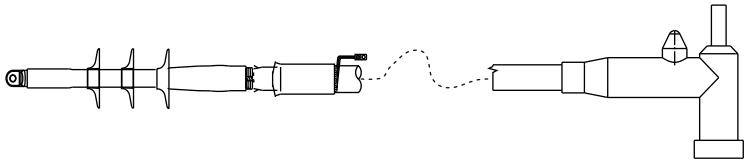

	Référence
Rallonge N2XSY XLPE PE - 12/20 (24)kV 70mm2 - 5m	BURHT-CTC-70-5-XX
Rallonge N2XSY XLPE PE - 12/20 (24)kV 70mm2 - 10m	BURHT-CTC-70-10-XX
Rallonge N2XSY XLPE PE - 12/20 (24)kV 70mm2 - 20m	BURHT-CTC-70-20-XX
Rallonge N2XSY XLPE PE - 12/20 (24)kV 120mm2 - 5m	BURHT-CTC-120-5-XX
Rallonge N2XSY XLPE PE - 12/20 (24)kV 120mm2 - 10m	BURHT-CTC-120-10-XX
Rallonge N2XSY XLPE PE - 12/20 (24)kV 120mm2 - 20m	BURHT-CTC-120-20-XX
Rallonge N2XSY XLPE PE - 12/20 (24)kV 240mm2- 5m	BURHT-CTC-240-5-XX
Rallonge N2XSY XLPE PE - 12/20 (24)kV 240mm2 - 10m	BURHT-CTC-240-10-XX
Rallonge N2XSY XLPE PE - 12/20 (24)kV 240mm2- 20m	BURHT-CTC-240-20-XX
Rallonge N2XSY XLPE PE - 12/20 (24)kV 240mm2 - Touret de 200m	BURHT-CTC-240-200-XX

Vous éprouvez des difficultés à dimensionner votre installation et à choisir votre section de câble ? Consultez nos équipes pour être accompagné dans votre choix.

	S phase	In dans l'air
N2XSY XLPE PE - 70mm2	70mm2	231A
N2XSY XLPE PE - 120mm2	120mm2	323A
N2XSY XLPE PE - 240mm2	240mm2	496A

Type de connecteur séparable à préciser lors de votre consultation et à rajouter en fin de référence (voir tableau de correspondance en fin de classeur).

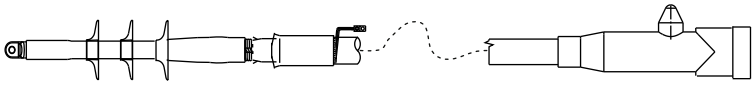

	Référence
Rallonge N2XSY XLPE PE - 12/20 (24)kV 70mm2 - 5m	BURHT-CTD-70-5-XX
Rallonge N2XSY XLPE PE - 12/20 (24)kV 70mm2 - 10m	BURHT-CTD-70-10-XX
Rallonge N2XSY XLPE PE - 12/20 (24)kV 70mm2 - 20m	BURHT-CTD-70-20-XX
Rallonge N2XSY XLPE PE - 12/20 (24)kV 120mm2 - 5m	BURHT-CTD-120-5-XX
Rallonge N2XSY XLPE PE - 12/20 (24)kV 120mm2 - 10m	BURHT-CTD-120-10-XX
Rallonge N2XSY XLPE PE - 12/20 (24)kV 120mm2 - 20m	BURHT-CTD-120-20-XX
Rallonge N2XSY XLPE PE - 12/20 (24)kV 240mm2- 5m	BURHT-CTD-240-5-XX
Rallonge N2XSY XLPE PE - 12/20 (24)kV 240mm2 - 10m	BURHT-CTD-240-10-XX
Rallonge N2XSY XLPE PE - 12/20 (24)kV 240mm2- 20m	BURHT-CTD-240-20-XX
Rallonge N2XSY XLPE PE - 12/20 (24)kV 240mm2 - Touret de 200m	BURHT-CTD-240-200-XX

Vous éprouvez des difficultés à dimensionner votre installation et à choisir votre section de câble ? Consultez nos équipes pour être accompagné dans votre choix.

	S phase	In dans l'air
N2XSY XLPE PE - 70mm2	70mm2	231A
N2XSY XLPE PE - 120mm2	120mm2	323A
N2XSY XLPE PE - 240mm2	240mm2	496A

Type de connecteur séparable à préciser lors de votre consultation et à rajouter en fin de référence (voir tableau de correspondance en fin de classeur).

DREKAN POWER-RENTAL

APPORTEUR DE SOLUTIONS EN INSTALLATIONS ELECTRIQUES PROVISOIRES BT, HTA & HTB

GROUPES ELECTROGENES

GROUPES ELECTROGENES DIESEL DE 16 A 2500KVA

CENTRALES MULTI-MEGAWATT

SOLUTIONS DE PRODUCTION D'ENERGIE DE FORTE PUISSANCE & DE LONGUE DUREE

TRANSFORMATEURS HTB

TRANSFORMATEURS DE 63KV A 225KV JUSQU'A 50MVA

POSTES HTB

POSTES DE TRANSFORMATION JUSQU'A 50MVA SOUS 225KV

TRANSFORMATEURS HTA

TRANSFORMATEURS DE 1KV A 33KV JUSQU'A 5MVA

POSTES & CABINES HTA

POSTES DE LIVRAISON ET DE TRANSFORMATION JUSQU'A 5MVA SOUS 33KV

CABLES & ACCESSOIRES HTA

CABLES, BOITES DE JONCTION, PRISES MOBILES, FILTRES PASSIFS, ETC

ARMOIRES DE COMPTAGE BT

ARMOIRES DE COMPTAGE «TARIF BLEU» OU «TARIF JAUNE»

TRANSFORMATEURS BT

TRANSFORMATEURS D'ISOLEMENT, DY, ETC.

INVERSEURS DE SOURCES BT

ARMOIRES «INS» POUR GROUPES ELECTROGENES

ARMOIRES DE REPARTITION BT

SHELTERS & ARMOIRES DE REPARTITION DE 400A A 3200A

ARMOIRES DE DISTRIBUTION BT

ARMOIRES DE CHANTIER DE 32A A 125A

CABLES & ACCESSOIRES BT

CABLES, ADAPTATEURS, PASSAGES DE CABLES, ETC

EQUIPEMENTS TBT

CABLES, TRANSFORMATEURS TBT, ETC

ABAQUES ET NOTES TECHNIQUES

INFORMATIONS UTILES POUR LE CHOIX ET LE DIMENSIONNEMENT DE VOS INSTALLATIONS

ARMOIRE DE COMPTAGE **TARIF BLEU MONO - 18KVA / S15**

RÉFÉRENCE PRODUIT : TB18KVA-S15

INFORMATIONS GÉNÉRALES

- Carrosserie renforcée «BTP»
- Fermeture par clé
- Passage de fourche pour manutention
- Anneau de levage
- Plaque passe câbles
- 1 interrupteur différentiel général
- 1 disjoncteur général
- Départ sur bornier 35mm2

CARACTÉRISTIQUES TECHNIQUES

Caractéristiques	Valeur	Unité
Intensité maximale admissible	45	A
Plage de réglage du disjoncteur général	14/45	A
Sensibilité du différentiel / disjoncteur de branchement	fixe 0,3	A
Sensibilité du différentiel / disjoncteur départ 2P	fixe 0,03	A
Tension nominale	230	V
Fréquence nominale	50	Hz
Icc des composants	6	KA
Câble d'alimentation	Câble rigide aluminium 2G25	-
Longueur du câble d'alimentation	5/10	m

COTES D'ENCOMBREMENT

Dimensions	Valeur	Unité
Longueur hors tout «L»	600	mm
Largeur hors tout «l»	350	mm
Hauteur hors tout «h»	1100	mm
Poids	51	kG

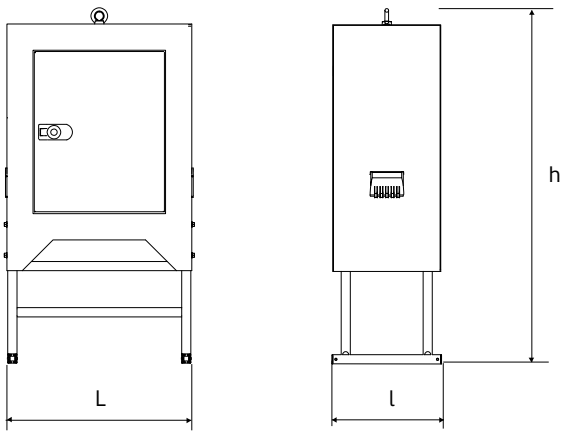

DÉPARTS PRISES DISPONIBLES

Caractéristiques	Quantité
Type prise N°1 - 5x POWERLOCK 500A	0
Type prise N°2 - 125A 5P CEE	0
Type prise N°3 - 63A 5P CEE	0
Type prise N°4 - 32A 5P CEE	0
Type prise N°5 - 16A 5P CEE	0
Type prise N°6 - 16A 3P CEE	0
Type prise N°7 - 16A 3P NF	0

SCHÉMA ÉLECTRIQUE

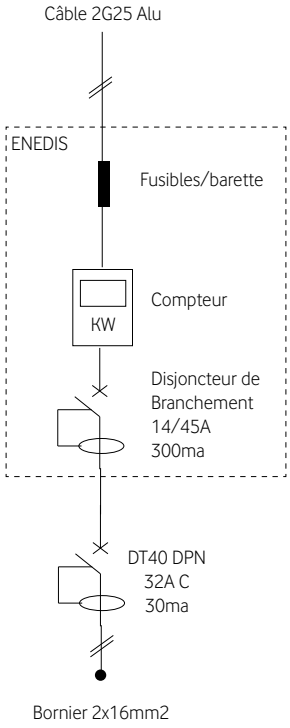

ÉQUIPEMENTS OPTIONNELS ADAPTES

- Câbles basse tension
- Bornes de distributions
- Passage de câble
- Armoires de distributions

ARMOIRE DE COMPTAGE **TARIF BLEU TRI - 36KVA / S22**

RÉFÉRENCE PRODUIT : TB36KVA-S22

INFORMATIONS GÉNÉRALES

- Carrosserie renforcée «BTP»
- Fermeture par clé
- Passage de fourche pour manutention
- Anneau de levage
- Plaque passe câbles
- 1 interrupteur différentiel général
- 1 disjoncteur général
- Départ sur bornier 16mm2

CARACTÉRISTIQUES TECHNIQUES

Caractéristiques	Valeur	Unité
Intensité maximale admissible	60	A
Plage de réglage du disjoncteur général	30/60	A
Sensibilité du différentiel / disjoncteur de branchement	fixe 0,3	A
Sensibilité du différentiel / disjoncteur départ 2P	fixe 0,03	A
Tension nominale	230/400	V
Fréquence nominale	50	Hz
Icc des composants	6	KA
Câble d'alimentation	Câble rigide aluminium 4G35	-
Longueur du câble d'alimentation	5/10	m

COTES D'ENCOMBREMENT

Dimensions	Valeur	Unité
Longueur hors tout «L»	600	mm
Largeur hors tout «l»	350	mm
Hauteur hors tout «h»	1100	mm
Poids	40	kG

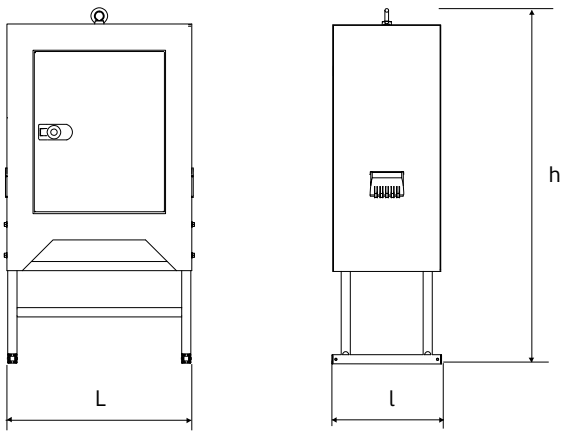

DÉPARTS PRISES DISPONIBLES

Caractéristiques	Quantité
Type prise N°1 - 5x POWERLOCK 500A	0
Type prise N°2 - 125A 5P CEE	0
Type prise N°3 - 63A 5P CEE	0
Type prise N°4 - 32A 5P CEE	0
Type prise N°5 - 16A 5P CEE	0
Type prise N°6 - 16A 3P CEE	0
Type prise N°7 - 16A 3P NF	0

SCHÉMA ÉLECTRIQUE

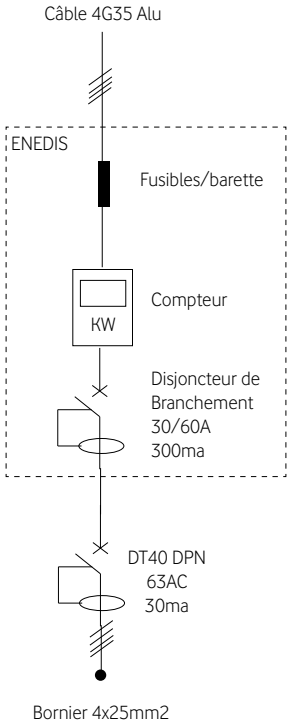

ÉQUIPEMENTS OPTIONNELS ADAPTES

- Câbles basse tension
- Bornes de distributions
- Passage de câble
- Armoires de distributions

ARMOIRE DE COMPTAGE **TARIF JAUNE - 100KVA/160A**

RÉFÉRENCE PRODUIT : TJ100KVA

INFORMATIONS GÉNÉRALES

- Carrosserie renforcée «BTP»
- Fermeture par clé
- Passage de fourche pour manutention
- Anneau de levage
- Plaque passe câbles
- 1 interrupteur différentiel général
- 1 disjoncteur général
- Départ sur bornier 35mm2

CARACTÉRISTIQUES TECHNIQUES

Caractéristiques	Valeur	Unité
Intensité maximale admissible	160	A
Plage de réglage du disjoncteur général	NA	A
Sensibilité du différentiel / disjoncteur de branchement	0,03-3	A
Tension nominale	230/400	V
Fréquence nominale	50	Hz
Icc des composants	50	KA
Câble d'alimentation	Câble unifilaire 4x 35mm2	-
Longueur du câble d'alimentation	5/10	m

COTES D'ENCOMBREMENT

Dimensions	Valeur	Unité
Longueur hors tout «L»	1250	mm
Largeur hors tout «l»	500	mm
Hauteur hors tout «h»	1600	mm
Poids	200	kG

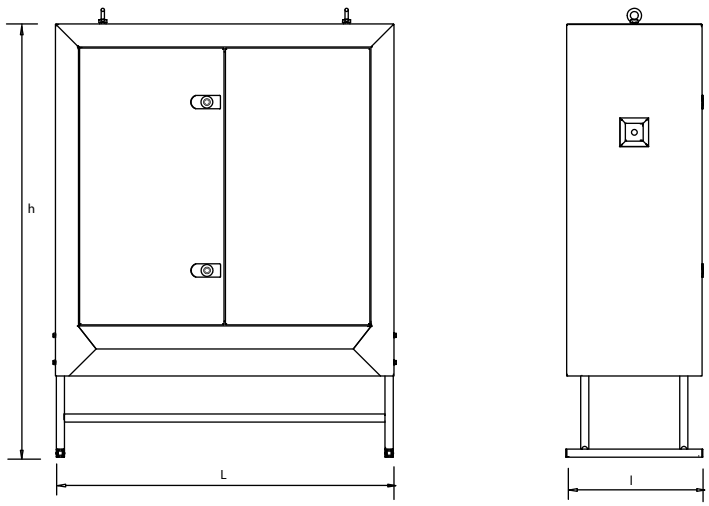

DÉPARTS PRISES DISPONIBLES

Caractéristiques	Quantité
Type prise N°1 - 5x POWERLOCK 500A	0
Type prise N°2 - 125A 5P CEE	0
Type prise N°3 - 63A 5P CEE	0
Type prise N°4 - 32A 5P CEE	0
Type prise N°5 - 16A 5P CEE	0
Type prise N°6 - 16A 3P CEE	0
Type prise N°7 - 16A 3P NF	0

SCHÉMA ÉLECTRIQUE

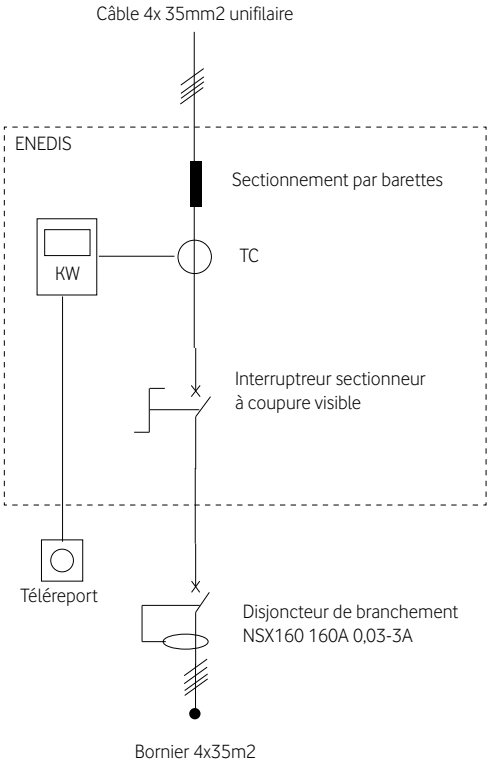

ÉQUIPEMENTS OPTIONNELS ADAPTES

- Câbles basse tension
- Bornes de distributions
- Passage de câble
- Armoires de distributions

ARMOIRE DE COMPTAGE **TARIF JAUNE - 160KVA/250A**

RÉFÉRENCE PRODUIT : TJ160KVA

INFORMATIONS GÉNÉRALES

- Carrosserie renforcée «BTP»
- Fermeture par clé
- Passage de fourche pour manutention
- Anneau de levage
- Plaque passe câbles
- 1 interrupteur différentiel général
- 1 disjoncteur général
- Départ sur bornier 70mm2

CARACTÉRISTIQUES TECHNIQUES

Caractéristiques	Valeur	Unité
Intensité maximale admissible	250	A
Plage de réglage du disjoncteur général	NA	A
Sensibilité du différentiel / disjoncteur de branchement	0,03-3	A
Tension nominale	230/400	V
Fréquence nominale	50	Hz
Icc des composants	50	KA
Câble d'alimentation	Câble unifilaire 4x 50mm2	-
Longueur du câble d'alimentation	5/10	m

COTES D'ENCOMBREMENT

Dimensions	Valeur	Unité
Longueur hors tout «L»	1250	mm
Largeur hors tout «l»	500	mm
Hauteur hors tout «h»	1600	mm
Poids	200	kG

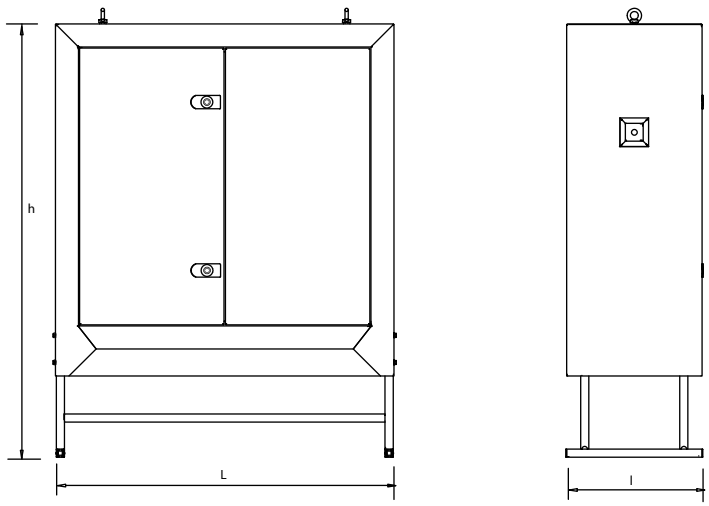

DÉPARTS PRISES DISPONIBLES

Caractéristiques	Quantité
Type prise N°1 - 5x POWERLOCK 500A	0
Type prise N°2 - 125A 5P CEE	0
Type prise N°3 - 63A 5P CEE	0
Type prise N°4 - 32A 5P CEE	0
Type prise N°5 - 16A 5P CEE	0
Type prise N°6 - 16A 3P CEE	0
Type prise N°7 - 16A 3P NF	0

SCHÉMA ÉLECTRIQUE

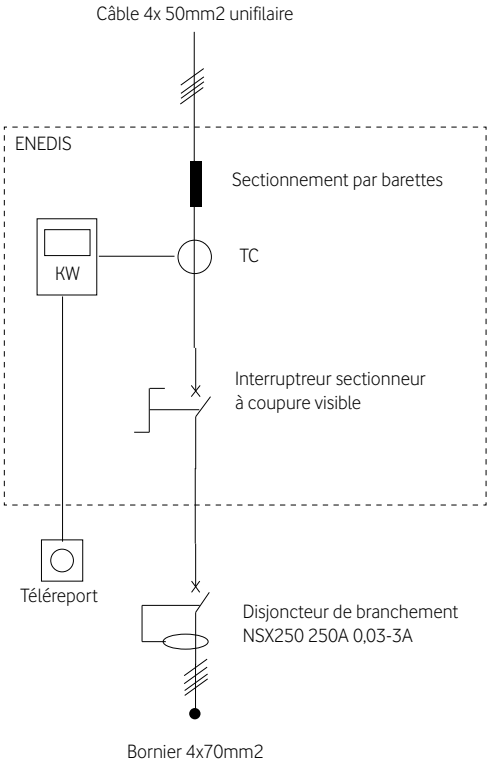

ÉQUIPEMENTS OPTIONNELS ADAPTES

- Câbles basse tension
- Bornes de distributions
- Passage de câble
- Armoires de distributions

ARMOIRE DE COMPTAGE **TARIF JAUNE - 250KVA/400A**

RÉFÉRENCE PRODUIT : TJ250KVA

INFORMATIONS GÉNÉRALES

- Carrosserie renforcée «BTP»
- Fermeture par clé
- Passage de fourche pour manutention
- Anneau de levage
- Plaque passe câbles
- 1 interrupteur différentiel général
- 1 disjoncteur général
- Départ sur bornier 95mm2

CARACTÉRISTIQUES TECHNIQUES

Caractéristiques	Valeur	Unité
Intensité maximale admissible	250	A
Plage de réglage du disjoncteur général	NA	A
Sensibilité du différentiel / disjoncteur de branchement	0,03-3	A
Tension nominale	230/400	V
Fréquence nominale	50	Hz
Icc des composants	50	KA
Câble d'alimentation	Câble unifilaire 4x 95mm2	-
Longueur du câble d'alimentation	5/10	m

COTES D'ENCOMBREMENT

Dimensions	Valeur	Unité
Longueur hors tout «L»	1250	mm
Largeur hors tout «l»	500	mm
Hauteur hors tout «h»	1600	mm
Poids	200	kG

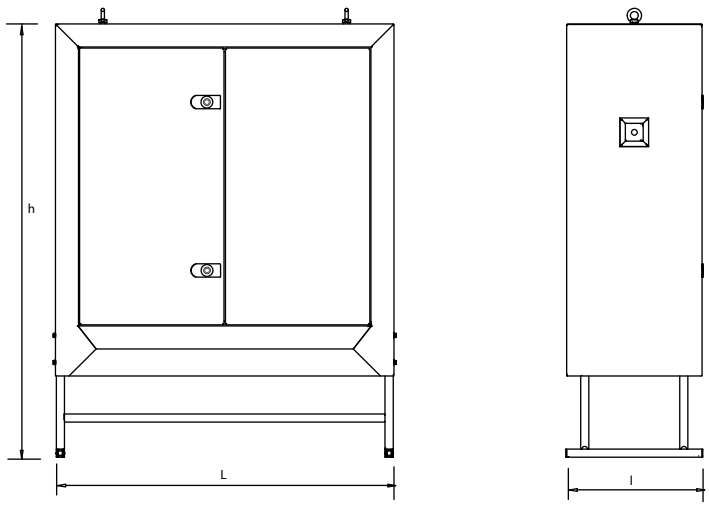

DÉPARTS PRISES DISPONIBLES

Caractéristiques	Quantité
Type prise N°1 - 5x POWERLOCK 500A	0
Type prise N°2 - 125A 5P CEE	0
Type prise N°3 - 63A 5P CEE	0
Type prise N°4 - 32A 5P CEE	0
Type prise N°5 - 16A 5P CEE	0
Type prise N°6 - 16A 3P CEE	0
Type prise N°7 - 16A 3P NF	0

SCHÉMA ÉLECTRIQUE

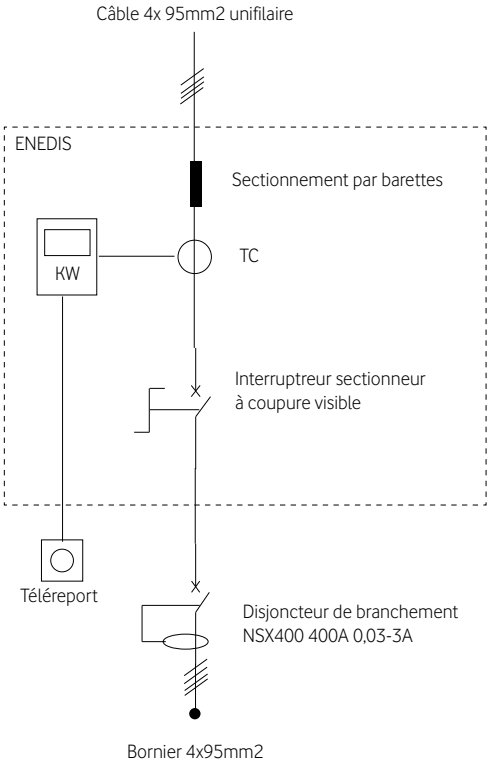

ÉQUIPEMENTS OPTIONNELS ADAPTES

- Câbles basse tension
- Bornes de distributions
- Passage de câble
- Armoires de distributions

DREKAN POWER-RENTAL

APPORTEUR DE SOLUTIONS EN INSTALLATIONS ELECTRIQUES PROVISOIRES BT, HTA & HTB

GROUPES ELECTROGENES

GROUPES ELECTROGENES DIESEL DE 16 A 2500KVA

CENTRALES MULTI-MEGAWATT

SOLUTIONS DE PRODUCTION D'ENERGIE DE FORTE PUISSANCE & DE LONGUE DUREE

TRANSFORMATEURS HTB

TRANSFORMATEURS DE 63KV A 225KV JUSQU'A 50MVA

POSTES HTB

POSTES DE TRANSFORMATION JUSQU'A 50MVA SOUS 225KV

TRANSFORMATEURS HTA

TRANSFORMATEURS DE 1KV A 33KV JUSQU'A 5MVA

POSTES & CABINES HTA

POSTES DE LIVRAISON ET DE TRANSFORMATION JUSQU'A 5MVA SOUS 33KV

CABLES & ACCESSOIRES HTA

CABLES, BOITES DE JONCTION, PRISES MOBILES, FILTRES PASSIFS, ETC

ARMOIRES DE COMPTAGE BT

ARMOIRES DE COMPTAGE «TARIF BLEU» OU «TARIF JAUNE»

TRANSFORMATEURS BT

TRANSFORMATEURS D'ISOLEMENT, DY, ETC.

INVERSEURS DE SOURCES BT

ARMOIRES «INS» POUR GROUPES ELECTROGENES

ARMOIRES DE REPARTITION BT

SHELTERS & ARMOIRES DE REPARTITION DE 400A A 3200A

ARMOIRES DE DISTRIBUTION BT

ARMOIRES DE CHANTIER DE 32A A 125A

CABLES & ACCESSOIRES BT

CABLES, ADAPTATEURS, PASSAGES DE CABLES, ETC

EQUIPEMENTS TBT

CABLES, TRANSFORMATEURS TBT, ETC

ABAQUES ET NOTES TECHNIQUES

INFORMATIONS UTILES POUR LE CHOIX ET LE DIMENSIONNEMENT DE VOS INSTALLATIONS

SOLUTIONS DE LOCATION DE **TRANSFORMATEURS BT/BT**

TRANSFORMATEURS SECS EN CHASSIS MANUTENTIONNABLES

DES SOLUTIONS ADAPTÉES A VOS BESOINS

- Transformateurs secs
- Capotage IP44
- Alimentation et départ sur bornier
- Câbles et protections disponibles en option

COTES D'ENCOMBREMENT*

Dimensions	Type A	Type B	Type C	Unité
Longueur hors tout «L»	1222	1590	1885	mm
Largeur hors tout «l»	822	925	930	mm
Hauteur hors tout «h»	1150	1630	1630	mm
Poids (réservoir plein)	400	400	900	kG

*Dimensions et design susceptibles d'évoluer

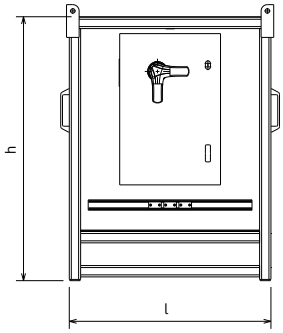

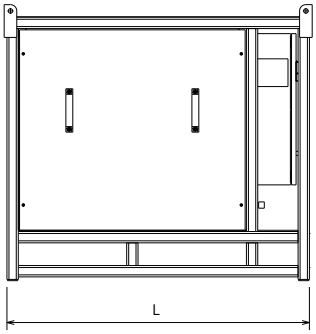

RAPPEL SUR LES DISPONIBILITÉS THÉORIQUES DES TRANSFORMATEURS BT/BT

Drekan-Power-Rental dispose d'un important parc de transformateurs basse tension, pour autant, le nombre de transformateurs disponibles dans certaines références se limite à un ou deux exemplaires pouvant par ailleurs être déjà loués. Nous ne pouvons donc garantir une disponibilité immédiate pour certains équipements. Nous proposons donc dans la dernière colonne des tableaux de référence un indicateur de disponibilité qui vous permettra éventuellement d'anticiper vos demandes.

- Transformateur généralement disponible sans délai nécessitant uniquement un temps de préparation interne de quelques heures ou jours pour être livré.
- Transformateur disponible en stock limité, en fonction des locations en cours ou du délais de réapprovisionnement chez nos partenaires, 10 à 15 jours peuvent être nécessaires pour livrer un équipement opérationnel
- Transformateur spécifique géré en parc à seulement 1 ou 2 exemplaires, peut nécessiter de 4 à 6 semaines de délais pour être rendu disponible et préparé

Il est également à noter que les transformateurs nécessitent un temps de préparation et de test avant expédition qui peut être de plussieurs jours, aussi, pour les transformateurs de fort tonnage, l'organisation du transport peut à elle seul nécessiter une à deux semaines. Même si nous sommes habitués à traiter des demandes urgentes, certains délais restent incompréhsibles, il est important d'en avoir conscience.

NOS TRANSFORMATEURS BT/BT «DE SÉPARATION» **400V/400V**

Référence transformateurs	Type Chassis	Code dispo
TBT-400/400-50KVA	A	
TBT-400/400-100KVA	A	
TBT-400/400-150KVA	B	
TBT-400/400-200KVA	B	
TBT-400/400-250KVA	B	
TBT-400/400-300KVA	C	
TBT-400/400-350KVA	C	
TBT-400/400-400KVA	C	
TBT-400/400-450KVA	C	
TBT-400/400-500KVA	C	

NOS TRANSFORMATEURS BT/BT «DE SÉPARATION» **230V/230V**

Référence transformateurs	Type Chassis	Code dispo
TBT-230/230-50KVA	A	
TBT-230/230-100KVA	A	
TBT-230/230-150KVA	B	
TBT-230/230-200KVA	B	
TBT-230/230-250KVA	B	
TBT-230/230-300KVA	C	
TBT-230/230-350KVA	C	
TBT-230/230-400KVA	C	
TBT-230/230-450KVA	C	
TBT-230/230-500KVA	C	

NOS TRANSFORMATEURS BT/BT «INDUSTRIE» **400V/230V**

Référence transformateurs	Type Chassis	Code dispo
TBT-400/230-50KVA	A	
TBT-400/230-100KVA	A	
TBT-400/230-150KVA	B	
TBT-400/230-200KVA	B	
TBT-400/230-250KVA	B	
TBT-400/230-300KVA	C	
TBT-400/230-350KVA	C	
TBT-400/230-400KVA	C	
TBT-400/230-450KVA	C	
TBT-400/230-500KVA	C	

NOS TRANSFORMATEURS BT/BT «INDUSTRIE» **400V/515V**

Référence transformateurs	Type Chassis	Code dispo
TBT-400/515-50KVA	A	■
TBT-400/515-100KVA	A	■
TBT-400/515-150KVA	B	■
TBT-400/515-200KVA	B	■
TBT-400/515-250KVA	B	■
TBT-400/515-300KVA	C	■
TBT-400/515-350KVA	C	■
TBT-400/515-400KVA	C	■

NOS TRANSFORMATEURS BT/BT «ÉOLIEN» **400V/690V**

Référence transformateurs	Type Chassis	Code dispo
TBT-400/690-50KVA	A	■
TBT-400/690-100KVA	A	■
TBT-400/690-150KVA	B	■
TBT-400/690-200KVA	B	■
TBT-400/690-250KVA	B	■
TBT-400/690-300KVA	C	■
TBT-400/690-350KVA	C	■
TBT-400/690-400KVA	C	■

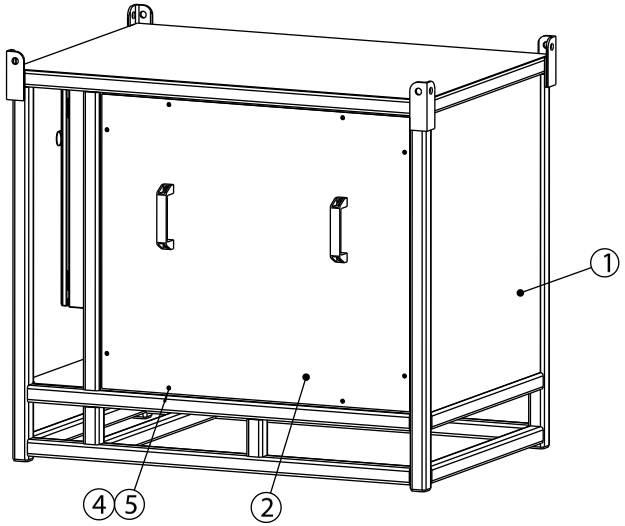

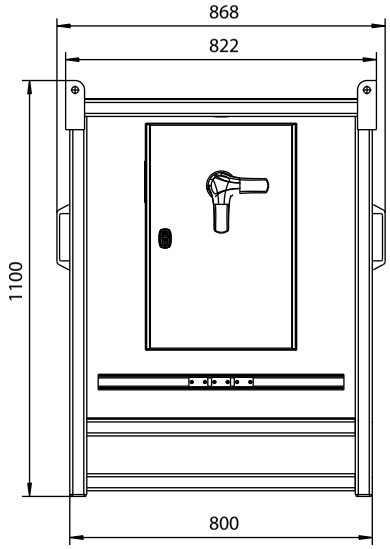

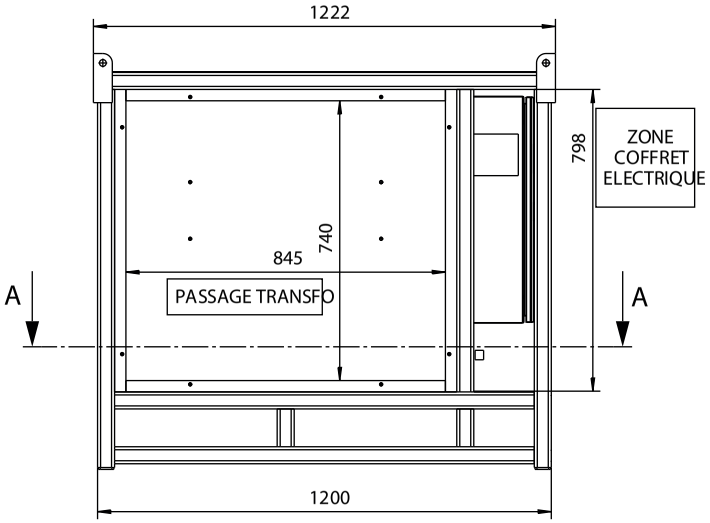

Section A-A

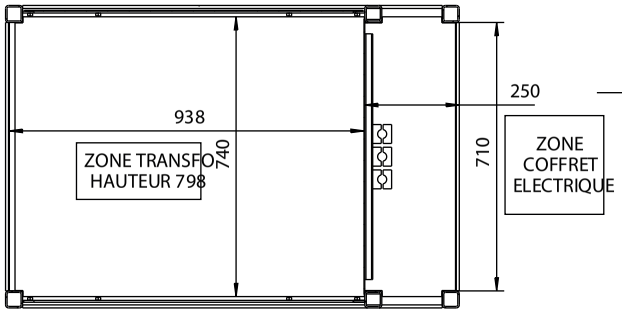

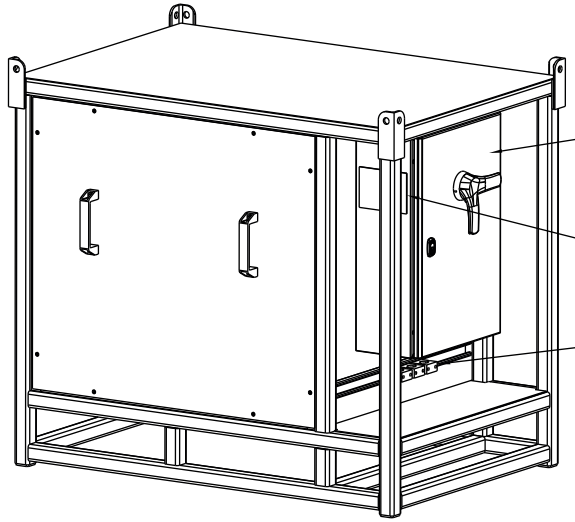

MASSE : 200 Kg NU, HORS MATERIEL ELECTRIQUE

Revision	Description	Date	Dessinateur

Dessinateur: BREUILLARD
Date: 01/07/2022

DREKAN POWER-RENTAL
Groupes électrogènes et postes haute-tension mobiles

DREKAN
CHASSIS T1
ASSEMBLÉ

Format: A2
Echelle: 1/10
Langage: FR
Revision: -
Sheet: 1/1
Document N°: DK0011

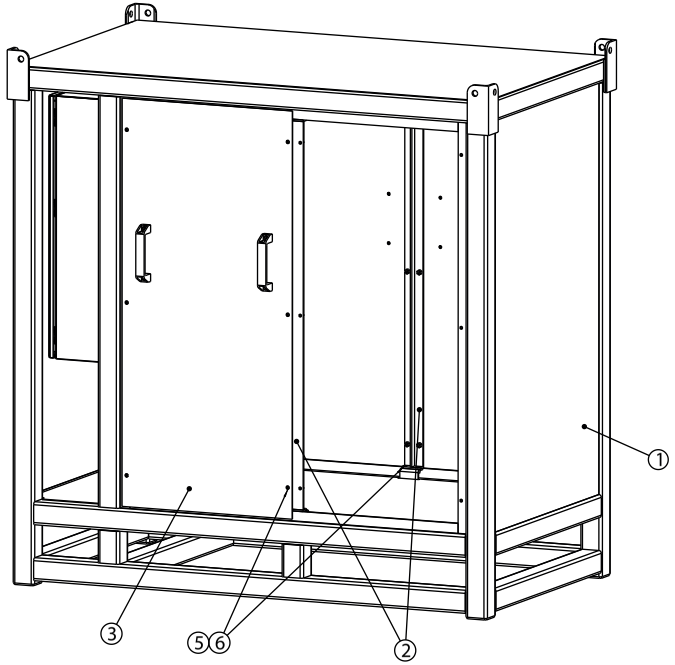

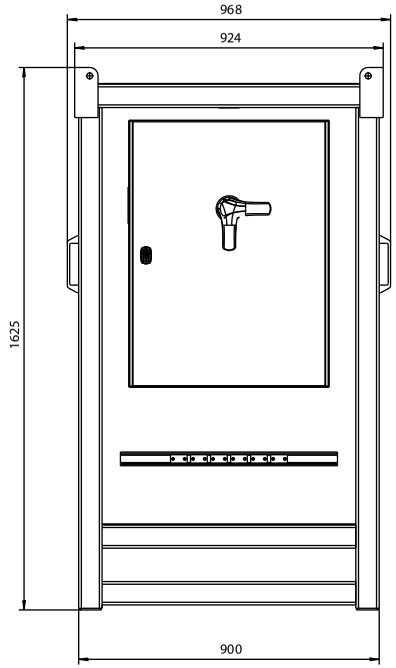

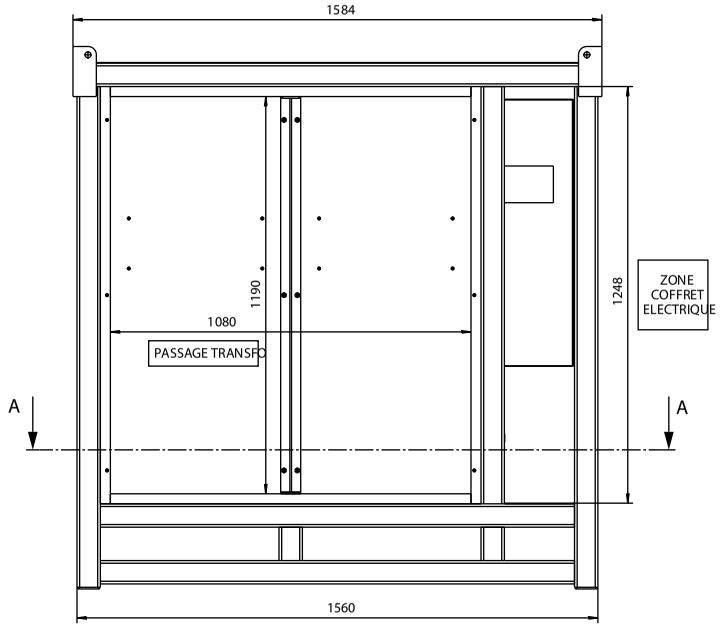

Section A-A

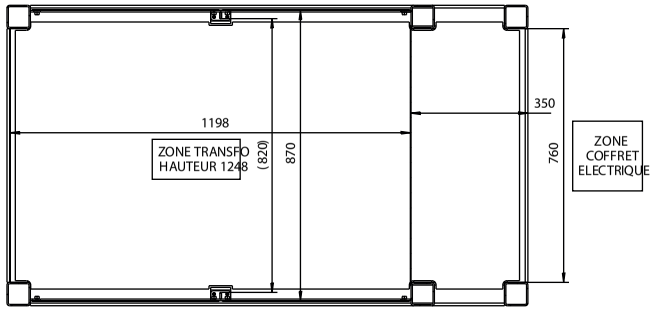

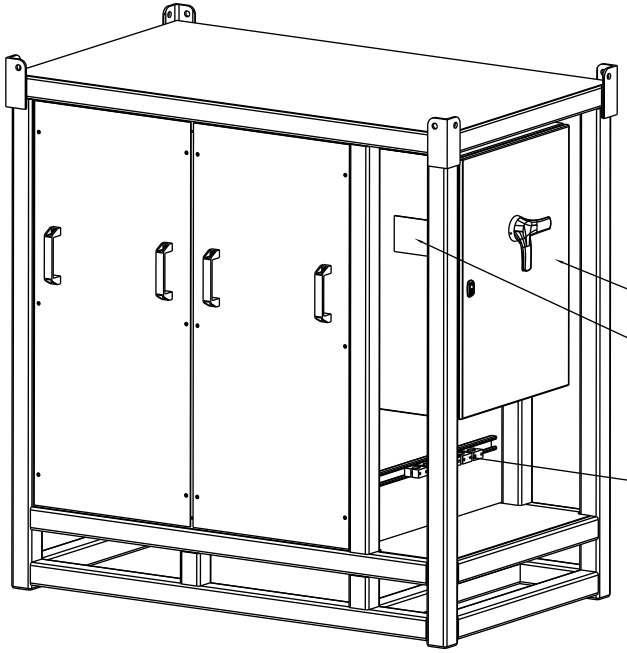

MASSE : 400 Kg NU, HORS MATERIEL ELECTRIQUE

Revision	Description	Date	Dessinateur

Dessinateur: BREUILLARD	DREKAN	Format: A1	
Date: 07/07/2022	CHASSIS T2 ASSEMBLÉ	Echelle: 1/8	Langage: FR
DREKAN POWER-RENTAL Groupes électrogènes et postes haute-tension modélisés	Document N°: DK0015	Revision: -	Sheet: 1/1

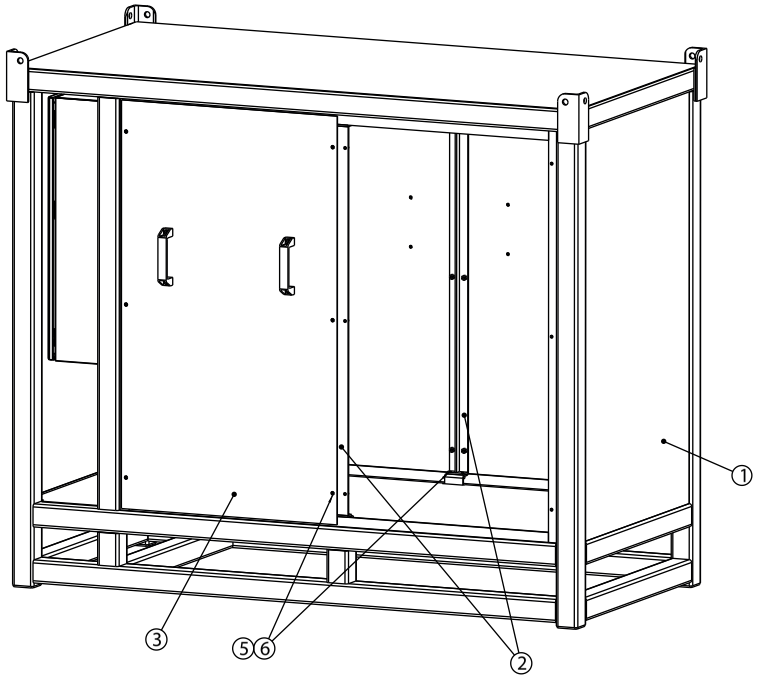

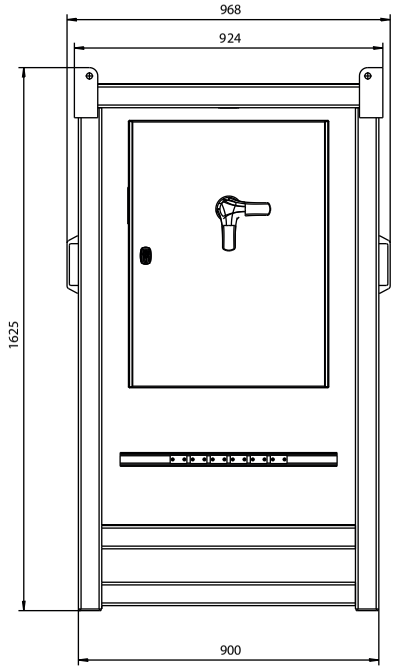

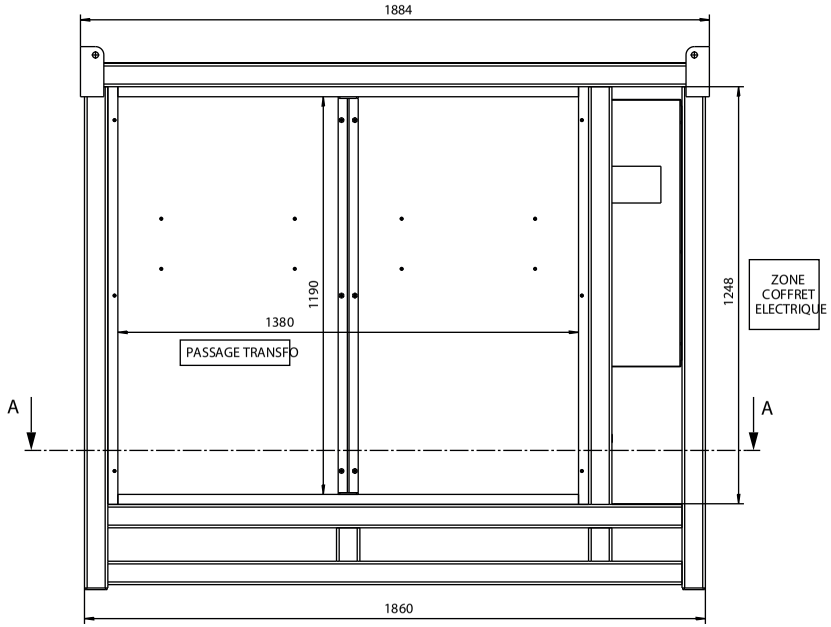

Section A-A

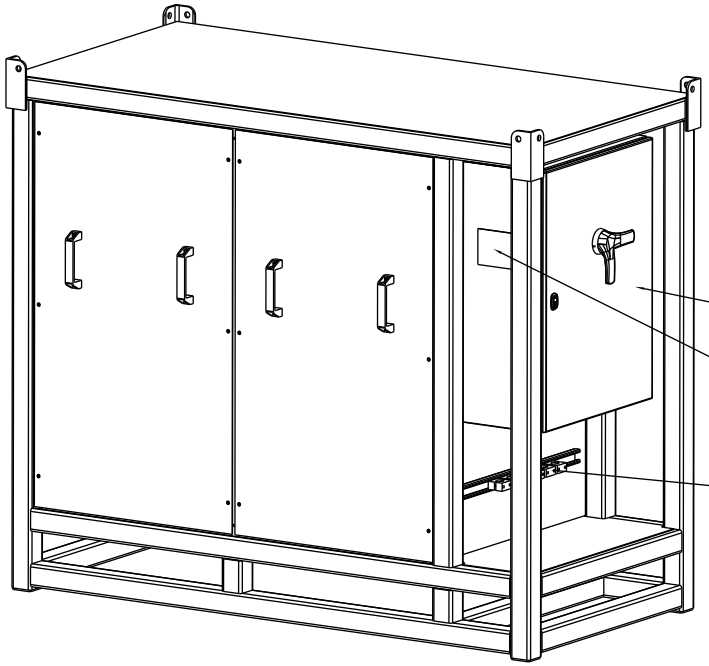

COFFRET ELECTRIQUE H800xL600xP300

PLAQUE SIGNALITIQUE

BRIDES CABLES

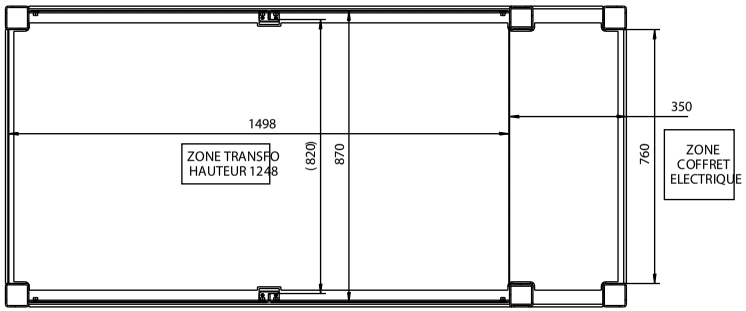

MASSE : 450 Kg NU, HORS MATERIEL ELECTRIQUE

Revision	Description	Date	Dessinateur

Dessinateur: BREUILLARD	DREKAN	Format: A1	
Date: 06/07/2022	CHASSIS T3 ASSEMBLÉ	Echelle: 1/8	Langue: FR
DREKAN POWER-RENTAL Groupes électrogènes et postes haute-tension modélisés	Document N°: DK0018	Revision: -	Sheet: 1/1

DREKAN POWER-RENTAL

APPORTEUR DE SOLUTIONS EN INSTALLATIONS ELECTRIQUES PROVISOIRES BT, HTA & HTB

GROUPES ELECTROGENES

GROUPES ELECTROGENES DIESEL DE 16 A 2500KVA

CENTRALES MULTI-MEGAWATT

SOLUTIONS DE PRODUCTION D'ENERGIE DE FORTE PUISSANCE & DE LONGUE DUREE

TRANSFORMATEURS HTB

TRANSFORMATEURS DE 63KV A 225KV JUSQU'A 50MVA

POSTES HTB

POSTES DE TRANSFORMATION JUSQU'A 50MVA SOUS 225KV

TRANSFORMATEURS HTA

TRANSFORMATEURS DE 1KV A 33KV JUSQU'A 5MVA

POSTES & CABINES HTA

POSTES DE LIVRAISON ET DE TRANSFORMATION JUSQU'A 5MVA SOUS 33KV

CABLES & ACCESSOIRES HTA

CABLES, BOITES DE JONCTION, PRISES MOBILES, FILTRES PASSIFS, ETC

ARMOIRES DE COMPTAGE BT

ARMOIRES DE COMPTAGE «TARIF BLEU» OU «TARIF JAUNE»

TRANSFORMATEURS BT

TRANSFORMATEURS D'ISOLEMENT, DY, ETC.

INVERSEURS DE SOURCES BT

ARMOIRES «INS» POUR GROUPES ELECTROGENES

ARMOIRES DE REPARTITION BT

SHELTERS & ARMOIRES DE REPARTITION DE 400A A 3200A

ARMOIRES DE DISTRIBUTION BT

ARMOIRES DE CHANTIER DE 32A A 125A

CABLES & ACCESSOIRES BT

CABLES, ADAPTATEURS, PASSAGES DE CABLES, ETC

EQUIPEMENTS TBT

CABLES, TRANSFORMATEURS TBT, ETC

ABAQUES ET NOTES TECHNIQUES

INFORMATIONS UTILES POUR LE CHOIX ET LE DIMENSIONNEMENT DE VOS INSTALLATIONS

INVERSEUR DE SOURCE **- 32A MONOPHASE**

RÉFÉRENCE PRODUIT : INV32AMONO

INFORMATIONS GÉNÉRALES

- Carrosserie renforcée «BTP»
- Fermeture par clé ou cadenas
- Passage de fourche pour manutention
- Anneau de levage
- Plaque passe câbles
- Raccordement arrivées par prise
- Raccordement départ par prise

CARACTÉRISTIQUES TECHNIQUES

Caractéristiques	Valeur	Unité
Intensité maximale admissible	32	A
Plage de réglage du disjoncteur général	NA	A
Sensibilité du différentiel général	NA	A
Sensibilité du différentiel des prises	NA	A
Tension nominale	230	V
Fréquence nominale	50	Hz
Icc des composants	NA	KA
Fiche de tableau du départ	P17-2P-32A	-
Prise de tableau d'alimentation	2x P17-2P-32A	-

COTES D'ENCOMBREMENT

Dimensions	Valeur	Unité
Longueur hors tout «L»	900	mm
Largeur hors tout «l»	500	mm
Hauteur hors tout «h»	1800	mm
Poids	138	kG

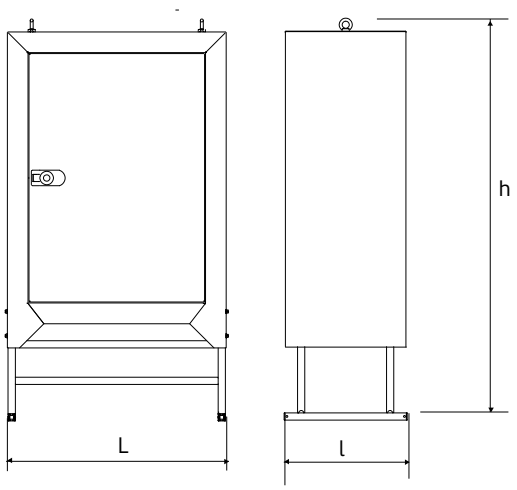

DÉPARTS PRISES DISPONIBLES

Caractéristiques	Quantité
Type 5x POWERLOCK 500A	0
Type 125A 5P CEE	0
Type 63A 5P CEE	0
Type 32A 5P CEE	0
Type 32A 3P CEE	1
Type 16A 5P CEE	0
Type 16A 3P CEE	0
Type 16A 3P NF	0

SCHÉMA ELECTRIQUE

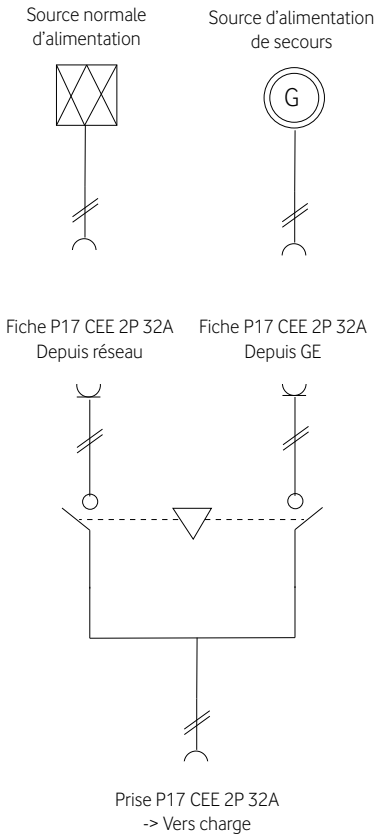

ÉQUIPEMENTS OPTIONNELS ADAPTES

- Câbles basse tension
- Bornes de distributions
- Groupe électrogène 20KVA
- Passage de câble

INVERSEUR DE SOURCE - **32A TRIPHASE**

RÉFÉRENCE PRODUIT : INV32A

INFORMATIONS GÉNÉRALES

- Carrosserie renforcée «BTP»
- Fermeture par clé ou cadenas
- Passage de fourche pour manutention
- Anneau de levage
- Plaque passe câbles
- Raccordement arrivées par prise
- Raccordement départ par prise

CARACTÉRISTIQUES TECHNIQUES

Caractéristiques	Valeur	Unité
Intensité maximale admissible	32	A
Plage de réglage du disjoncteur général	NA	A
Sensibilité du différentiel général	NA	A
Sensibilité du différentiel des prises	NA	A
Tension nominale	230/400	V
Fréquence nominale	50	Hz
Icc des composants	NA	KA
Fiche de tableau du départ	P17-5P-32A	-
Prise de tableau d'alimentation	2x P17-5P-32A	-

COTES D'ENCOMBREMENT

Dimensions	Valeur	Unité
Longueur hors tout «L»	900	mm
Largeur hors tout «l»	500	mm
Hauteur hors tout «h»	1800	mm
Poids	138	kG

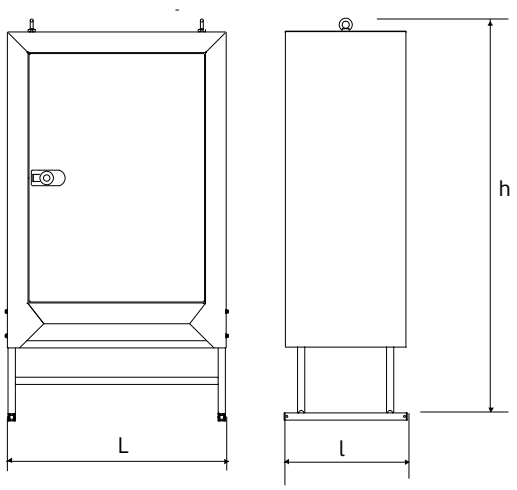

DÉPARTS PRISES DISPONIBLES

Caractéristiques	Quantité
Type prise N°1 - 5x POWERLOCK 500A	0
Type prise N°2 - 125A 5P CEE	0
Type prise N°3 - 63A 5P CEE	0
Type prise N°4 - 32A 5P CEE	1
Type prise N°5 - 16A 5P CEE	0
Type prise N°6 - 16A 3P CEE	0
Type prise N°7 - 16A 3P NF	0

SCHÉMA ELECTRIQUE

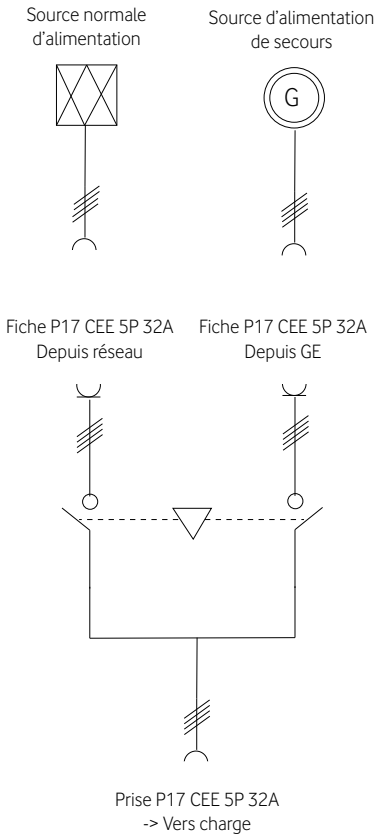

ÉQUIPEMENTS OPTIONNELS ADAPTES

- Câbles basse tension
- Bornes de distributions
- Groupe électrogène 20KVA
- Passage de câble

INVERSEUR DE SOURCE **- 63A TRIPHASE**

RÉFÉRENCE PRODUIT : INV63A

INFORMATIONS GÉNÉRALES

- Carrosserie renforcée «BTP»
- Fermeture par clé ou cadenas
- Passage de fourche pour manutention
- Anneau de levage
- Plaque passe câbles
- Raccordement arrivées par prise
- Raccordement départ par prise

CARACTÉRISTIQUES TECHNIQUES

Caractéristiques	Valeur	Unité
Intensité maximale admissible	63	A
Plage de réglage du disjoncteur général	NA	A
Sensibilité du différentiel général	NA	A
Sensibilité du différentiel des prises	NA	A
Tension nominale	230/400	V
Fréquence nominale	50	Hz
Icc des composants	NA	KA
Fiche de tableau du départ	P17-5P-63A	-
Prise de tableau d'alimentation	2x P17-5P-63A	-

COTES D'ENCOMBREMENT

Dimensions	Valeur	Unité
Longueur hors tout «L»	900	mm
Largeur hors tout «l»	500	mm
Hauteur hors tout «h»	1800	mm
Poids	138	kG

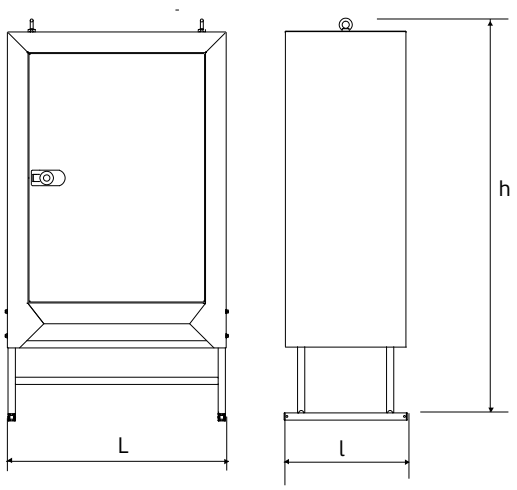

DÉPARTS PRISES DISPONIBLES

Caractéristiques	Quantité
Type prise N°1 - 5x POWERLOCK 500A	0
Type prise N°2 - 125A 5P CEE	0
Type prise N°3 - 63A 5P CEE	1
Type prise N°4 - 32A 5P CEE	0
Type prise N°5 - 16A 5P CEE	0
Type prise N°6 - 16A 3P CEE	0
Type prise N°7 - 16A 3P NF	0

SCHÉMA ELECTRIQUE

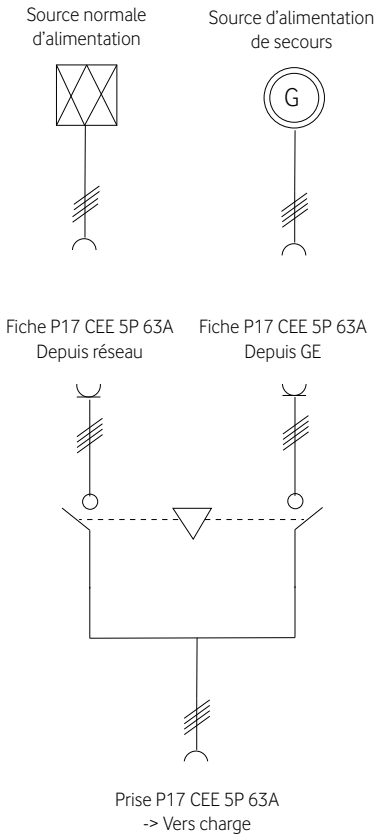

ÉQUIPEMENTS OPTIONNELS ADAPTES

- Câbles basse tension
- Bornes de distributions
- Groupe électrogène 40KVA
- Passage de câble

INVERSEUR DE SOURCE **- 125A TRIPHASE**

RÉFÉRENCE PRODUIT : INV125A

INFORMATIONS GÉNÉRALES

- Carrosserie renforcée «BTP»
- Fermeture par clé ou cadenas
- Passage de fourche pour manutention
- Anneau de levage
- Plaque passe câbles
- Raccordement arrivées par bornier
- Raccordement départ par bornier

CARACTÉRISTIQUES TECHNIQUES

Caractéristiques	Valeur	Unité
Intensité maximale admissible	125	A
Plage de réglage du disjoncteur général	NA	A
Sensibilité du différentiel général	NA	A
Sensibilité du différentiel des prises	NA	A
Tension nominale	230/400	V
Fréquence nominale	50	Hz
Icc des composants	NA	KA
Bornier départ	35mm2	-
Bornier d'alimentation	35mm2	-

COTES D'ENCOMBREMENT

Dimensions	Valeur	Unité
Longueur hors tout «L»	900	mm
Largeur hors tout «l»	500	mm
Hauteur hors tout «h»	1800	mm
Poids	138	kG

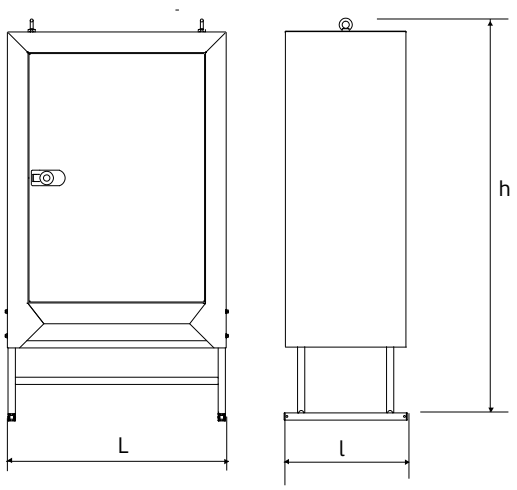

DÉPARTS PRISES DISPONIBLES

Caractéristiques	Quantité
Type prise N°1 - 5x POWERLOCK 500A	0
Type prise N°2 - 125A 5P CEE	0
Type prise N°3 - 63A 5P CEE	0
Type prise N°4 - 32A 5P CEE	0
Type prise N°5 - 16A 5P CEE	0
Type prise N°6 - 16A 3P CEE	0
Type prise N°7 - 16A 3P NF	0

SCHÉMA ELECTRIQUE

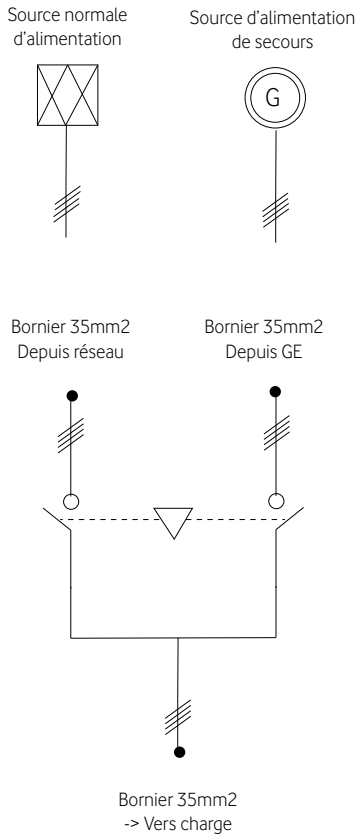

ÉQUIPEMENTS OPTIONNELS ADAPTES

- Câbles basse tension
- Bornes de distributions
- Groupe électrogène 60KVA
- Passage de câble

INVERSEUR DE SOURCE **- 200A TRIPHASE**

RÉFÉRENCE PRODUIT : INV200A

INFORMATIONS GÉNÉRALES

- Carrosserie renforcée «BTP»
- Fermeture par clé ou cadenas
- Passage de fourche pour manutention
- Anneau de levage
- Automate de gestion réseau U/F avec suivi de l'historique
- Raccordement arrivées par bornier
- Raccordement départ par bornier

CARACTÉRISTIQUES TECHNIQUES

Caractéristiques	Valeur	Unité
Intensité maximale admissible	200	A
Plage de réglage du disjoncteur général	NA	A
Sensibilité du différentiel général	NA	A
Sensibilité du différentiel des prises	NA	A
Tension nominale	230/400	V
Fréquence nominale	50	Hz
Icc des composants	NA	KA
Bornier départ	70mm2	-
Bornier d'alimentation	70mm2	-

COTES D'ENCOMBREMENT

Dimensions	Valeur	Unité
Longueur hors tout «L»	1250	mm
Largeur hors tout «l»	500	mm
Hauteur hors tout «h»	1800	mm
Poids	225	kG

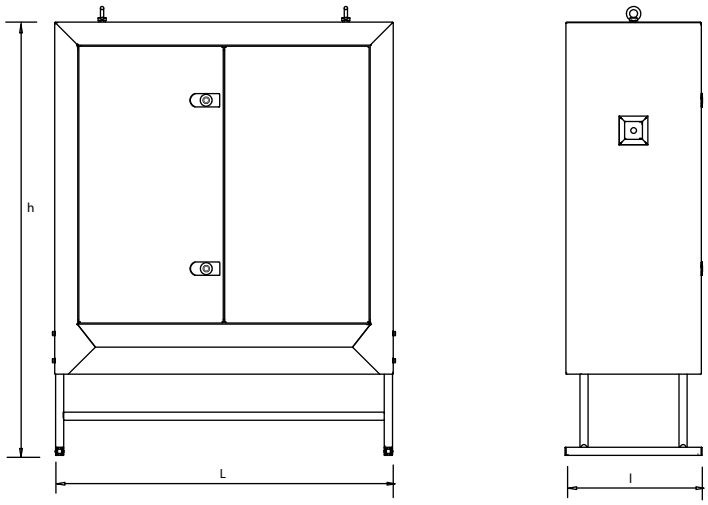

DÉPARTS PRISES DISPONIBLES

Caractéristiques	Quantité
Type prise N°1 - 5x POWERLOCK 500A	0
Type prise N°2 - 125A 5P CEE	0
Type prise N°3 - 63A 5P CEE	0
Type prise N°4 - 32A 5P CEE	0
Type prise N°5 - 16A 5P CEE	0
Type prise N°6 - 16A 3P CEE	0
Type prise N°7 - 16A 3P NF	0

SCHÉMA ELECTRIQUE

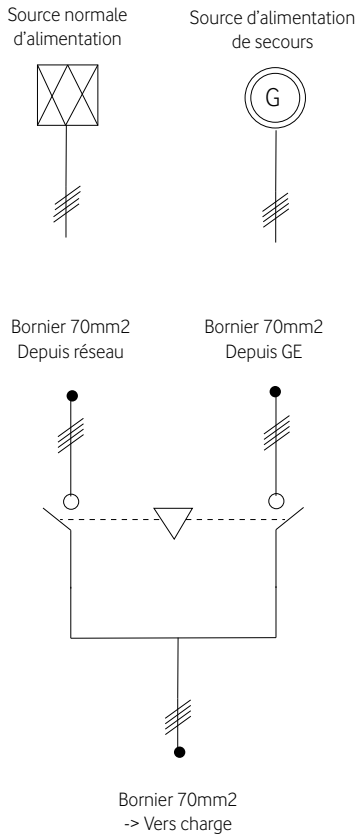

ÉQUIPEMENTS OPTIONNELS ADAPTES

- Câbles basse tension
- Bornes de distributions
- Groupe électrogène 100KVA
- Passage de câble

INVERSEUR DE SOURCE **- 400A TRIPHASE**

RÉFÉRENCE PRODUIT : INV400A

INFORMATIONS GÉNÉRALES

- Carrosserie renforcée «BTP»
- Fermeture par clé ou cadenas
- Passage de fourche pour manutention
- Anneau de levage
- Automate de gestion réseau U/F avec suivi de l'historique
- Raccordement arrivées par bornier
- Raccordement départ par bornier

CARACTÉRISTIQUES TECHNIQUES

Caractéristiques	Valeur	Unité
Intensité maximale admissible	400	A
Plage de réglage du disjoncteur général	NA	A
Sensibilité du différentiel général	NA	A
Sensibilité du différentiel des prises	NA	A
Tension nominale	230/400	V
Fréquence nominale	50	Hz
Icc des composants	NA	KA
Bornier départ	120mm2	-
Bornier d'alimentation	120mm2	-

COTES D'ENCOMBREMENT

Dimensions	Valeur	Unité
Longueur hors tout «L»	1250	mm
Largeur hors tout «l»	500	mm
Hauteur hors tout «h»	1800	mm
Poids	225	kG

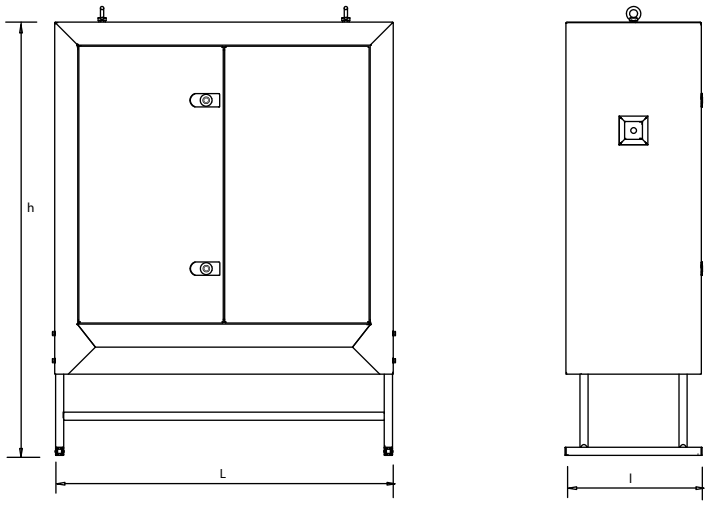

DÉPARTS PRISES DISPONIBLES

Caractéristiques	Quantité
Type prise N°1 - 5x POWERLOCK 500A	0
Type prise N°2 - 125A 5P CEE	0
Type prise N°3 - 63A 5P CEE	0
Type prise N°4 - 32A 5P CEE	0
Type prise N°5 - 16A 5P CEE	0
Type prise N°6 - 16A 3P CEE	0
Type prise N°7 - 16A 3P NF	0

SCHÉMA ELECTRIQUE

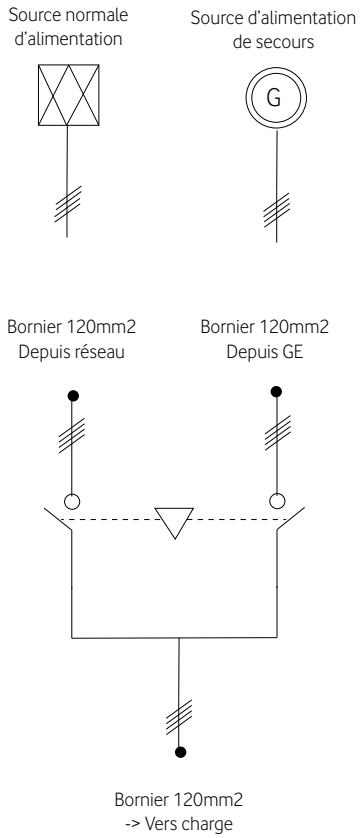

ÉQUIPEMENTS OPTIONNELS ADAPTES

- Câbles basse tension
- Bornes de distributions
- Groupe électrogène 250KVA
- Passage de câble

INVERSEUR DE SOURCE **- 630A TRIPHASE**

RÉFÉRENCE PRODUIT : INV630A

INFORMATIONS GÉNÉRALES

- Carrosserie renforcée «BTP»
- Fermeture par clé ou cadenas
- Passage de fourche pour manutention
- Anneau de levage
- Automate de gestion réseau U/F avec suivi de l'historique
- Raccordement arrivées par bornier
- Raccordement départ par bornier

CARACTÉRISTIQUES TECHNIQUES

Caractéristiques	Valeur	Unité
Intensité maximale admissible	630	A
Plage de réglage du disjoncteur général	NA	A
Sensibilité du différentiel général	NA	A
Sensibilité du différentiel des prises	NA	A
Tension nominale	230/400	V
Fréquence nominale	50	Hz
Icc des composants	NA	KA
Bornier départ	240mm2	-
Bornier d'alimentation	240mm2	-

COTES D'ENCOMBREMENT

Dimensions	Valeur	Unité
Longueur hors tout «L»	1250	mm
Largeur hors tout «l»	500	mm
Hauteur hors tout «h»	1800	mm
Poids	225	kG

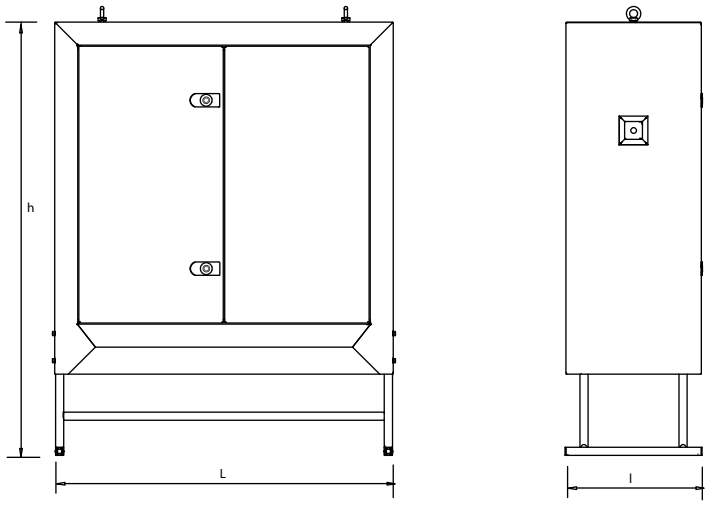

DÉPARTS PRISES DISPONIBLES

Caractéristiques	Quantité
Type prise N°1 - 5x POWERLOCK 500A	0
Type prise N°2 - 125A 5P CEE	0
Type prise N°3 - 63A 5P CEE	0
Type prise N°4 - 32A 5P CEE	0
Type prise N°5 - 16A 5P CEE	0
Type prise N°6 - 16A 3P CEE	0
Type prise N°7 - 16A 3P NF	0

SCHÉMA ELECTRIQUE

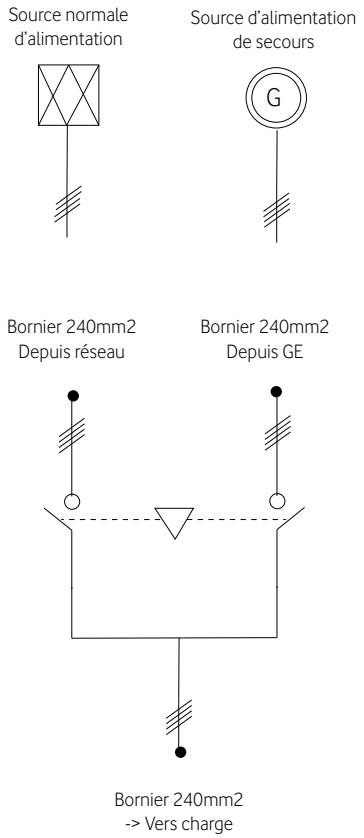

ÉQUIPEMENTS OPTIONNELS ADAPTES

- Câbles basse tension
- Bornes de distributions
- Groupe électrogène 400KVA
- Passage de câble

INVERSEUR DE SOURCE **- 1250A TRIPHASE**

RÉFÉRENCE PRODUIT : INV1250A

INFORMATIONS GÉNÉRALES

- Micro-Shelter antieffraction
- Fermeture par clé ou cadenas
- Passage de fourche pour manutention
- Anneau de levage
- Automate de gestion réseau U/F avec suivi de l'historique
- Raccordement arrivées par bornier
- Raccordement départ par bornier

CARACTÉRISTIQUES TECHNIQUES

Caractéristiques	Valeur	Unité
Intensité maximale admissible	1250	A
Plage de réglage du disjoncteur général	NA	A
Sensibilité du différentiel général	NA	A
Sensibilité du différentiel des prises	NA	A
Tension nominale	230/400	V
Fréquence nominale	50	Hz
Icc des composants	NA	KA
Bornier départ	2x240mm2	-
Bornier d'alimentation	2x240mm2	-

COTES D'ENCOMBREMENT

Dimensions	Valeur	Unité
Longueur hors tout «L»	1250	mm
Largeur hors tout «l»	500	mm
Hauteur hors tout «h»	1800	mm
Poids	325	kG

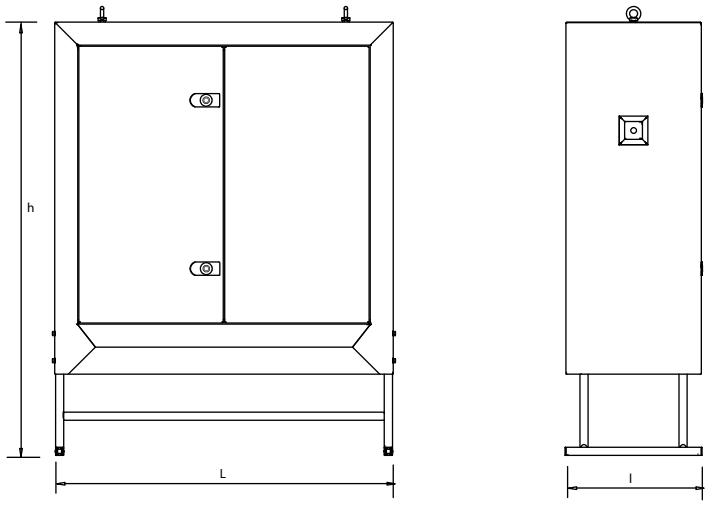

DÉPARTS PRISES DISPONIBLES

Caractéristiques	Quantité
Type prise N°1 - 5x POWERLOCK 500A	0
Type prise N°2 - 125A 5P CEE	0
Type prise N°3 - 63A 5P CEE	0
Type prise N°4 - 32A 5P CEE	0
Type prise N°5 - 16A 5P CEE	0
Type prise N°6 - 16A 3P CEE	0
Type prise N°7 - 16A 3P NF	0

SCHÉMA ELECTRIQUE

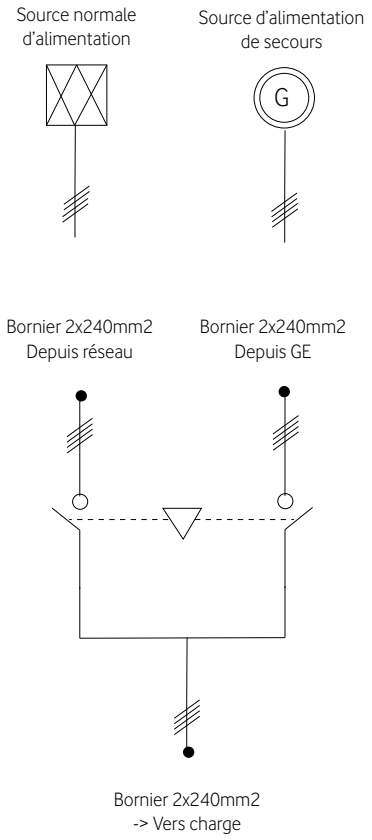

ÉQUIPEMENTS OPTIONNELS ADAPTES

- Câbles basse tension
- Bornes de distributions
- Groupe électrogène 800KVA
- Passage de câble

INVERSEUR DE SOURCE **- 1600A TRIPHASE**

RÉFÉRENCE PRODUIT : INV1600A

INFORMATIONS GÉNÉRALES

- Micro-Shelter antieffraction
- Fermeture par clé ou cadenas
- Passage de fourche pour manutention
- Anneau de levage
- Automate de gestion réseau U/F avec suivi de l'historique
- Raccordement arrivées par bornier
- Raccordement départ par bornier

CARACTÉRISTIQUES TECHNIQUES

Caractéristiques	Valeur	Unité
Intensité maximale admissible	1600	A
Plage de réglage du disjoncteur général	NA	A
Sensibilité du différentiel général	NA	A
Sensibilité du différentiel des prises	NA	A
Tension nominale	230/400	V
Fréquence nominale	50	Hz
Icc des composants	NA	KA
Bornier départ	6x240mm2	-
Bornier d'alimentation	6x240mm2	-

COTES D'ENCOMBREMENT

Dimensions	Valeur	Unité
Longueur hors tout «L»	1250	mm
Largeur hors tout «l»	1250	mm
Hauteur hors tout «h»	2000	mm
Poids	550	kG

DÉPARTS PRISES DISPONIBLES

Caractéristiques	Quantité
Type prise N°1 - 5x POWERLOCK 500A	0
Type prise N°2 - 125A 5P CEE	0
Type prise N°3 - 63A 5P CEE	0
Type prise N°4 - 32A 5P CEE	0
Type prise N°5 - 16A 5P CEE	0
Type prise N°6 - 16A 3P CEE	0
Type prise N°7 - 16A 3P NF	0

SCHÉMA ELECTRIQUE

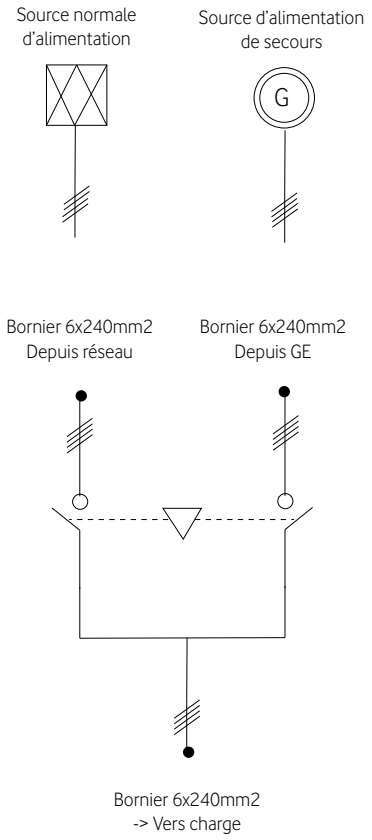

ÉQUIPEMENTS OPTIONNELS ADAPTES

- Câbles basse tension
- Bornes de distributions
- Groupe électrogène 1000KVA
- Passage de câble

INVERSEUR DE SOURCE **- 3200A TRIPHASE**

RÉFÉRENCE PRODUIT : INV3200A

INFORMATIONS GÉNÉRALES

- Micro-Shelter antieffraction
- Fermeture par clé ou cadenas
- Passage de fourche pour manutention
- Anneau de levage
- Automate de gestion réseau U/F avec suivi de l'historique
- Raccordement arrivées par bornier
- Raccordement départ par bornier

CARACTÉRISTIQUES TECHNIQUES

Caractéristiques	Valeur	Unité
Intensité maximale admissible	3200	A
Plage de réglage du disjoncteur général	NA	A
Sensibilité du différentiel général	NA	A
Sensibilité du différentiel des prises	NA	A
Tension nominale	230/400	V
Fréquence nominale	50	Hz
Icc des composants	NA	KA
Bornier départ	8x400mm2	-
Bornier d'alimentation	8x400mm2	-

COTES D'ENCOMBREMENT

Dimensions	Valeur	Unité
Longueur hors tout «L»	1250	mm
Largeur hors tout «l»	1250	mm
Hauteur hors tout «h»	2000	mm
Poids	600	kG

DÉPARTS PRISES DISPONIBLES

Caractéristiques	Quantité
Type prise N°1 - 5x POWERLOCK 500A	0
Type prise N°2 - 125A 5P CEE	0
Type prise N°3 - 63A 5P CEE	0
Type prise N°4 - 32A 5P CEE	0
Type prise N°5 - 16A 5P CEE	0
Type prise N°6 - 16A 3P CEE	0
Type prise N°7 - 16A 3P NF	0

SCHÉMA ELECTRIQUE

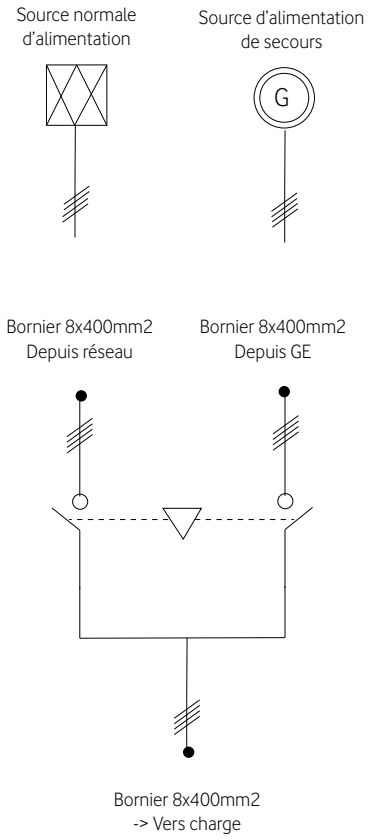

ÉQUIPEMENTS OPTIONNELS ADAPTES

- Câbles basse tension
- Bornes de distributions
- Groupe électrogène 1000KVA
- Passage de câble

DREKAN POWER-RENTAL

APPORTEUR DE SOLUTIONS EN INSTALLATIONS ELECTRIQUES PROVISOIRES BT, HTA & HTB

GROUPES ELECTROGENES

GROUPES ELECTROGENES DIESEL DE 16 A 2500KVA

CENTRALES MULTI-MEGAWATT

SOLUTIONS DE PRODUCTION D'ENERGIE DE FORTE PUISSANCE & DE LONGUE DUREE

TRANSFORMATEURS HTB

TRANSFORMATEURS DE 63KV A 225KV JUSQU'A 50MVA

POSTES HTB

POSTES DE TRANSFORMATION JUSQU'A 50MVA SOUS 225KV

TRANSFORMATEURS HTA

TRANSFORMATEURS DE 1KV A 33KV JUSQU'A 5MVA

POSTES & CABINES HTA

POSTES DE LIVRAISON ET DE TRANSFORMATION JUSQU'A 5MVA SOUS 33KV

CABLES & ACCESSOIRES HTA

CABLES, BOITES DE JONCTION, PRISES MOBILES, FILTRES PASSIFS, ETC

ARMOIRES DE COMPTAGE BT

ARMOIRES DE COMPTAGE «TARIF BLEU» OU «TARIF JAUNE»

TRANSFORMATEURS BT

TRANSFORMATEURS D'ISOLEMENT, DY, ETC.

INVERSEURS DE SOURCES BT

ARMOIRES «INS» POUR GROUPES ELECTROGENES

ARMOIRES DE REPARTITION BT

SHELTERS & ARMOIRES DE REPARTITION DE 400A A 3200A

ARMOIRES DE DISTRIBUTION BT

ARMOIRES DE CHANTIER DE 32A A 125A

CABLES & ACCESSOIRES BT

CABLES, ADAPTATEURS, PASSAGES DE CABLES, ETC

EQUIPEMENTS TBT

CABLES, TRANSFORMATEURS TBT, ETC

ABAQUES ET NOTES TECHNIQUES

INFORMATIONS UTILES POUR LE CHOIX ET LE DIMENSIONNEMENT DE VOS INSTALLATIONS

ARMOIRE DE RÉPARTITION **3 DÉPARTS - 250A**

RÉFÉRENCE PRODUIT : AR250A-3D

INFORMATIONS GÉNÉRALES

- Carrosserie renforcée «BTP»
- Fermeture par clé
- Passage de fourche pour manutention
- Anneaux de levage
- Plaque passe câbles
- Disjoncteurs moulées réglables
- Départ sur borniers
- Double enveloppe
- Voyants de présence tension
- Arrêt d'urgence

CARACTÉRISTIQUES TECHNIQUES

Caractéristiques	Valeur	Unité
Intensité maximale admissible	250	A
Plage de réglage du sectionneur général	NA	A
Sensibilité du différentiel général	0,03-3	A
Sensibilité du différentiel des départs	0,03-3	A
Tension nominale	230/400	V
Fréquence nominale	50	Hz
Icc des composants	50	kA
Alimentation	Plages 150mm²	-

COTES D'ENCOMBREMENT

Dimensions	Valeur	Unité
Longueur hors tout «L»	1250	mm
Largeur hors tout «l»	500	mm
Hauteur hors tout «h»	1600	mm
Poids	200	kG

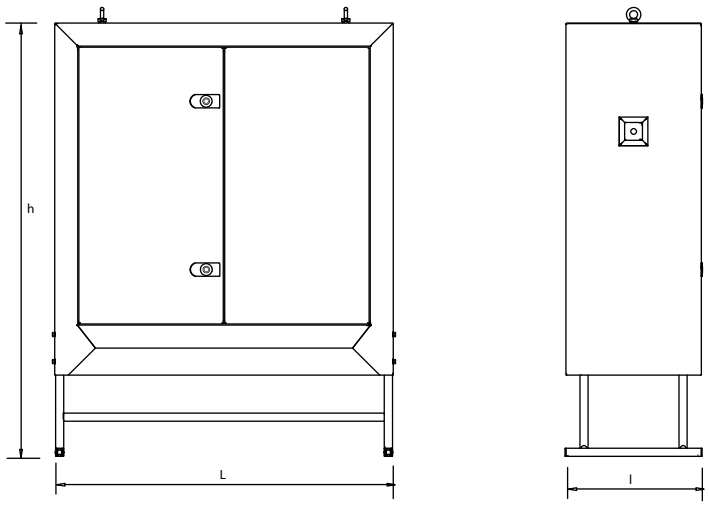

DÉPARTS DISPONIBLES

Caractéristiques	Quantité
Départs disjoncteur 400A	0
Départs disjoncteur 250A	0
Départs disjoncteur 160A	0
Départs disjoncteur 125A	3
Départs disjoncteur 63A	0
Départs disjoncteur 32A	0

SCHÉMA ELECTRIQUE

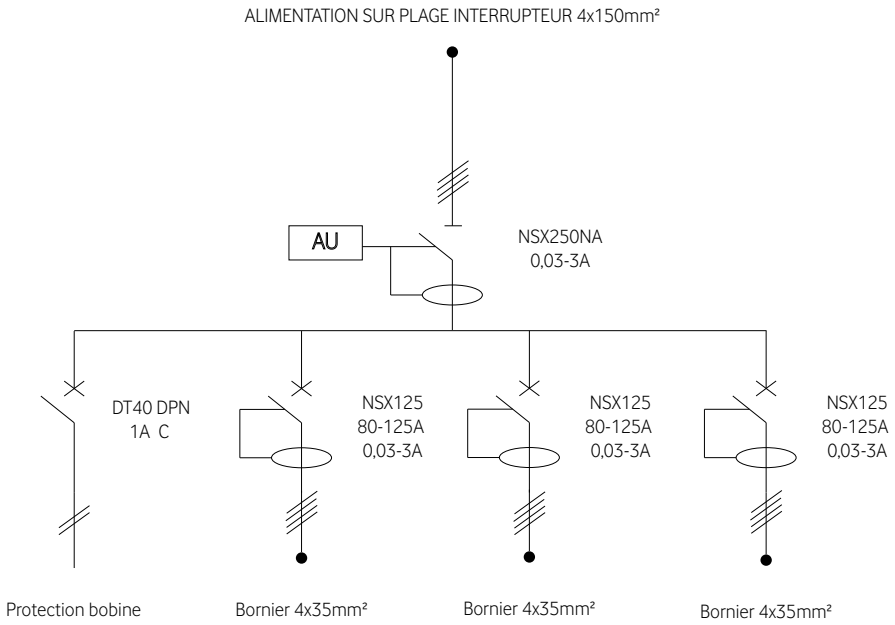

ÉQUIPEMENTS OPTIONNELS ADAPTES

- Câbles basse tension
- Bornes de distributions
- Armoires de distributions
- Passage de câble

ARMOIRE DE RÉPARTITION **3 DÉPARTS - 400A**

RÉFÉRENCE PRODUIT : AR400A-3D

INFORMATIONS GÉNÉRALES

- Carrosserie renforcée «BTP»
- Fermeture par clé
- Passage de fourche pour manutention
- Anneaux de levage
- Plaque passe câbles
- Disjoncteurs moulées réglables
- Départ sur borniers
- Double enveloppe
- Voyants de présence tension
- Arrêt d'urgence

CARACTÉRISTIQUES TECHNIQUES

Caractéristiques	Valeur	Unité
Intensité maximale admissible	400	A
Plage de réglage du sectionneur général	NA	A
Sensibilité du différentiel général	0,03-3	A
Sensibilité du différentiel des départs	0,03-3	A
Tension nominale	230/400	V
Fréquence nominale	50	Hz
Icc des composants	50	kA
Alimentation	Plages 240mm²	-

COTES D'ENCOMBREMENT

Dimensions	Valeur	Unité
Longueur hors tout «L»	1250	mm
Largeur hors tout «l»	500	mm
Hauteur hors tout «h»	1600	mm
Poids	200	kG

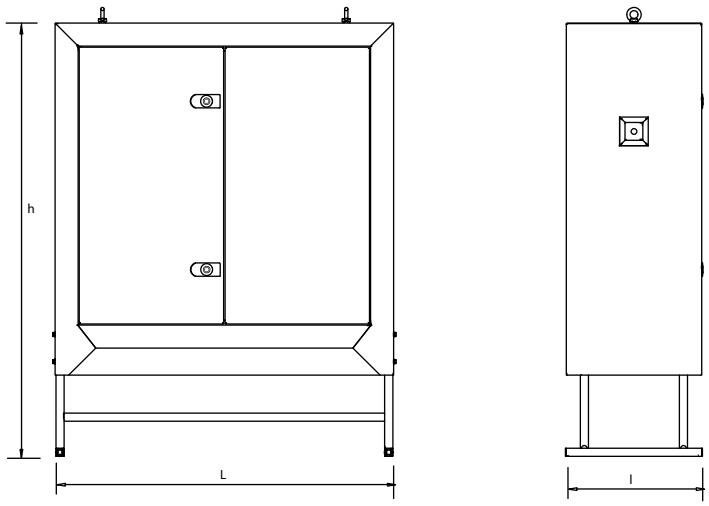

DÉPARTS DISPONIBLES

Caractéristiques	Quantité
Départs disjoncteur 400A	0
Départs disjoncteur 250A	0
Départs disjoncteur 160A	3
Départs disjoncteur 125A	0
Départs disjoncteur 63A	0
Départs disjoncteur 32A	0

SCHÉMA ELECTRIQUE

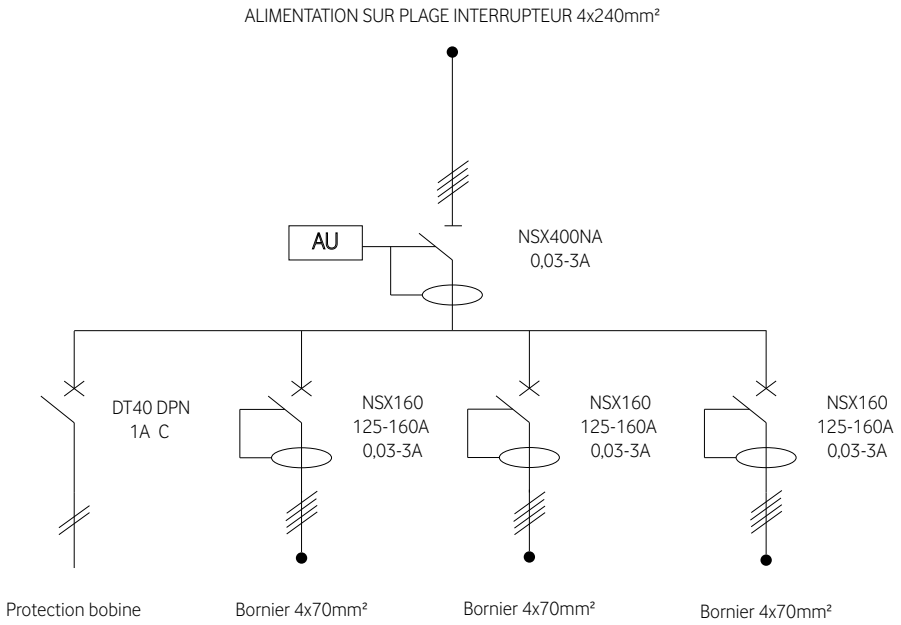

ÉQUIPEMENTS OPTIONNELS ADAPTES

- Câbles basse tension
- Bornes de distributions
- Armoires de distributions
- Passage de câble

ARMOIRE DE RÉPARTITION **3 DÉPARTS - 630A**

RÉFÉRENCE PRODUIT : AR630A-3D

INFORMATIONS GÉNÉRALES

- Carrosserie renforcée «BTP»
- Fermeture par clé
- Passage de fourche pour manutention
- Anneaux de levage
- Plaque passe câbles
- Disjoncteurs moulées réglables
- Départ sur borniers
- Double enveloppe
- Voyants de présence tension
- Arrêt d'urgence

CARACTÉRISTIQUES TECHNIQUES

Caractéristiques	Valeur	Unité
Intensité maximale admissible	630	A
Plage de réglage du sectionneur général	NA	A
Sensibilité du différentiel général	0,03-3	A
Sensibilité du différentiel des départs	0,03-3	A
Tension nominale	230/400	V
Fréquence nominale	50	Hz
Icc des composants	50	kA
Alimentation	Plages 2x240mm²	-

COTES D'ENCOMBREMENT

Dimensions	Valeur	Unité
Longueur hors tout «L»	1250	mm
Largeur hors tout «l»	500	mm
Hauteur hors tout «h»	1600	mm
Poids	200	kG

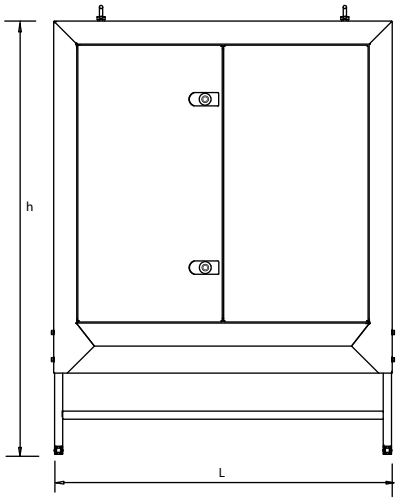

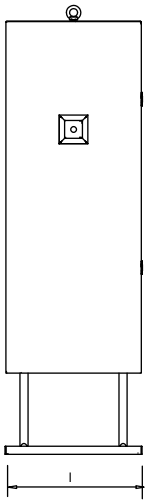

DÉPARTS DISPONIBLES

Caractéristiques	Quantité
Départs disjoncteur 400A	0
Départs disjoncteur 250A	3
Départs disjoncteur 160A	0
Départs disjoncteur 125A	0
Départs disjoncteur 63A	0
Départs disjoncteur 32A	0

SCHÉMA ELECTRIQUE

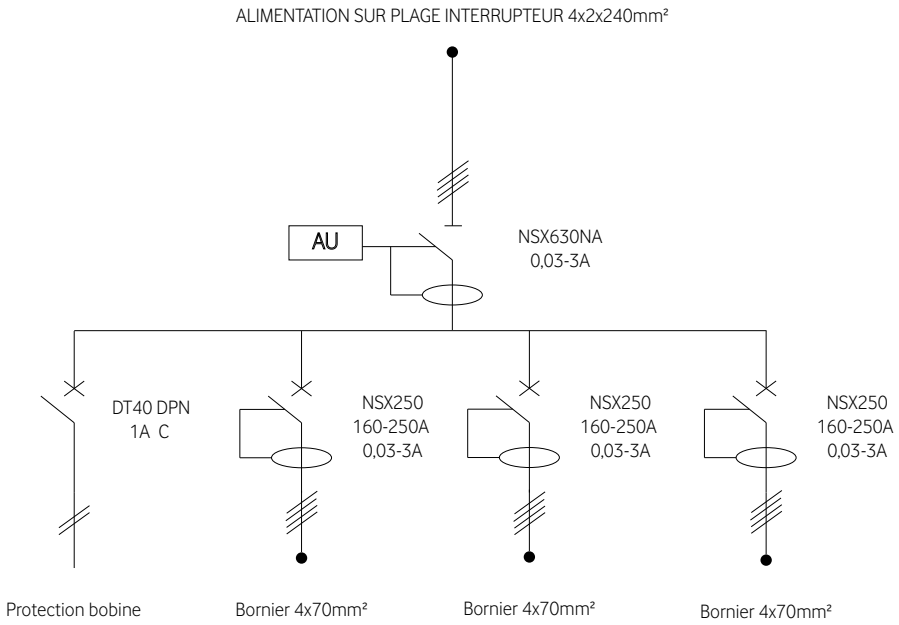

ÉQUIPEMENTS OPTIONNELS ADAPTES

- Câbles basse tension
- Bornes de distributions
- Armoires de distributions
- Passage de câble

SECTIONNEUR DE BOUCLE - **800/400A**

RÉFÉRENCE PRODUIT : SB800A-400

INFORMATIONS GÉNÉRALES

- Format container maritime 8 pieds
- Fermeture par clé ou cadenas
- Passage de fourche pour manutention
- Anneaux de levage
- Sortie passe câbles
- Disjoncteurs moulées réglables
- Départ sur jeux de barres
- Chauffage de cabine
- Eclairage intérieur
- Pack d'EPI et extincteur

CARACTÉRISTIQUES TECHNIQUES

Caractéristiques	Valeur	Unité
Intensité maximale admissible	800	A
Plage de réglage du disjoncteur général	400	A
Sensibilité du differentiel général	0,03-3	A
Sensibilité du differentiel des départs	0,03-3	A
Tension nominale	230/400	V
Fréquence nominale	50	Hz
Icc des composants	50	kA
Alimentation	Plages 240mm²	-

COTES D'ENCOMBREMENT

Dimensions	Valeur	Unité
Longueur hors tout «L»	2430	mm
Largeur hors tout «l»	2220	mm
Hauteur hors tout «h»	2260	mm
Poids	1250	kG

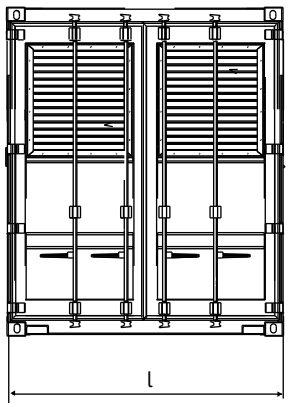

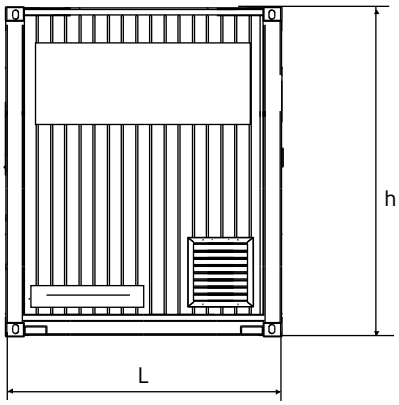

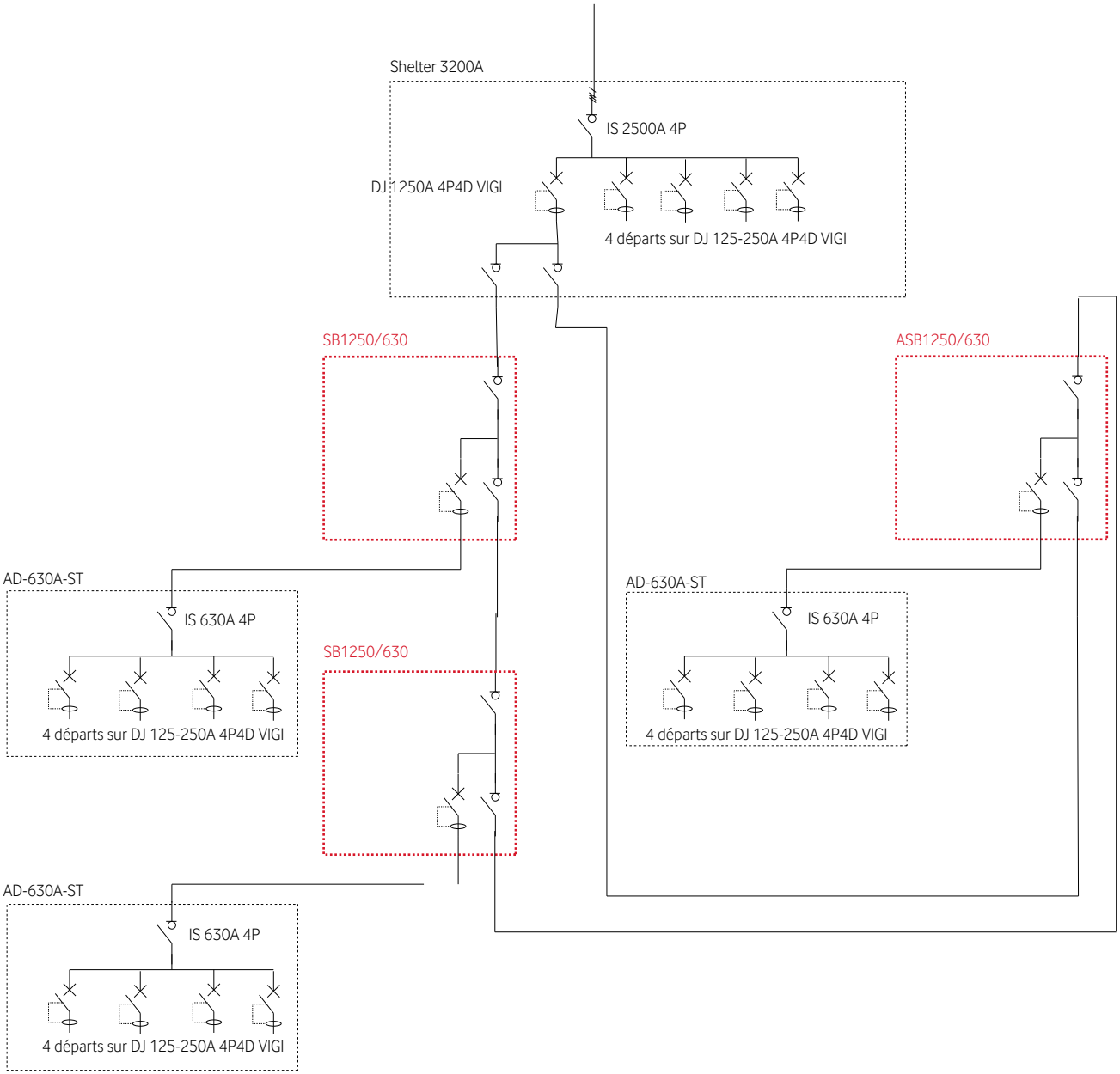

Exemple de circuit bouclé basse tension

DÉPARTS PRISES DISPONIBLES

Caractéristiques	Quantité
Départs disjoncteur réglable 100-125A	0
Départs disjoncteur réglable 125-160A	0
Départs disjoncteur réglable 200-250A	0
Départs disjoncteur réglable 320-400A	1
Départs disjoncteur réglable 500-630A	0
Départs disjoncteur réglable 1100-1250A	0
Départs disjoncteur réglable 1500-1600A	0

SCHÉMA ELECTRIQUE

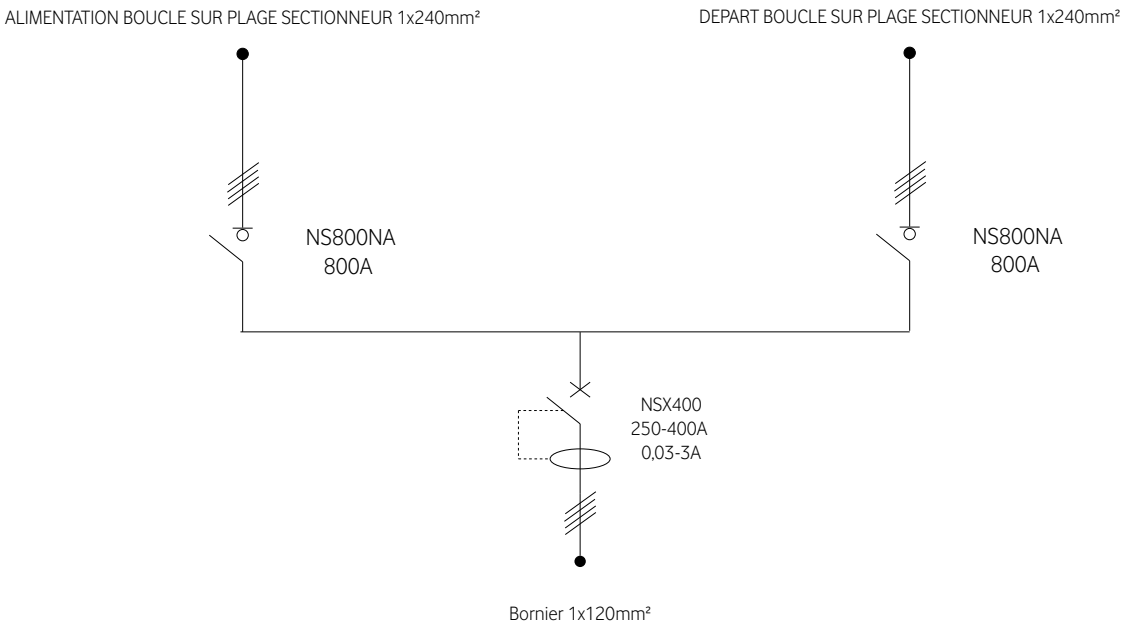

ÉQUIPEMENTS OPTIONNELS ADAPTES

- Câbles basse tension
- Bornes de distributions
- Armoires de distributions
- Passage de câble

SECTIONNEUR DE BOUCLE - **1250/630A**

RÉFÉRENCE PRODUIT : SB1250A-630

INFORMATIONS GÉNÉRALES

- Format container maritime 8 pieds
- Fermeture par clé ou cadenas
- Passage de fourche pour manutention
- Anneau de levage
- Sortie passe câbles
- Disjoncteurs moulées réglables
- Départ sur jeux de barres
- Chauffage de cabine
- Eclairage intérieur
- Pack d'EPI et extincteur

CARACTÉRISTIQUES TECHNIQUES

Caractéristiques	Valeur	Unité
Intensité maximale admissible	1250	A
Plage de réglage du disjoncteur général	630	A
Sensibilité du différentiel général	0,03-3	A
Sensibilité du différentiel des départs	0,03-3	A
Tension nominale	230/400	V
Fréquence nominale	50	Hz
Icc des composants	50	kA
Alimentation	Plages 4x500mm²	-

COTES D'ENCOMBREMENT

Dimensions	Valeur	Unité
Longueur hors tout «L»	2430	mm
Largeur hors tout «l»	2220	mm
Hauteur hors tout «h»	2260	mm
Poids	1250	kG

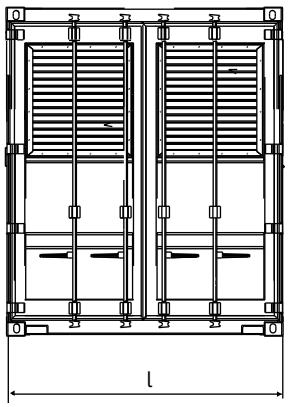

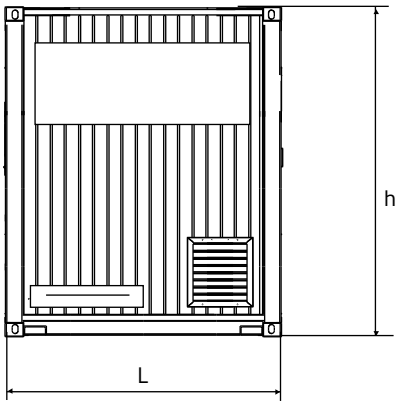

DÉPARTS DISPONIBLES

Caractéristiques	Quantité
Départs disjoncteur réglable 100-125A	0
Départs disjoncteur réglable 125-160A	0
Départs disjoncteur réglable 200-250A	0
Départs disjoncteur réglable 320-400A	0
Départs disjoncteur réglable 500-630A	1
Départs disjoncteur réglable 1100-1250A	0
Départs disjoncteur réglable 1500-1600A	0

SCHÉMA ELECTRIQUE

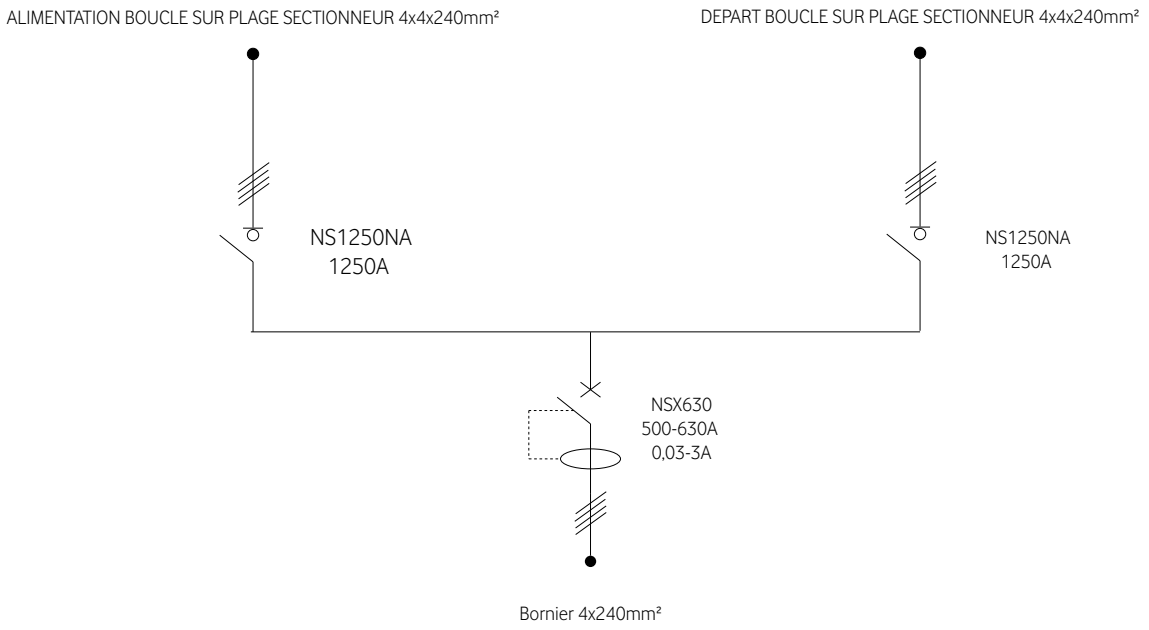

ÉQUIPEMENTS OPTIONNELS ADAPTES

- Câbles basse tension
- Bornes de distributions
- Armoires de distributions
- Passage de câble

SHELTER TGBT-**800A**

RÉFÉRENCE PRODUIT : SBT800A

INFORMATIONS GÉNÉRALES

- Format container maritime 10 pieds
- Fermeture par clé ou cadenas
- Passage de fourche pour manutention
- Anneaux de levage
- Sortie passe câbles
- Disjoncteurs moulées réglables
- Départ sur bornier en gaine à câbles
- Chauffage de cabine
- Eclairage intérieur & extérieur
- Pack d'EPI et extincteur

CARACTÉRISTIQUES TECHNIQUES

Caractéristiques	Valeur	Unité
Intensité maximale admissible	800	A
Plage de réglage du disjoncteur général	630-800	A
Sensibilité du différentiel général	0,03-3	A
Sensibilité du différentiel des départs	0,03-3	A
Tension nominale	230/400	V
Fréquence nominale	50	Hz
Icc des composants	50	kA
Alimentation	Plages 2x4x240mm²	-

COTES D'ENCOMBREMENT

Dimensions	Valeur	Unité
Longueur hors tout «L»	2990	mm
Largeur hors tout «l»	2430	mm
Hauteur hors tout «h»	2590	mm
Poids	1500	kG

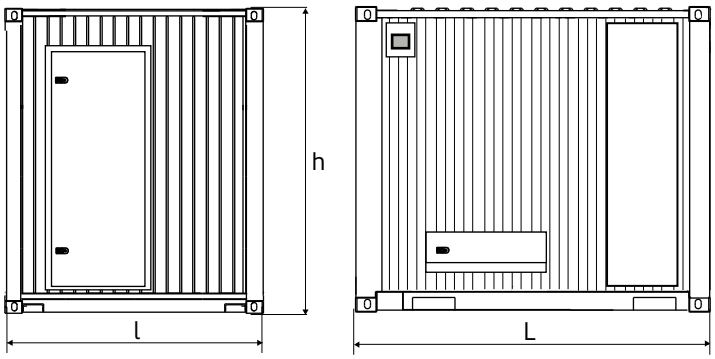

DÉPARTS PRISES DISPONIBLES

Caractéristiques	Quantité
Départs borniers 400A	2
Départs borniers 250A	2
Départs borniers 125A	1

SCHÉMA ELECTRIQUE

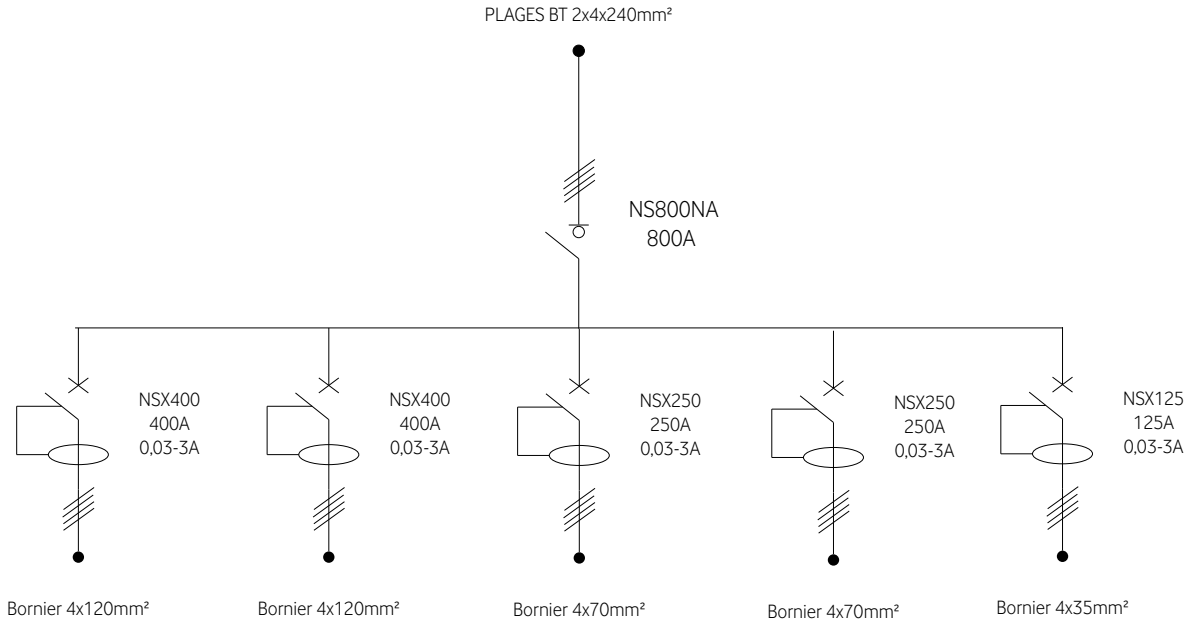

ÉQUIPEMENTS OPTIONNELS ADAPTES

- Câbles basse tension
- Bornes de distributions
- Armoires de distributions
- Passage de câble

SHELTER TGBT- **1250A**

RÉFÉRENCE PRODUIT : SBT1250A

INFORMATIONS GÉNÉRALES

- Format container maritime 10 pieds
- Fermeture par clé ou cadenas
- Passage de fourche pour manutention
- Anneaux de levage
- Sortie passe câbles
- Disjoncteurs moulées réglables
- Départ sur bornier en gaine à câbles
- Chauffage de cabine
- Eclairage intérieur & extérieur
- Pack d'EPI et extincteur

CARACTÉRISTIQUES TECHNIQUES

Caractéristiques	Valeur	Unité
Intensité maximale admissible	1250	A
Plage de réglage du disjoncteur général	630-1250	A
Sensibilité du différentiel général	0,03-3	A
Sensibilité du différentiel des départs	0,03-3	A
Tension nominale	230/400	V
Fréquence nominale	50	Hz
Icc des composants	10	kA
Alimentation	Plages 4x4x240mm²	-

COTES D'ENCOMBREMENT

Dimensions	Valeur	Unité
Longueur hors tout «L»	2990	mm
Largeur hors tout «l»	2430	mm
Hauteur hors tout «h»	2590	mm
Poids	1500	kG

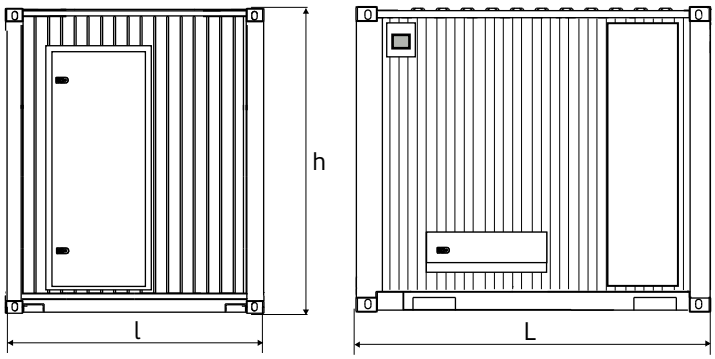

DÉPARTS PRISES DISPONIBLES

Caractéristiques	Quantité
Départs borniers 630A	2
Départs borniers 400A	2
Départs borniers 250A	1
Départs borniers 125A	0

SCHÉMA ELECTRIQUE

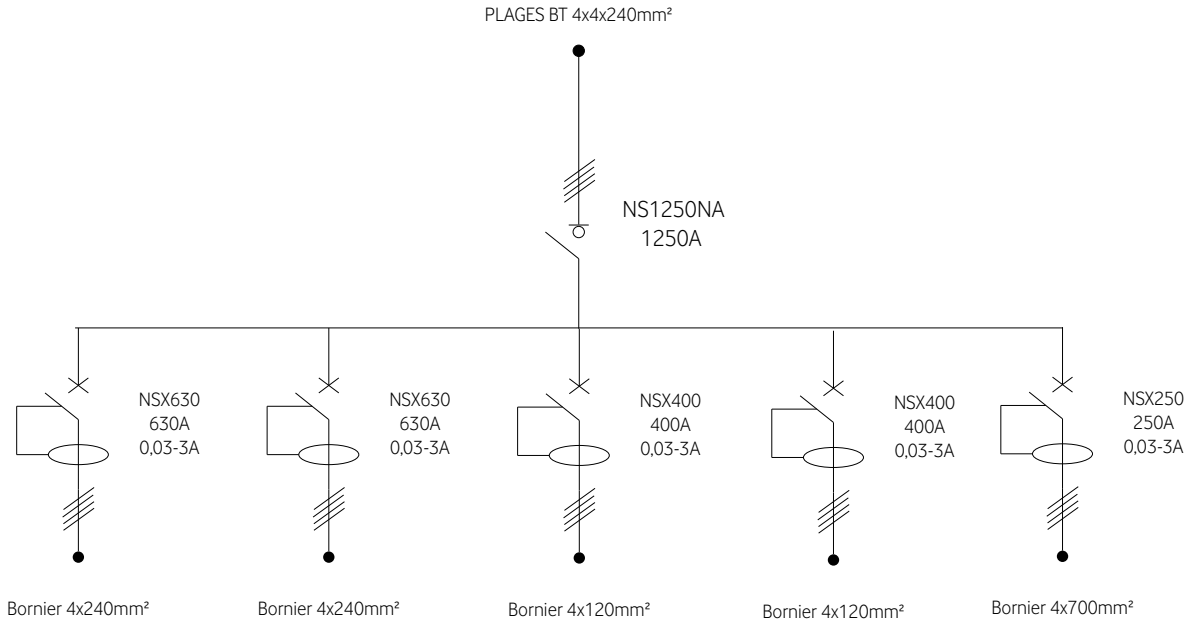

ÉQUIPEMENTS OPTIONNELS ADAPTES

- Câbles basse tension
- Bornes de distributions
- Armoires de distributions
- Passage de câble

SHELTER TGBT- **1600A**

RÉFÉRENCE PRODUIT : SBT1600A

INFORMATIONS GÉNÉRALES

- Format container maritime 10 pieds
- Fermeture par clé ou cadenas
- Passage de fourche pour manutention
- Anneaux de levage
- Sortie passe câbles
- Disjoncteurs moulées réglables
- Départ sur bornier en gaine à câbles
- Chauffage de cabine
- Eclairage intérieur & extérieur
- Pack d'EPI et extincteur

CARACTÉRISTIQUES TECHNIQUES

Caractéristiques	Valeur	Unité
Intensité maximale admissible	1600	A
Plage de réglage du disjoncteur général	1200-1600	A
Sensibilité du différentiel général	0,03-3	A
Sensibilité du différentiel des départs	0,03-3	A
Tension nominale	230/400	V
Fréquence nominale	50	Hz
Icc des composants	10	kA
Alimentation	Plages 4x4x240mm²	-

COTES D'ENCOMBREMENT

Dimensions	Valeur	Unité
Longueur hors tout «L»	2990	mm
Largeur hors tout «l»	2430	mm
Hauteur hors tout «h»	2590	mm
Poids	1500	kG

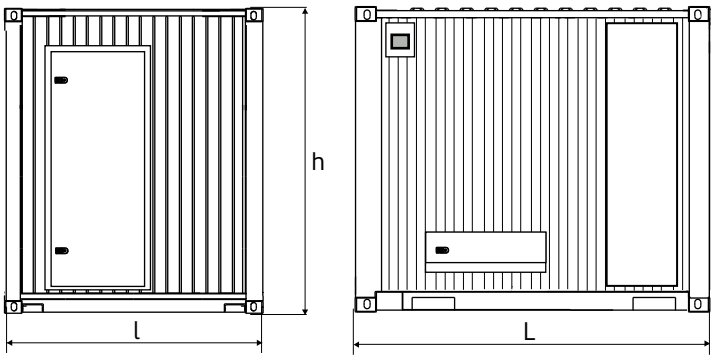

DÉPARTS PRISES DISPONIBLES

Caractéristiques	Quantité
Départs borniers 630A	3
Départs borniers 400A	2
Départs borniers 250A	0
Départs borniers 125A	0

SCHÉMA ELECTRIQUE

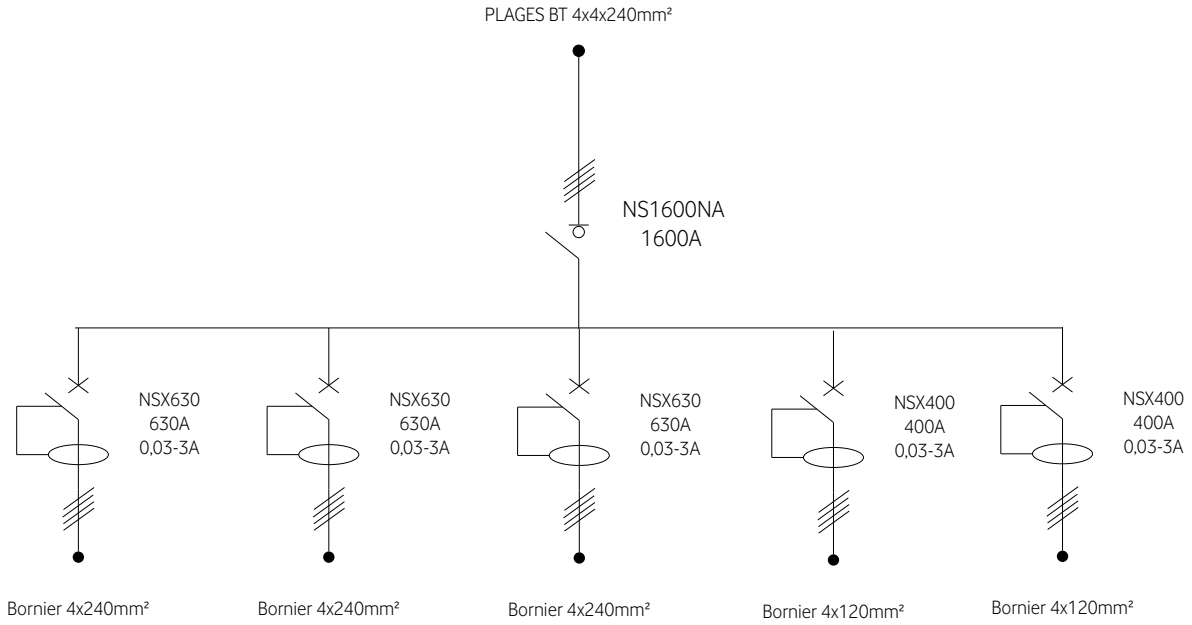

ÉQUIPEMENTS OPTIONNELS ADAPTES

- Câbles basse tension
- Bornes de distributions
- Armoires de distributions
- Passage de câble

SHELTER TGBT- **2500A**

RÉFÉRENCE PRODUIT : SBT2500A

INFORMATIONS GÉNÉRALES

- Format container maritime 10 pieds
- Fermeture par clé ou cadenas
- Passage de fourche pour manutention
- Anneaux de levage
- Sortie passe câbles
- Disjoncteurs moulées réglables
- Départ sur bornier en gaine à câbles
- Chauffage de cabine
- Eclairage intérieur & extérieur
- Pack d'EPI et extincteur

CARACTÉRISTIQUES TECHNIQUES

Caractéristiques	Valeur	Unité
Intensité maximale admissible	2500	A
Plage de réglage du disjoncteur général	2000-2500	A
Sensibilité du différentiel général	0,03-3	A
Sensibilité du différentiel des départs	0,03-3	A
Tension nominale	230/400	V
Fréquence nominale	50	Hz
Icc des composants	10	kA
Alimentation	Plages 4x4x240mm²	-

COTES D'ENCOMBREMENT

Dimensions	Valeur	Unité
Longueur hors tout «L»	2990	mm
Largeur hors tout «l»	2430	mm
Hauteur hors tout «h»	2590	mm
Poids	1500	kG

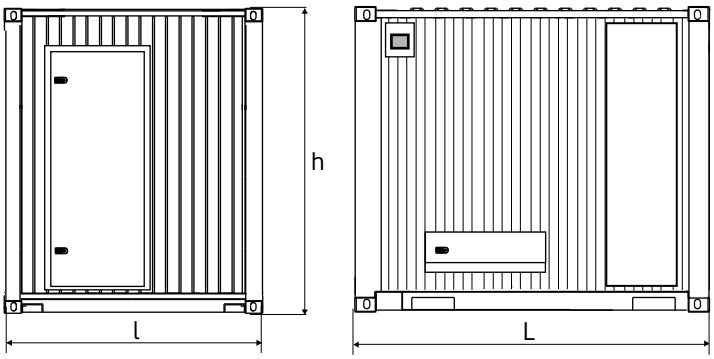

DÉPARTS PRISES DISPONIBLES

Caractéristiques	Quantité
Départs borniers 1250A	2
Départs borniers 800A	0
Départs borniers 630A	2
Départs borniers 400A	0
Départs borniers 250A	1
Départs borniers 125A	0

SCHÉMA ELECTRIQUE

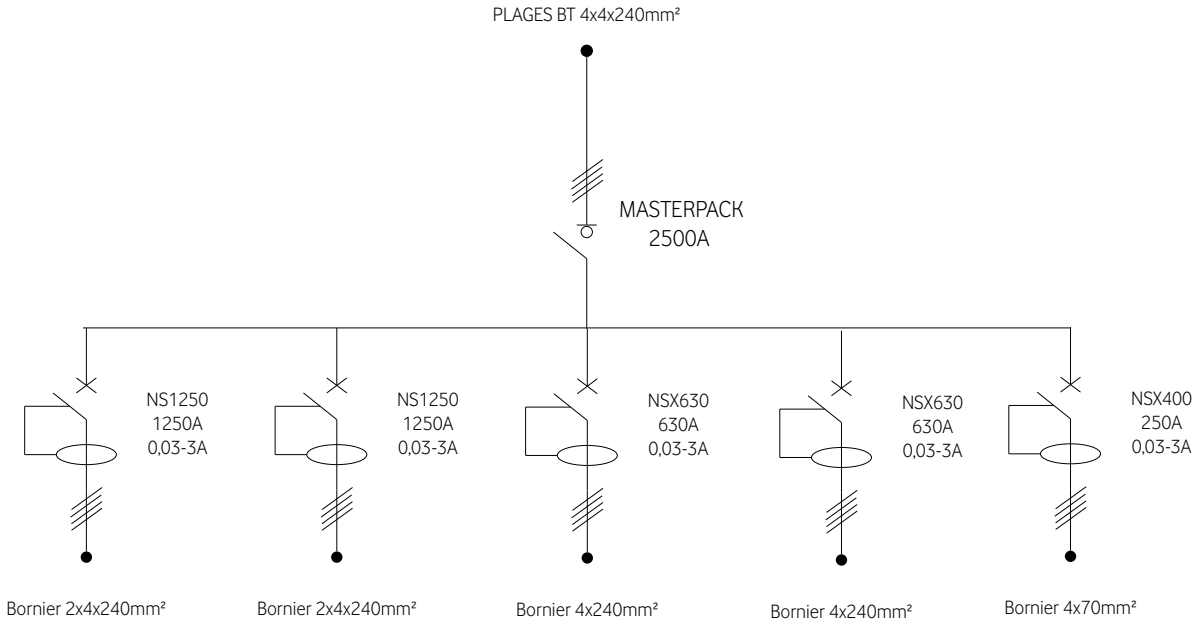

ÉQUIPEMENTS OPTIONNELS ADAPTES

- Câbles basse tension
- Bornes de distributions
- Armoires de distributions
- Passage de câble

SHELTER TGBT- **3200A**

RÉFÉRENCE PRODUIT : SBT3200A

INFORMATIONS GÉNÉRALES

- Format container maritime 10 pieds
- Fermeture par clé ou cadenas
- Passage de fourche pour manutention
- Anneaux de levage
- Sortie passe câbles
- Disjoncteurs moulées réglables
- Départ sur bornier en gaine à câbles
- Chauffage de cabine
- Eclairage intérieur & extérieur
- Pack d'EPI et extincteur

CARACTÉRISTIQUES TECHNIQUES

Caractéristiques	Valeur	Unité
Intensité maximale admissible	3200	A
Plage de réglage du disjoncteur général	2800-3200	A
Sensibilité du différentiel général	0,03-3	A
Sensibilité du différentiel des départs	0,03-3	A
Tension nominale	230/400	V
Fréquence nominale	50	Hz
Icc des composants	10	kA
Alimentation	Plages 6x4x240mm²	-

COTES D'ENCOMBREMENT

Dimensions	Valeur	Unité
Longueur hors tout «L»	2990	mm
Largeur hors tout «l»	2430	mm
Hauteur hors tout «h»	2590	mm
Poids	1500	kG

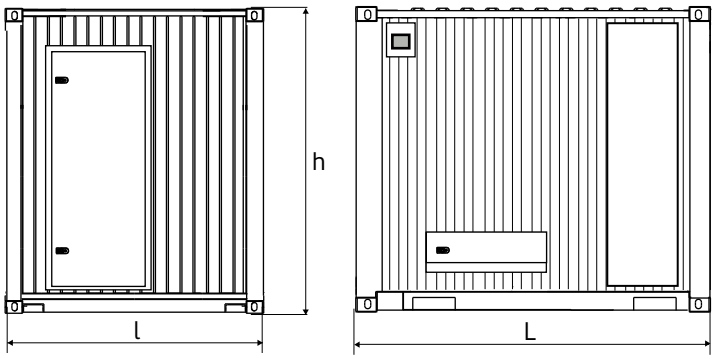

DÉPARTS PRISES DISPONIBLES

Caractéristiques	Quantité
Départs borniers 1250A	2
Départs borniers 800A	2
Départs borniers 630A	0
Départs borniers 400A	1
Départs borniers 250A	0
Départs borniers 125A	0

SCHÉMA ELECTRIQUE

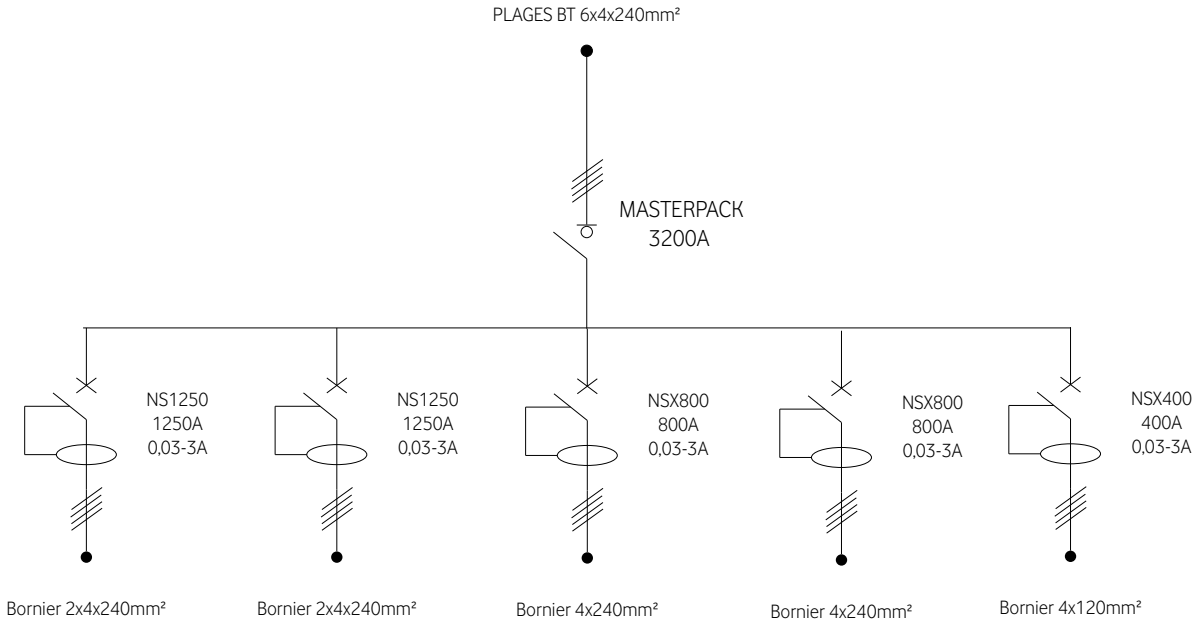

ÉQUIPEMENTS OPTIONNELS ADAPTES

- Câbles basse tension
- Bornes de distributions
- Armoires de distributions
- Passage de câble

DREKAN POWER-RENTAL

APPORTEUR DE SOLUTIONS EN INSTALLATIONS ELECTRIQUES PROVISOIRES BT, HTA & HTB

GROUPES ELECTROGENES

GROUPES ELECTROGENES DIESEL DE 16 A 2500KVA

CENTRALES MULTI-MEGAWATT

SOLUTIONS DE PRODUCTION D'ENERGIE DE FORTE PUISSANCE & DE LONGUE DUREE

TRANSFORMATEURS HTB

TRANSFORMATEURS DE 63KV A 225KV JUSQU'A 50MVA

POSTES HTB

POSTES DE TRANSFORMATION JUSQU'A 50MVA SOUS 225KV

TRANSFORMATEURS HTA

TRANSFORMATEURS DE 1KV A 33KV JUSQU'A 5MVA

POSTES & CABINES HTA

POSTES DE LIVRAISON ET DE TRANSFORMATION JUSQU'A 5MVA SOUS 33KV

CABLES & ACCESSOIRES HTA

CABLES, BOITES DE JONCTION, PRISES MOBILES, FILTRES PASSIFS, ETC

ARMOIRES DE COMPTAGE BT

ARMOIRES DE COMPTAGE «TARIF BLEU» OU «TARIF JAUNE»

TRANSFORMATEURS BT

TRANSFORMATEURS D'ISOLEMENT, DY, ETC.

INVERSEURS DE SOURCES BT

ARMOIRES «INS» POUR GROUPES ELECTROGENES

ARMOIRES DE REPARTITION BT

SHELTERS & ARMOIRES DE REPARTITION DE 400A A 3200A

ARMOIRES DE DISTRIBUTION BT

ARMOIRES DE CHANTIER DE 32A A 125A

CABLES & ACCESSOIRES BT

CABLES, ADAPTATEURS, PASSAGES DE CABLES, ETC

EQUIPEMENTS TBT

CABLES, TRANSFORMATEURS TBT, ETC

ABAQUES ET NOTES TECHNIQUES

INFORMATIONS UTILES POUR LE CHOIX ET LE DIMENSIONNEMENT DE VOS INSTALLATIONS

ARMOIRE DE DISTRIBUTION **9 PRISES MONO - 32A**

RÉFÉRENCE PRODUIT : AD32A-9PC

INFORMATIONS GÉNÉRALES

- Carrosserie renforcée «BTP»
- Fermeture par clé
- Passage de fourche pour manutention
- Anneau de levage
- Plaque passe câbles
- Arrêt d'urgence
- 1 interrupteur différentiel général
- 1 disjoncteur par prise

CARACTÉRISTIQUES TECHNIQUES

Caractéristiques	Valeur	Unité
Intensité maximale admissible	32	A
Plage de réglage du disjoncteur général	-	A
Sensibilité du différentiel général	fixe 0,03	A
Sensibilité du différentiel des prises	-	A
Tension nominale	230/400	V
Fréquence nominale	50	Hz
Icc des composants	6	KA
Câble d'alimentation	Câble souple 5G6	-
Prise d'alimentation	P17-32A-5P	-

COTES D'ENCOMBREMENT

Dimensions	Valeur	Unité
Longueur hors tout «L»	600	mm
Largeur hors tout «l»	350	mm
Hauteur hors tout «h»	1100	mm
Poids	64	kG

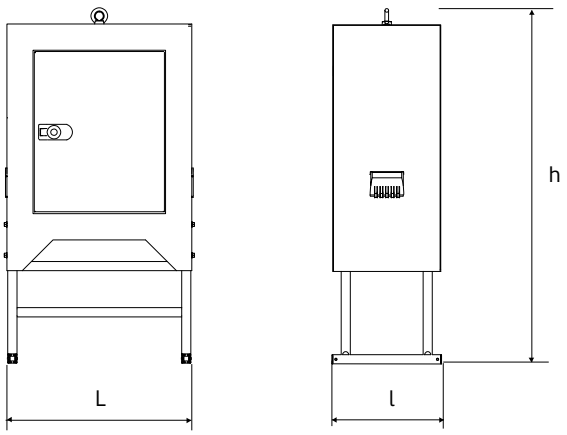

DÉPARTS PRISES DISPONIBLES

Caractéristiques	Quantité
Type prise N°1 - 5x POWERLOCK 500A	0
Type prise N°2 - 125A 5P CEE	0
Type prise N°3 - 63A 5P CEE	0
Type prise N°4 - 32A 5P CEE	0
Type prise N°5 - 16A 5P CEE	0
Type prise N°6 - 16A 3P CEE	0
Type prise N°7 - 16A 3P NF	9

SCHÉMA ÉLECTRIQUE

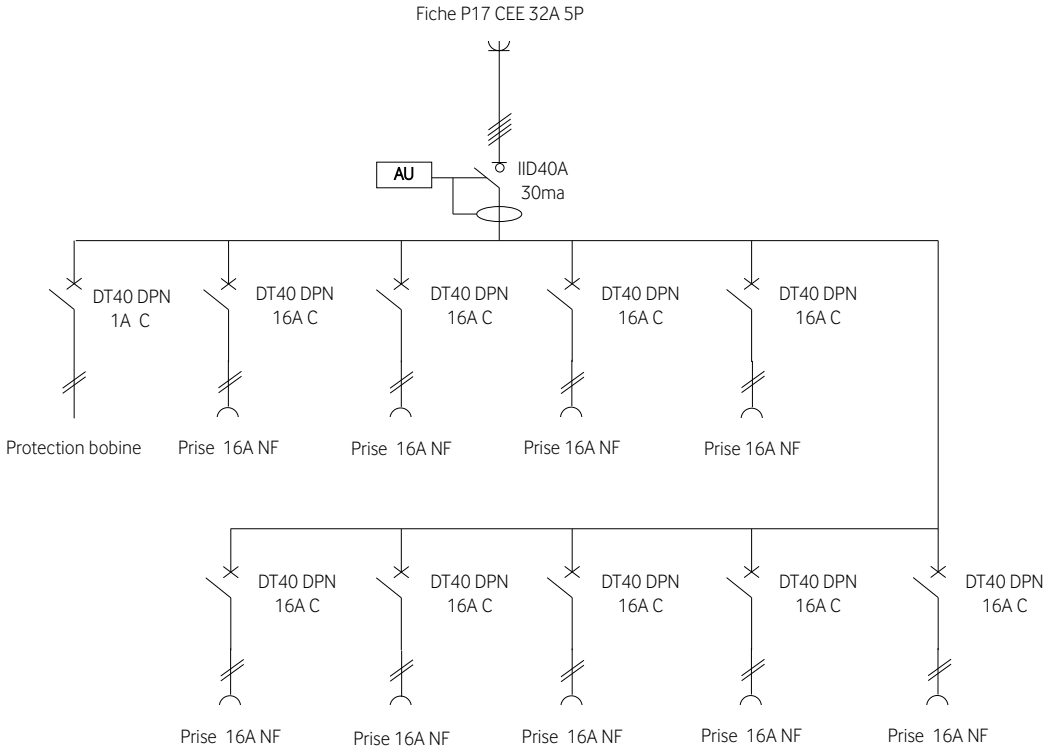

ÉQUIPEMENTS OPTIONNELS ADAPTES

- Câbles basse tension
- Bornes de distribution
- Passage de câble

ARMOIRE DE DISTRIBUTION **HAUTE SÉLECTIVITÉ - 32A**

RÉFÉRENCE PRODUIT : AD32A-HS

INFORMATIONS GÉNÉRALES

- Carrosserie renforcée «BTP»
- Fermeture par clé
- Passage de fourche pour manutention
- Anneau de levage
- Plaque passe câbles
- Arrêt d'urgence
- 1 disjoncteur général 32A
- 1 disjoncteur différentiel 30ma/prise

CARACTÉRISTIQUES TECHNIQUES

Caractéristiques	Valeur	Unité
Intensité maximale admissible	32	A
Plage de réglage du disjoncteur général	NA	A
Sensibilité du différentiel général	NA	A
Sensibilité du différentiel des prises	fixe 30ma	A
Tension nominale	230/400	V
Fréquence nominale	50	Hz
Icc des composants	6	KA
Câble d'alimentation	Câble souple 5G6	-
Prise d'alimentation	P17-32A-5P	-

COTES D'ENCOMBREMENT

Dimensions	Valeur	Unité
Longueur hors tout «L»	600	mm
Largeur hors tout «l»	350	mm
Hauteur hors tout «h»	1100	mm
Poids	64	kG

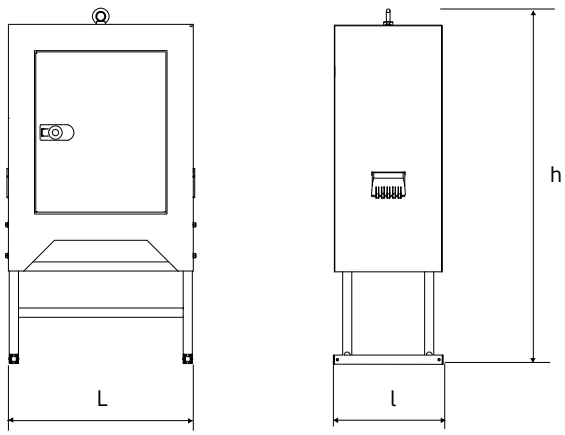

DÉPARTS PRISES DISPONIBLES

Caractéristiques	Quantité
Type prise N°1 - 5x POWERLOCK 500A	0
Type prise N°2 - 125A 5P CEE	0
Type prise N°3 - 63A 5P CEE	0
Type prise N°4 - 32A 5P CEE	0
Type prise N°5 - 16A 5P CEE	0
Type prise N°6 - 16A 3P CEE	0
Type prise N°7 - 16A 3P NF	6

SCHÉMA ÉLECTRIQUE

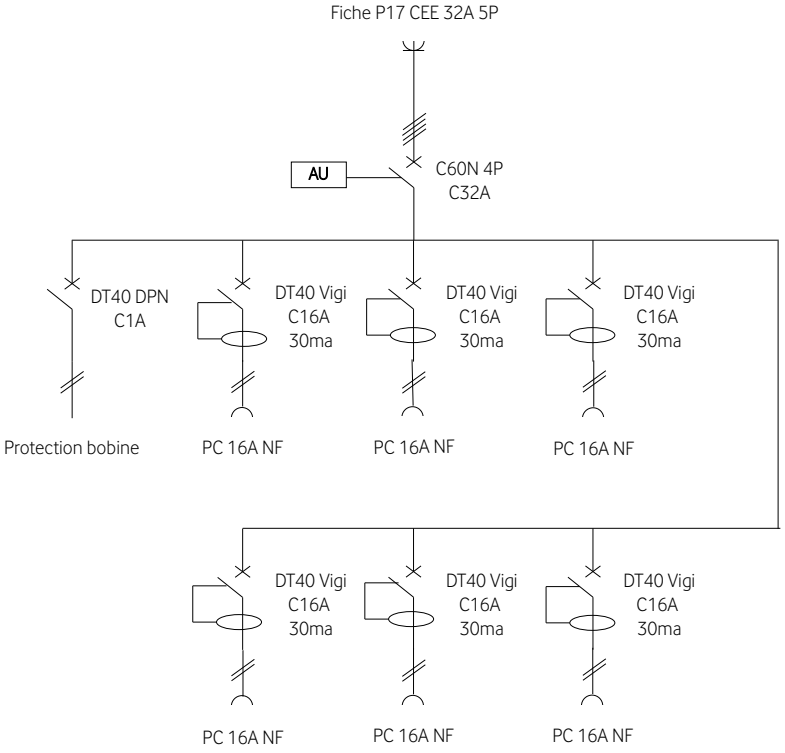

ÉQUIPEMENTS OPTIONNELS ADAPTES

- Câbles basse tension
- Bornes de distribution
- Passage de câble

ARMOIRE DE DISTRIBUTION **STANDARD - 32A**

RÉFÉRENCE PRODUIT : AD32A-ST

INFORMATIONS GÉNÉRALES

- Carrosserie renforcée «BTP»
- Fermeture par clé
- Passage de fourche pour manutention
- Anneau de levage
- Plaque passe câbles
- Arrêt d'urgence
- 1 interrupteur différentiel général
- 1 disjoncteur par prise

CARACTÉRISTIQUES TECHNIQUES

Caractéristiques	Valeur	Unité
Intensité maximale admissible	32	A
Plage de réglage du disjoncteur général	NA	A
Sensibilité du différentiel général	fixe 0,03	A
Sensibilité du différentiel des prises	NA	A
Tension nominale	230/400	V
Fréquence nominale	50	Hz
Icc des composants	6	KA
Câble d'alimentation	Câble souple 5G6	-
Prise d'alimentation	P17-32A-5P	-

COTES D'ENCOMBREMENT

Dimensions	Valeur	Unité
Longueur hors tout «L»	600	mm
Largeur hors tout «l»	350	mm
Hauteur hors tout «h»	1100	mm
Poids	64	kG

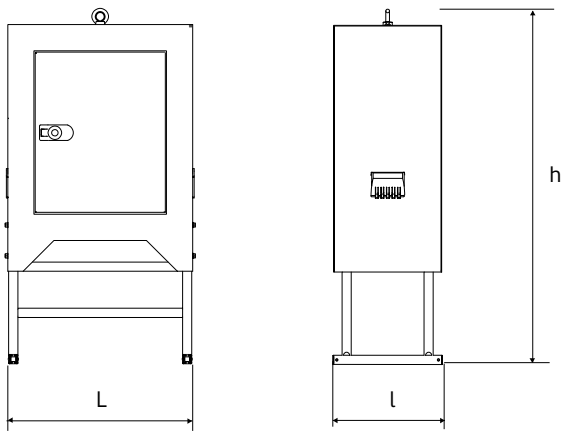

DÉPARTS PRISES DISPONIBLES

Caractéristiques	Quantité
Type prise N°1 - 5x POWERLOCK 500A	0
Type prise N°2 - 125A 5P CEE	0
Type prise N°3 - 63A 5P CEE	0
Type prise N°4 - 32A 5P CEE	1
Type prise N°5 - 16A 5P CEE	1
Type prise N°6 - 16A 3P CEE	0
Type prise N°7 - 16A 3P NF	6

SCHÉMA ÉLECTRIQUE

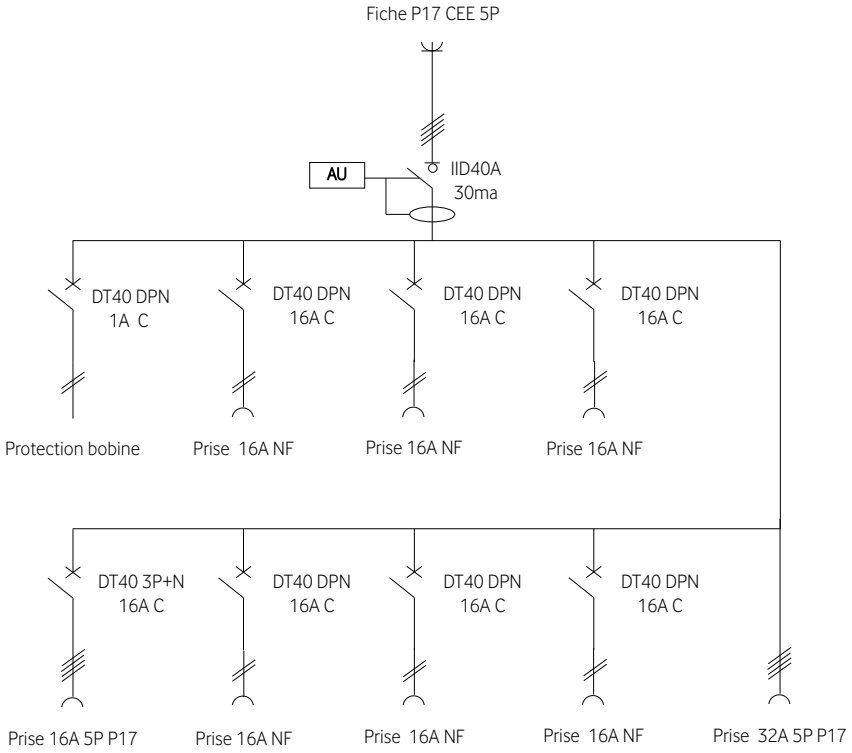

ÉQUIPEMENTS OPTIONNELS ADAPTES

- Câbles basse tension
- Bornes de distribution
- Passage de câble

ARMOIRE DE DISTRIBUTION **4PC32 - 63A**

RÉFÉRENCE PRODUIT : AD63A-4PC32

INFORMATIONS GÉNÉRALES

- Carrosserie renforcée «BTP»
- Fermeture par clé
- Passage de fourche pour manutention
- Anneau de levage
- Plaque passe câbles
- Arrêt d'urgence
- 1 interrupteur différentiel général
- 1 disjoncteur par prise

CARACTÉRISTIQUES TECHNIQUES

Caractéristiques	Valeur	Unité
Intensité maximale admissible	63	A
Plage de réglage du disjoncteur général	NA	A
Sensibilité du différentiel général	fixe 0,03	A
Sensibilité du différentiel des prises	NA	A
Tension nominale	230/400	V
Fréquence nominale	50	Hz
Icc des composants	6	KA
Câble d'alimentation	Câble souple 5G16	-
Prise d'alimentation	P17-63A-5P	-

COTES D'ENCOMBREMENT

Dimensions	Valeur	Unité
Longueur hors tout «L»	600	mm
Largeur hors tout «l»	350	mm
Hauteur hors tout «h»	1100	mm
Poids	66	kG

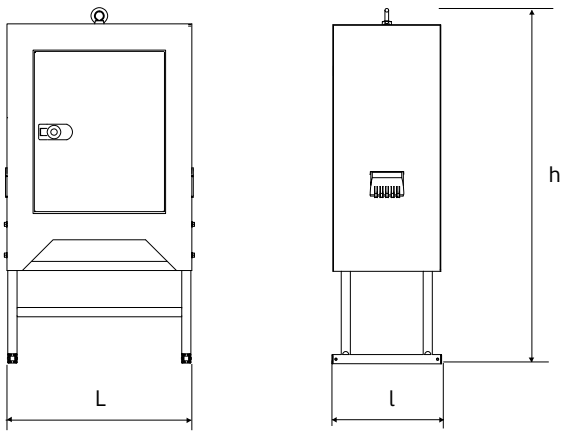

DÉPARTS PRISES DISPONIBLES

Caractéristiques	Quantité
Type prise N°1 - 5x POWERLOCK 500A	0
Type prise N°2 - 125A 5P CEE	0
Type prise N°3 - 63A 5P CEE	0
Type prise N°4 - 32A 5P CEE	4
Type prise N°5 - 16A 5P CEE	0
Type prise N°6 - 16A 3P CEE	0
Type prise N°7 - 16A 3P NF	0

SCHÉMA ÉLECTRIQUE

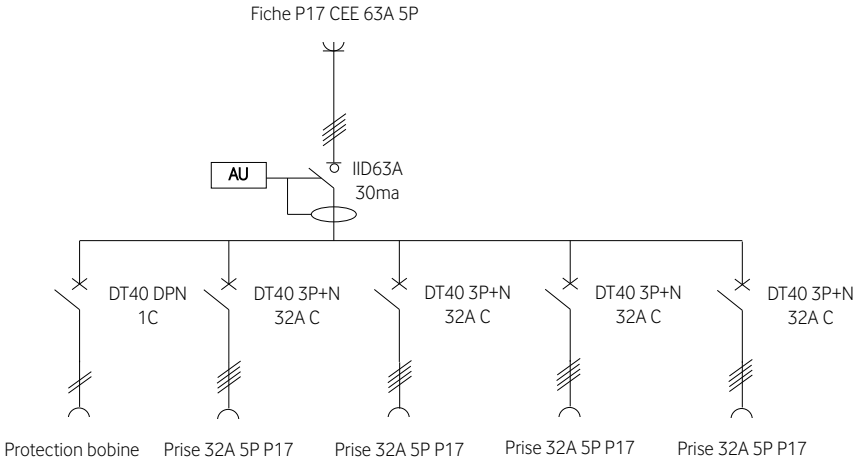

ÉQUIPEMENTS OPTIONNELS ADAPTES

- Câbles basse tension
- Bornes de distribution
- Passage de câble

ARMOIRE DE DISTRIBUTION **12 PRISES MONO - 63A**

RÉFÉRENCE PRODUIT : AD63A-12PC

INFORMATIONS GÉNÉRALES

- Carrosserie renforcée «BTP»
- Fermeture par clé
- Passage de fourche pour manutention
- Anneau de levage
- Plaque passe câbles
- Arrêt d'urgence
- 1 disjoncteur par prise

CARACTÉRISTIQUES TECHNIQUES

Caractéristiques	Valeur	Unité
Intensité maximale admissible	63	A
Plage de réglage du disjoncteur général	NA	A
Plage de réglage du différentiel général	fixe 0,03	A
Protection différentielle individuelle des prises	NA	A
Tension nominale	230/400	V
Fréquence nominale	50	Hz
Icc des composants	6	KA
Câble d'alimentation	Câble souple 5G16	-
Prise d'alimentation	P17-63A-5P	-

COTES D'ENCOMBREMENT

Dimensions	Valeur	Unité
Longueur hors tout «L»	600	mm
Largeur hors tout «l»	350	mm
Hauteur hors tout «h»	1100	mm
Poids	66	kG

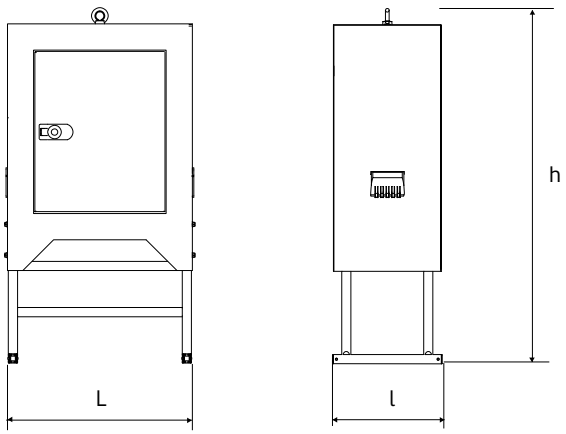

DÉPARTS PRISES DISPONIBLES

Caractéristiques	Quantité
Type prise N°1 - 5x POWERLOCK 500A	0
Type prise N°2 - 125A 5P CEE	0
Type prise N°3 - 63A 5P CEE	0
Type prise N°4 - 32A 5P CEE	0
Type prise N°5 - 16A 5P CEE	0
Type prise N°6 - 16A 3P CEE	0
Type prise N°7 - 16A 3P NF	12

SCHÉMA ÉLECTRIQUE

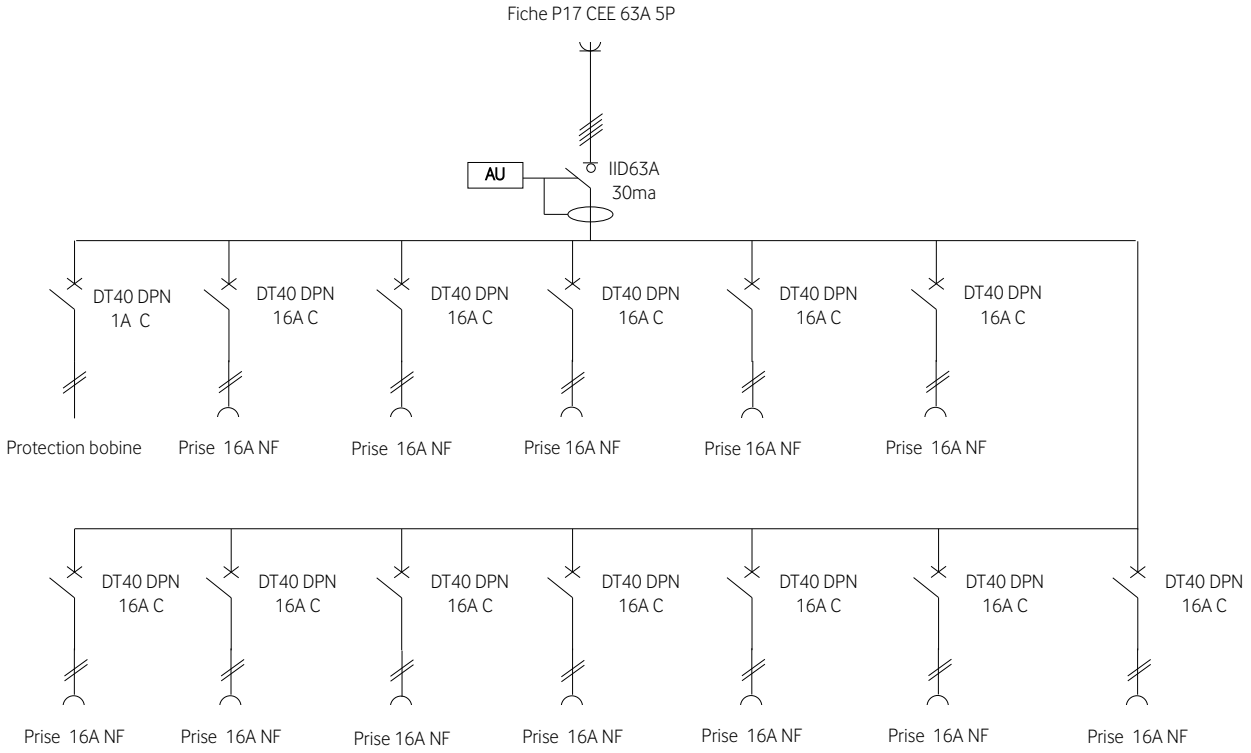

ÉQUIPEMENTS OPTIONNELS ADAPTES

- Câbles basse tension
- Bornes de distribution
- Passage de câble

ARMOIRE DE DISTRIBUTION **STANDARD - 63A**

RÉFÉRENCE PRODUIT : AD63A-ST

INFORMATIONS GÉNÉRALES

- Carrosserie renforcée «BTP»
- Fermeture par clé
- Passage de fourche pour manutention
- Anneau de levage
- Plaque passe câbles
- Arrêt d'urgence
- 1 interrupteur différentiel général
- 1 disjoncteur par prise

CARACTÉRISTIQUES TECHNIQUES

Caractéristiques	Valeur	Unité
Intensité maximale admissible	63	A
Plage de réglage du disjoncteur général	NA	A
Sensibilité du différentiel général	fixe 0,03	A
Sensibilité du différentiel des prises	NA	A
Tension nominale	230/400	V
Fréquence nominale	50	Hz
Icc des composants	6	KA
Câble d'alimentation	Câble souple 5G16	-
Prise d'alimentation	P17-63A-5P	-

COTES D'ENCOMBREMENT

Dimensions	Valeur	Unité
Longueur hors tout «L»	600	mm
Largeur hors tout «l»	350	mm
Hauteur hors tout «h»	1100	mm
Poids	66	kG

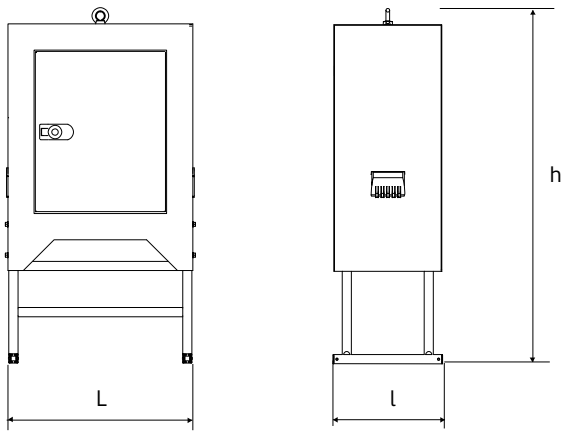

DÉPARTS PRISES DISPONIBLES

Caractéristiques	Quantité
Type prise N°1 - 5x POWERLOCK 500A	0
Type prise N°2 - 125A 5P CEE	0
Type prise N°3 - 63A 5P CEE	0
Type prise N°4 - 32A 5P CEE	2
Type prise N°5 - 16A 5P CEE	1
Type prise N°6 - 16A 3P CEE	0
Type prise N°7 - 16A 3P NF	3

SCHÉMA ÉLECTRIQUE

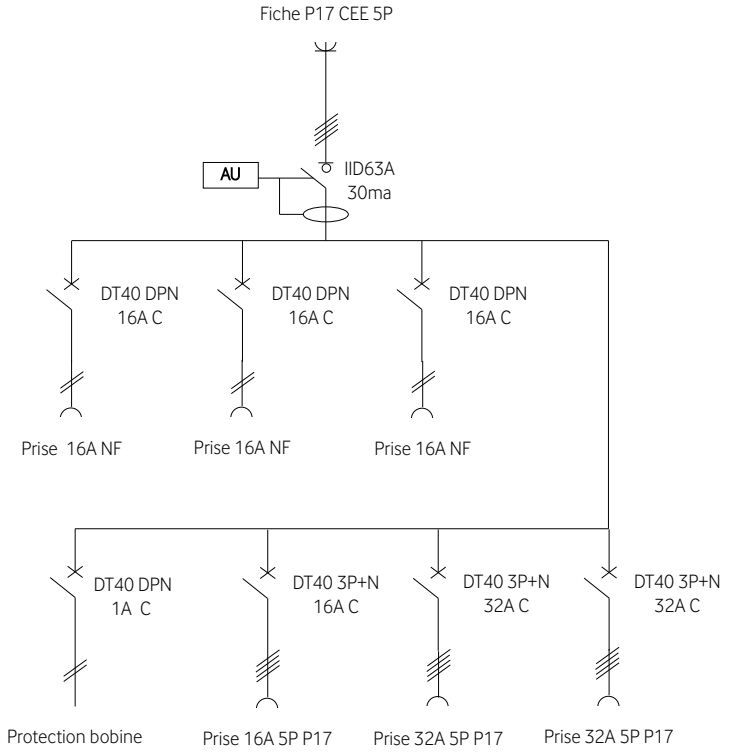

ÉQUIPEMENTS OPTIONNELS ADAPTES

- Câbles basse tension
- Bornes de distribution
- Passage de câble

ARMOIRE DE DISTRIBUTION **6PC32 - 125A**

RÉFÉRENCE PRODUIT : AD125A-6PC32

INFORMATIONS GÉNÉRALES

- Carrosserie renforcée «BTP»
- Fermeture par clé
- Passage de fourche pour manutention
- Anneau de levage
- Plaque passe câbles
- Arrêt d'urgence
- 1 interrupteur différentiel général
- 1 disjoncteur par prise

CARACTÉRISTIQUES TECHNIQUES

Caractéristiques	Valeur	Unité
Intensité maximale admissible	125	A
Plage de réglage du disjoncteur général	NA	A
Sensibilité du différentiel général	fixe 0,03	A
Sensibilité du différentiel des prises	NA	A
Tension nominale	230/400	V
Fréquence nominale	50	Hz
Icc des composants	6	KA
Câble d'alimentation	Câble souple 5G25	-
Prise d'alimentation	P17-125A-5P	-

COTES D'ENCOMBREMENT

Dimensions	Valeur	Unité
Longueur hors tout «L»	600	mm
Largeur hors tout «l»	350	mm
Hauteur hors tout «h»	1100	mm
Poids	66	kG

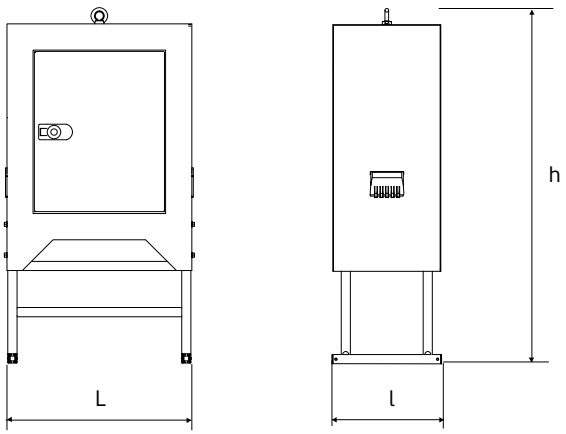

DÉPARTS PRISES DISPONIBLES

Caractéristiques	Quantité
Type prise N°1 - 5x POWERLOCK 500A	0
Type prise N°2 - 125A 5P CEE	0
Type prise N°3 - 63A 5P CEE	0
Type prise N°4 - 32A 5P CEE	6
Type prise N°5 - 16A 5P CEE	0
Type prise N°6 - 16A 3P CEE	0
Type prise N°7 - 16A 3P NF	0

SCHÉMA ÉLECTRIQUE

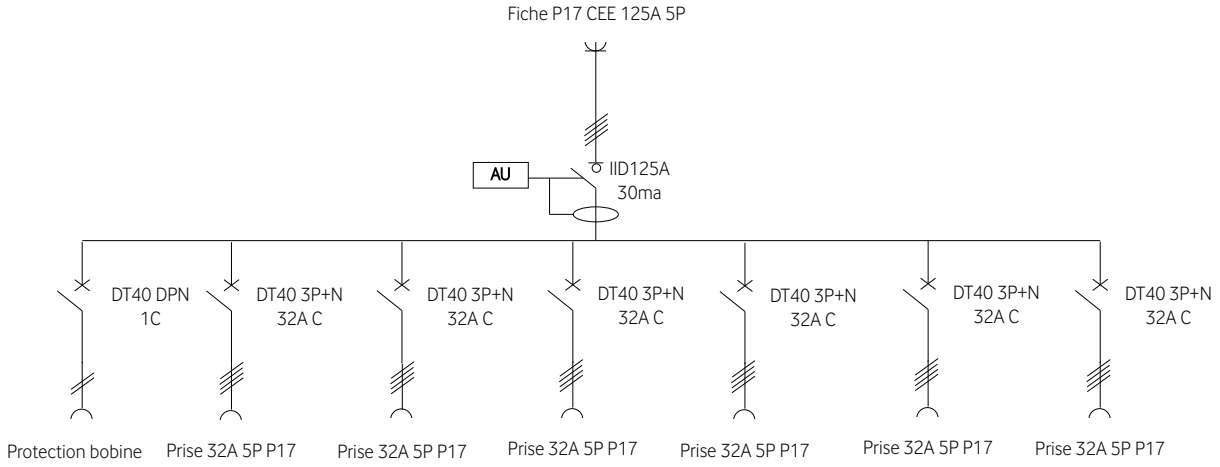

ÉQUIPEMENTS OPTIONNELS ADAPTES

- Câbles basse tension
- Bornes de distribution
- Passage de câble

ARMOIRE DE DISTRIBUTION **8PC32 - 125A**

RÉFÉRENCE PRODUIT : AD125A-8PC32

INFORMATIONS GÉNÉRALES

- Carrosserie renforcée «BTP»
- Fermeture par clé
- Passage de fourche pour manutention
- Anneau de levage
- Plaque passe câbles
- Arrêt d'urgence
- 1 interrupteur différentiel général
- 1 disjoncteur par prise

CARACTÉRISTIQUES TECHNIQUES

Caractéristiques	Valeur	Unité
Intensité maximale admissible	125	A
Plage de réglage du disjoncteur général	NA	A
Sensibilité du différentiel général	fixe 0,03	A
Sensibilité du différentiel des prises	NA	A
Tension nominale	230/400	V
Fréquence nominale	50	Hz
Icc des composants	6	KA
Câble d'alimentation	Câble souple 5G25	-
Prise d'alimentation	P17-125A-5P	-

COTES D'ENCOMBREMENT

Dimensions	Valeur	Unité
Longueur hors tout «L»	600	mm
Largeur hors tout «l»	350	mm
Hauteur hors tout «h»	1100	mm
Poids	66	kG

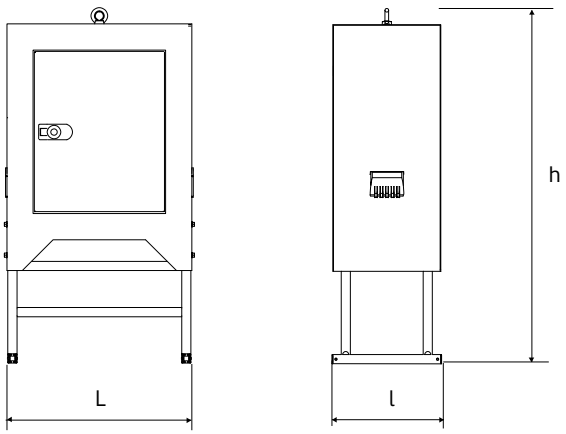

DÉPARTS PRISES DISPONIBLES

Caractéristiques	Quantité
Type prise N°1 - 5x POWERLOCK 500A	0
Type prise N°2 - 125A 5P CEE	0
Type prise N°3 - 63A 5P CEE	0
Type prise N°4 - 32A 5P CEE	8
Type prise N°5 - 16A 5P CEE	0
Type prise N°6 - 16A 3P CEE	0
Type prise N°7 - 16A 3P NF	0

SCHÉMA ÉLECTRIQUE

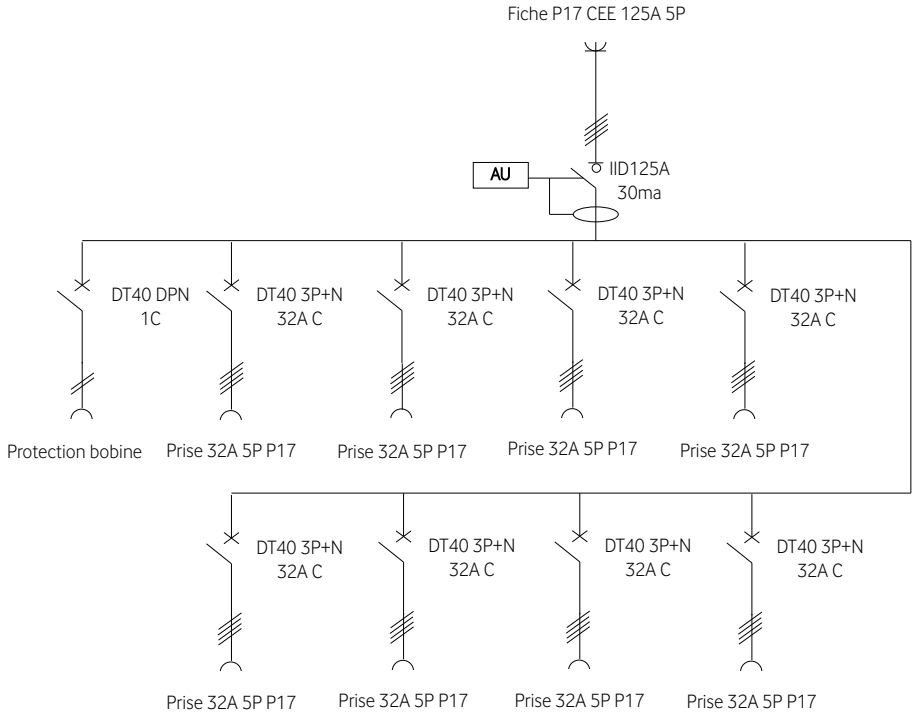

ÉQUIPEMENTS OPTIONNELS ADAPTES

- Câbles basse tension
- Bornes de distribution
- Passage de câble

ARMOIRE DE DISTRIBUTION **HAUTE SELECTIVITE - 125A**

REFERENCE PRODUIT : AD125A-HS

INFORMATIONS GENERALES

- Carrosserie renforcée «BTP»
- Fermeture par clé ou cadenas
- Passage de fourche pour manutention
- Anneau de levage
- Plaque passe câbles
- Arrêt d'urgence
- Discontacteur sur les prises 63A
- 1 disjoncteur différentiel 30ma/prise

CARACTERISTIQUES TEHNIQUES

Caractéristiques	Valeur	Unité
Intensité maximale admissible	125	A
Plage de réglage du disjoncteur général	fixe 125	A
Sensibilité du différentiel général	fixe 0,3	A
Sensibilité du différentiel des prises	fixe 0,03	A
Tension nominale	230/400	V
Fréquence nominale	50	Hz
Icc des composants	6	KA
Câble d'alimentation	TITANEX 5G35	-
Prise d'alimentation	P17-125A-5P	-

COTES D'ENCOMBREMENT

Dimensions	Valeur	Unité
Longueur hors tout «L»	900	mm
Largeur hors tout «l»	500	mm
Hauteur hors tout «h»	1800	mm
Poids	138	kG

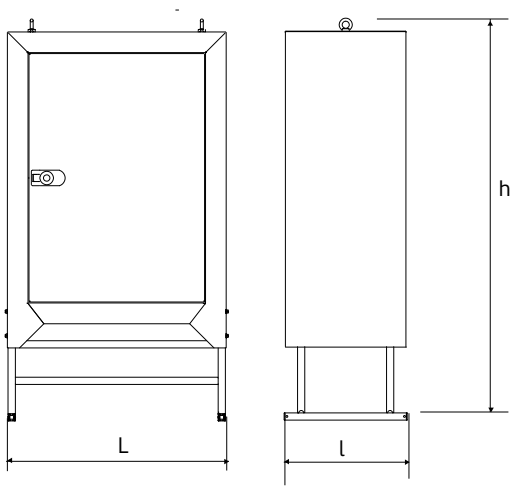

DEPARTS PRISES DISPONIBLES

Caractéristiques	Quantité
Type prise N°1 - 5x POWERLOCK 500A	0
Type prise N°2 - 125A 5P CEE	0
Type prise N°3 - 63A 5P CEE	2
Type prise N°4 - 32A 5P CEE	2
Type prise N°5 - 16A 5P CEE	2
Type prise N°6 - 16A 3P CEE	0
Type prise N°7 - 16A 3P NF	6

SCHEMA ELECTRIQUE

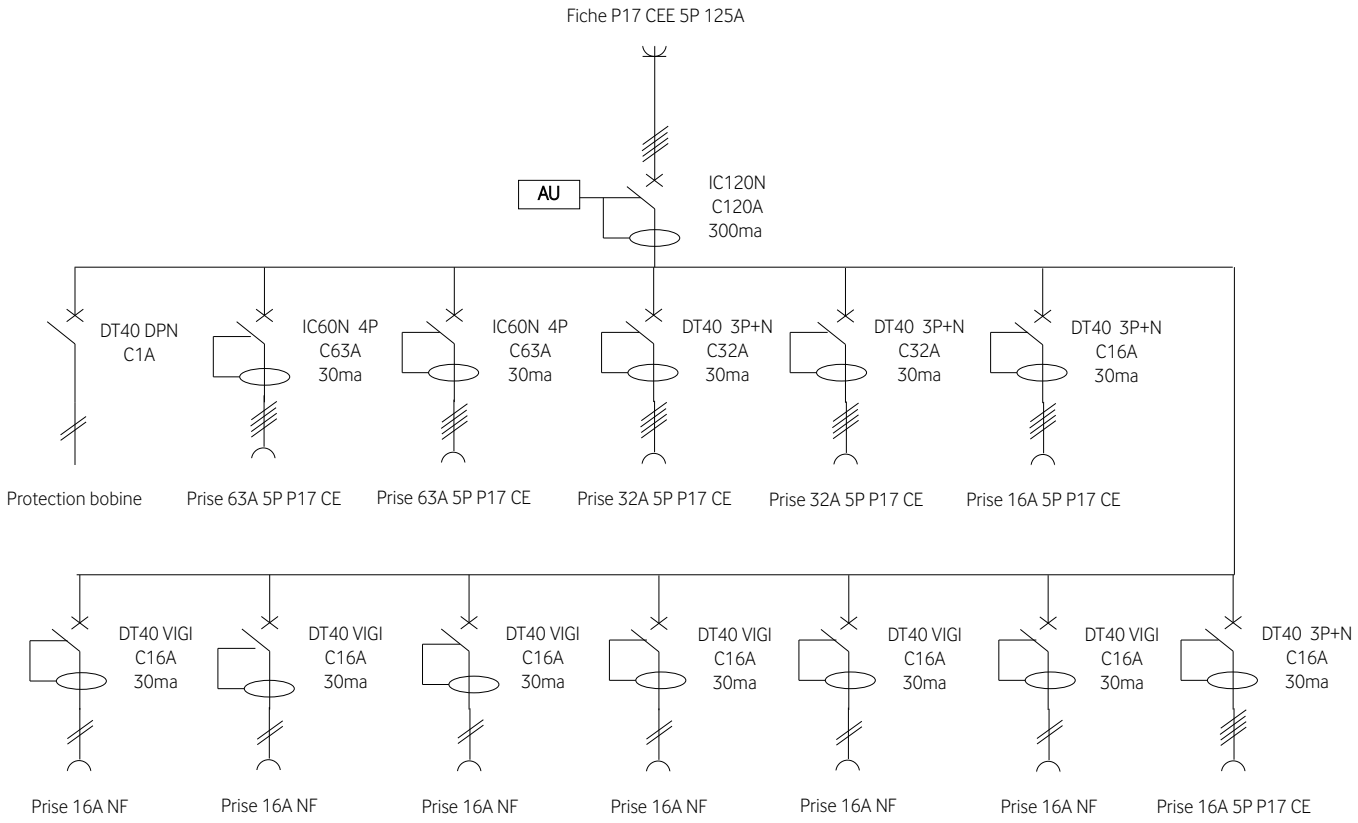

EQUIPEMENTS OPTIONNELS ADAPTES

- Câbles basse tension
- Bornes de distribution
- Armoires de distribution 32 et 63A
- Passage de câble

ARMOIRE DE DISTRIBUTION **PIED DE GRUE #1- 125A**

RÉFÉRENCE PRODUIT : AD125A-PG1

INFORMATIONS GÉNÉRALES

- Carrosserie renforcée «BTP»
- Fermeture par clé ou cadenas
- Passage de fourche pour manutention
- Anneau de levage
- Plaque passe câbles
- Arrêt d'urgence
- Pack prises
- Pack borniers

CARACTÉRISTIQUES TECHNIQUES

Caractéristiques	Valeur	Unité
Intensité maximale admissible	125	A
Plage de réglage du disjoncteur général	NA	A
Sensibilité du différentiel général	0,03	A
Sensibilité du différentiel des prises	NA	A
Tension nominale	230/400	V
Fréquence nominale	50	Hz
Icc des composants	6	KA
Câble d'alimentation	TITANEX 5G35	-
Prise d'alimentation	P17-125A-5P	-

COTES D'ENCOMBREMENT

Dimensions	Valeur	Unité
Longueur hors tout «L»	900	mm
Largeur hors tout «l»	500	mm
Hauteur hors tout «h»	1800	mm
Poids	138	kG

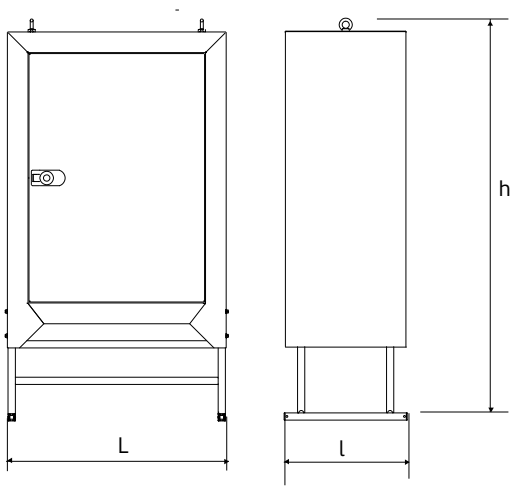

DÉPARTS PRISES DISPONIBLES

Caractéristiques	Quantité
Type prise N°1 - 5x POWERLOCK 500A	0
Type prise N°2 - 125A 5P CEE	0
Type prise N°3 - 63A 5P CEE	0
Type prise N°4 - 32A 5P CEE	2
Type prise N°5 - 16A 5P CEE	2
Type prise N°6 - 16A 3P CEE	0
Type prise N°7 - 16A 3P NF	6

SCHÉMA ELECTRIQUE

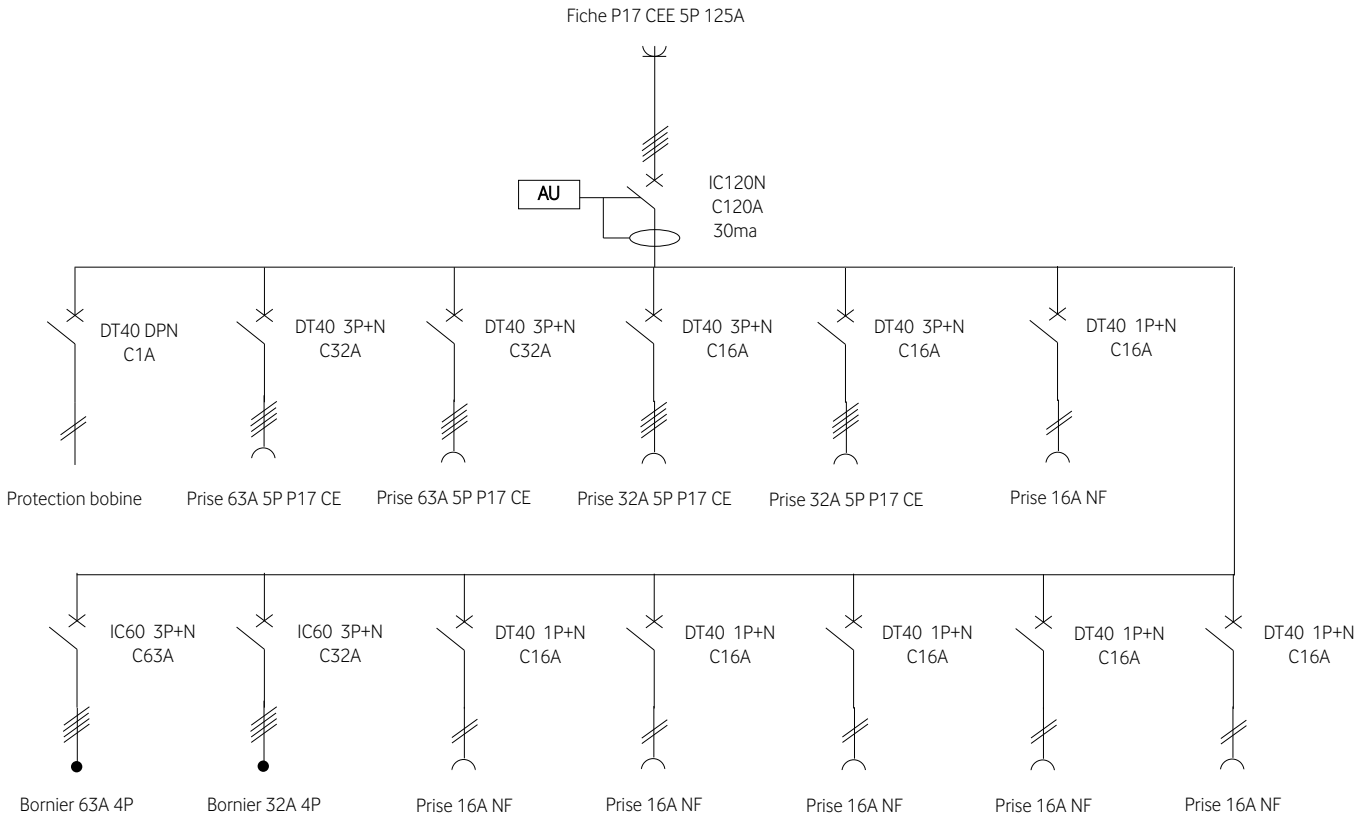

ÉQUIPEMENTS OPTIONNELS ADAPTES

- Câbles basse tension
- Bornes de distribution
- Armoires de distribution 32 et 63A
- Passage de câble

ARMOIRE DE DISTRIBUTION **PIED DE GRUE #2- 125A**

RÉFÉRENCE PRODUIT : AD125A-PG2

INFORMATIONS GÉNÉRALES

- Carrosserie renforcée «BTP»
- Fermeture par clé ou cadenas
- Passage de fourche pour manutention
- Anneau de levage
- Plaque passe câbles
- Arrêt d'urgence
- Pack prises
- Pack borniers 2x63A

CARACTÉRISTIQUES TECHNIQUES

Caractéristiques	Valeur	Unité
Intensité maximale admissible	125	A
Plage de réglage du disjoncteur général	NA	A
Sensibilité du différentiel général	0,03	A
Sensibilité du différentiel des prises	NA	A
Tension nominale	230/400	V
Fréquence nominale	50	Hz
Icc des composants	6	KA
Câble d'alimentation	TITANEX 5G35	-
Prise d'alimentation	P17-125A-5P	-

COTES D'ENCOMBREMENT

Dimensions	Valeur	Unité
Longueur hors tout «L»	900	mm
Largeur hors tout «l»	500	mm
Hauteur hors tout «h»	1800	mm
Poids	138	kG

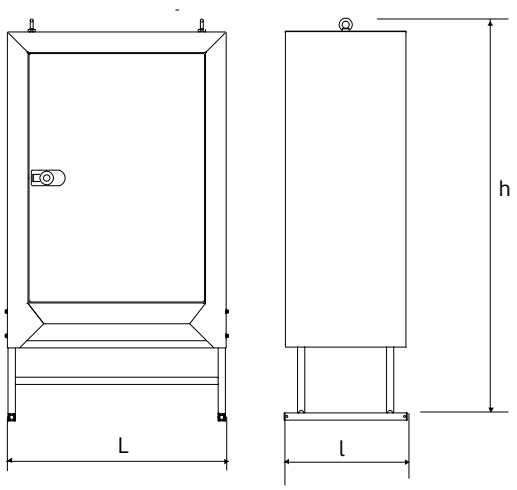

DÉPARTS PRISES DISPONIBLES

Caractéristiques	Quantité
Type prise N°1 - 5x POWERLOCK 500A	0
Type prise N°2 - 125A 5P CEE	0
Type prise N°3 - 63A 5P CEE	0
Type prise N°4 - 32A 5P CEE	2
Type prise N°5 - 16A 5P CEE	2
Type prise N°6 - 16A 3P CEE	0
Type prise N°7 - 16A 3P NF	6

SCHÉMA ELECTRIQUE

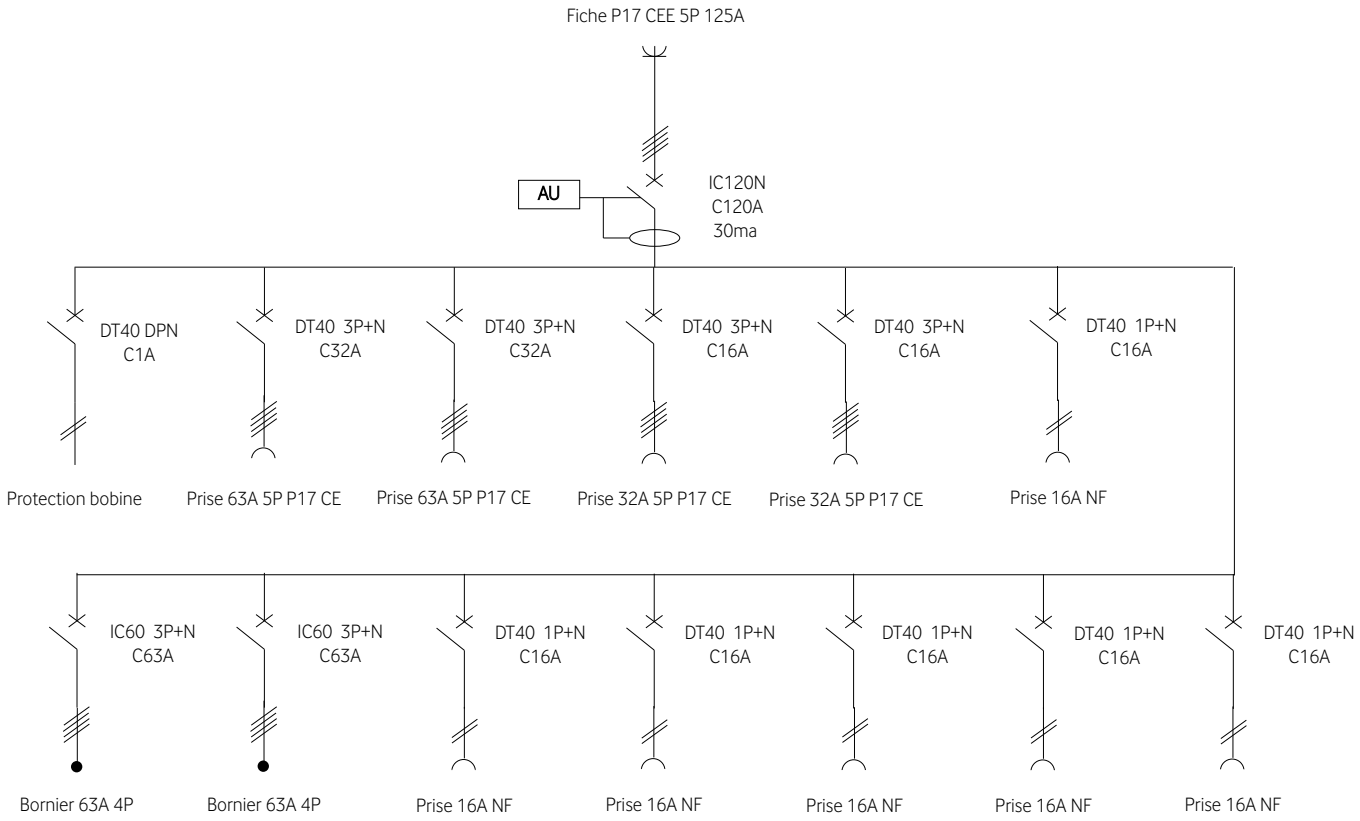

ÉQUIPEMENTS OPTIONNELS ADAPTES

- Câbles basse tension
- Bornes de distribution
- Armoires de distribution 32 et 63A
- Passage de câble

ARMOIRE DE DISTRIBUTION **STANDARD - 125A**

RÉFÉRENCE PRODUIT : AD125A-ST

INFORMATIONS GÉNÉRALES

- Carrosserie renforcée «BTP»
- Fermeture par clé ou cadenas
- Passage de fourche pour manutention
- Anneau de levage
- Plaque passe câbles
- Arrêt d'urgence
- Discontacteur sur les prises 63A
- 1 disjoncteur par prise

CARACTÉRISTIQUES TECHNIQUES

Caractéristiques	Valeur	Unité
Intensité maximale admissible	125	A
Plage de réglage du disjoncteur général	fixe 125	A
Sensibilité du différentiel général	fixe 0,03	A
Sensibilité du différentiel des prises	NA	A
Tension nominale	230/400	V
Fréquence nominale	50	Hz
Icc des composants	6	KA
Câble d'alimentation	Câble souple 5G35	-
Prise d'alimentation	P17-125A-5P	-

COTES D'ENCOMBREMENT

Dimensions	Valeur	Unité
Longueur hors tout «L»	900	mm
Largeur hors tout «l»	500	mm
Hauteur hors tout «h»	1800	mm
Poids	138	kG

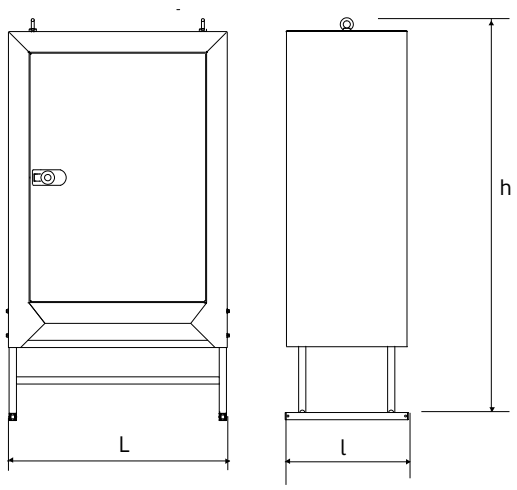

DÉPARTS PRISES DISPONIBLES

Caractéristiques	Quantité
Type prise N°1 - 5x POWERLOCK 500A	0
Type prise N°2 - 125A 5P CEE	0
Type prise N°3 - 63A 5P CEE	2
Type prise N°4 - 32A 5P CEE	4
Type prise N°5 - 16A 5P CEE	0
Type prise N°6 - 16A 3P CEE	0
Type prise N°7 - 16A 3P NF	6

SCHÉMA ELECTRIQUE

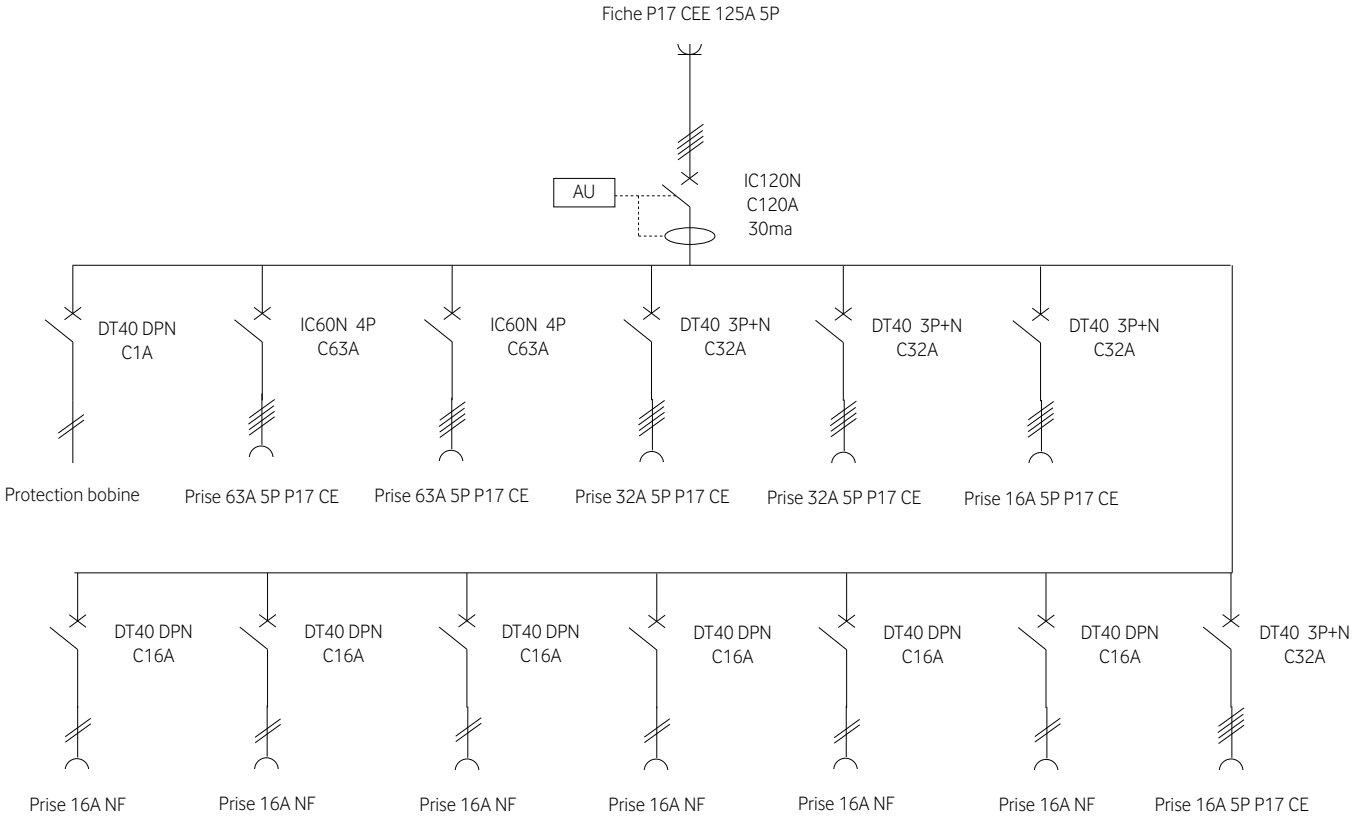

ÉQUIPEMENTS OPTIONNELS ADAPTES

- Câbles basse tension
- Bornes de distribution
- Armoires de distribution 32 et 63A
- Passage de câble

DREKAN POWER-RENTAL

APPORTEUR DE SOLUTIONS EN INSTALLATIONS ELECTRIQUES PROVISOIRES BT, HTA & HTB

GROUPES ELECTROGENES

GROUPES ELECTROGENES DIESEL DE 16 A 2500KVA

CENTRALES MULTI-MEGAWATT

SOLUTIONS DE PRODUCTION D'ENERGIE DE FORTE PUISSANCE & DE LONGUE DUREE

TRANSFORMATEURS HTB

TRANSFORMATEURS DE 63KV A 225KV JUSQU'A 50MVA

POSTES HTB

POSTES DE TRANSFORMATION JUSQU'A 50MVA SOUS 225KV

TRANSFORMATEURS HTA

TRANSFORMATEURS DE 1KV A 33KV JUSQU'A 5MVA

POSTES & CABINES HTA

POSTES DE LIVRAISON ET DE TRANSFORMATION JUSQU'A 5MVA SOUS 33KV

CABLES & ACCESSOIRES HTA

CABLES, BOITES DE JONCTION, PRISES MOBILES, FILTRES PASSIFS, ETC

ARMOIRES DE COMPTAGE BT

ARMOIRES DE COMPTAGE «TARIF BLEU» OU «TARIF JAUNE»

TRANSFORMATEURS BT

TRANSFORMATEURS D'ISOLEMENT, DY, ETC.

INVERSEURS DE SOURCES BT

ARMOIRES «INS» POUR GROUPES ELECTROGENES

ARMOIRES DE REPARTITION BT

SHELTERS & ARMOIRES DE REPARTITION DE 400A A 3200A

ARMOIRES DE DISTRIBUTION BT

ARMOIRES DE CHANTIER DE 32A A 125A

CABLES & ACCESSOIRES BT

CABLES, ADAPTATEURS, PASSAGES DE CABLES, ETC

EQUIPEMENTS TBT

CABLES, TRANSFORMATEURS TBT, ETC

ABAQUES ET NOTES TECHNIQUES

INFORMATIONS UTILES POUR LE CHOIX ET LE DIMENSIONNEMENT DE VOS INSTALLATIONS

CÂBLAGE - **RALLONGES MULTIPOLAIRES**

CONNECTIQUES ET LONGUEURS DISPONIBLES

RALLONGES MONOPHASÉES (1P+N+T) - 230V - 16A à 63A

	Référence	16A	32A	63A
Rallonge titanex 3G2,5 - 5m	3G2.5-5	x		
Rallonge titanex 3G2,5 - 10m	3G2.5-10	x		
Rallonge titanex 3G2,5 - 20m	3G2.5-20	x		
Rallonge titanex 3G2,5 - 50m	3G2.5-50	x		
Rallonge titanex 3G4 - 5m	3G4-5		x	
Rallonge titanex 3G4 - 10m	3G4-10		x	
Rallonge titanex 3G4 - 20m	3G4-20		x	
Rallonge titanex 3G4 - 50m	3G4-50		x	
Rallonge titanex 3G10 - 5m	3G10-5			x
Rallonge titanex 3G10 - 10m	3G10-10			x
Rallonge titanex 3G10 - 20m	3G10-20			x
Rallonge titanex 3G10 - 50m	3G10-50			x

Ces rallonges sont équipées de fiches/prises à la norme CEE-P17

RALLONGES TRIPHASÉES (3P+T) - 400V - 16A à 125A

	Référence	16A	32A	63A	125A
Rallonge titanex 4G2,5 - 5m	4G2.5-5	x			
Rallonge titanex 4G2,5 - 10m	4G2.5-10	x			
Rallonge titanex 4G2,5 - 20m	4G2.5-20	x			
Rallonge titanex 4G2,5 - 50m	4G2.5-50	x			
Rallonge titanex 4G6 - 5m	4G6-5		x		
Rallonge titanex 4G6 - 10m	4G6-10		x		
Rallonge titanex 4G6 - 20m	4G6-20		x		
Rallonge titanex 4G6 - 50m	4G6-50		x		
Rallonge titanex 4G16 - 5m	4G16-5			x	
Rallonge titanex 4G16 - 10m	4G16-10			x	
Rallonge titanex 4G16 - 20m	4G16-20			x	
Rallonge titanex 4G16 - 50m	4G16-50			x	
Rallonge titanex 4G35 - 5m	4G35-5				x
Rallonge titanex 4G35- 10m	4G35-10				x
Rallonge titanex 4G35 - 20m	4G35-20				x
Rallonge titanex 4G35 - 50m	4G35-50				x

Ces rallonges sont équipées de fiches/prises à la norme CEE-P17

RALLONGES TETRAPHASÉES (3P+N+T) - 400V - 16A à125A

	Référence	16A	32A	63A	125A
Rallonge titanex 5G2,5 - 5m	5G2.5-5	x			
Rallonge titanex 5G2,5 - 10m	5G2.5-10	x			
Rallonge titanex 5G2,5 - 20m	5G2.5-20	x			
Rallonge titanex 5G2,5 - 50m	5G2.5-50	x			
Rallonge titanex 5G6 - 5m	5G6-5		x		
Rallonge titanex 5G6 - 10m	5G6-10		x		
Rallonge titanex 5G6 - 20m	5G6-20		x		
Rallonge titanex 5G6 - 50m	5G6-50		x		
Rallonge titanex 5G16 - 5m	5G16-5			x	
Rallonge titanex 5G16 - 10m	5G16-10			x	
Rallonge titanex 5G16 - 20m	5G16-20			x	
Rallonge titanex 5G16 - 50m	5G16-50			x	
Rallonge titanex 5G35 - 5m	5G35-5				x
Rallonge titanex 5G35- 10m	5G35-10				x
Rallonge titanex 5G35 - 20m	5G35-20				x
Rallonge titanex 5G35 - 50m	5G35-50				x

Ces rallonges sont équipées de fiches/prises à la norme CEE-P17

RALLONGES TETRAPHASÉES (3P+N+T) - 690V - 16A à125A

	Référence	16A	32A	63A	125A
Rallonge titanex 5G2,5 - 5m	5G2.5-5	x			
Rallonge titanex 5G2,5 - 10m	5G2.5-10	x			
Rallonge titanex 5G2,5 - 20m	5G2.5-20	x			
Rallonge titanex 5G2,5 - 50m	5G2.5-50	x			
Rallonge titanex 5G6 - 5m	5G6-5		x		
Rallonge titanex 5G6 - 10m	5G6-10		x		
Rallonge titanex 5G6 - 20m	5G6-20		x		
Rallonge titanex 5G6 - 50m	5G6-50		x		
Rallonge titanex 5G16 - 5m	5G16-5			x	
Rallonge titanex 5G16 - 10m	5G16-10			x	
Rallonge titanex 5G16 - 20m	5G16-20			x	
Rallonge titanex 5G16 - 50m	5G16-50			x	
Rallonge titanex 5G35 - 5m	5G35-5				x
Rallonge titanex 5G35- 10m	5G35-10				x
Rallonge titanex 5G35 - 20m	5G35-20				x
Rallonge titanex 5G35 - 50m	5G35-50				x

Ces rallonges sont équipées de fiches/prises à la norme CEE-P17

RALLONGES UNIPOLAIRE - RACCORDEMENT COSSE/COSSE

Cosse tubulaire Cosse tubulaire

	Référence
Section de 95mm² - 5m - faisceau de 5 câbles (3P+N+PE)	CC-90-05
Section de 95mm² - 10m - faisceau de 5 câbles (3P+N+PE)	CC-90-10
Section de 95mm² - 20m - faisceau de 5 câbles (3P+N+PE)	CC-90-20
Section de 95mm² - 50m - faisceau de 5 câbles (3P+N+PE)	CC-90-50
Section de 95mm² - 100m - faisceau de 5 câbles (3P+N+PE)	CC-90-100
Section de 150mm² - 5m - faisceau de 5 câbles (3P+N+PE)	CC-150-05
Section de 150mm² - 10m - faisceau de 5 câbles (3P+N+PE)	CC-150-10
Section de 150mm² - 20m - faisceau de 5 câbles (3P+N+PE)	CC-150-20
Section de 150mm² - 50m - faisceau de 5 câbles (3P+N+PE)	CC-150-50
Section de 150mm² - 100m - faisceau de 5 câbles (3P+N+PE)	CC-150-100
Section de 240mm² - 5m - faisceau de 5 câbles (3P+N+PE)	CC-240-05
Section de 240mm² - 10m - faisceau de 5 câbles (3P+N+PE)	CC-240-10
Section de 240mm² - 20m - faisceau de 5 câbles (3P+N+PE)	CC-240-20
Section de 240mm² - 50m - faisceau de 5 câbles (3P+N+PE)	CC-240-50
Section de 240mm² - 100m - faisceau de 5 câbles (3P+N+PE)	CC-240-100
Section de 400mm² - 5m - faisceau de 5 câbles (3P+N+PE)	CC-400-05
Section de 400mm² - 10m - faisceau de 5 câbles (3P+N+PE)	CC-400-10
Section de 400mm² - 20m - faisceau de 5 câbles (3P+N+PE)	CC-400-20
Section de 400mm² - 50m - faisceau de 5 câbles (3P+N+PE)	CC-400-50
Section de 400mm² - 100m - faisceau de 5 câbles (3P+N+PE)	CC-400-100

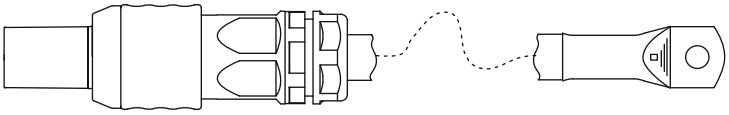

Fiche mobile
unipolaire 800A max

Cosse tubulaire

	Référence
Section de 95mm² - 5m - faisceau de 5 câbles (3P+N+PE)	FC-90-05
Section de 95mm² - 10m - faisceau de 5 câbles (3P+N+PE)	FC-90-10
Section de 95mm² - 20m - faisceau de 5 câbles (3P+N+PE)	FC-90-20
Section de 95mm² - 50m - faisceau de 5 câbles (3P+N+PE)	FC-90-50
Section de 95mm² - 100m - faisceau de 5 câbles (3P+N+PE)	FC-90-100
Section de 150mm² - 5m - faisceau de 5 câbles (3P+N+PE)	FC-150-05
Section de 150mm² - 10m - faisceau de 5 câbles (3P+N+PE)	FC-150-10
Section de 150mm² - 20m - faisceau de 5 câbles (3P+N+PE)	FC-150-20
Section de 150mm² - 50m - faisceau de 5 câbles (3P+N+PE)	FC-150-50
Section de 150mm² - 100m - faisceau de 5 câbles (3P+N+PE)	FC-150-100
Section de 240mm² - 5m - faisceau de 5 câbles (3P+N+PE)	FC-240-05
Section de 240mm² - 10m - faisceau de 5 câbles (3P+N+PE)	FC-240-10
Section de 240mm² - 20m - faisceau de 5 câbles (3P+N+PE)	FC-240-20
Section de 240mm² - 50m - faisceau de 5 câbles (3P+N+PE)	FC-240-50
Section de 240mm² - 100m - faisceau de 5 câbles (3P+N+PE)	FC-240-100
Section de 400mm² - 5m - faisceau de 5 câbles (3P+N+PE)	FC-400-05
Section de 400mm² - 10m - faisceau de 5 câbles (3P+N+PE)	FC-400-10
Section de 400mm² - 20m - faisceau de 5 câbles (3P+N+PE)	FC-400-20
Section de 400mm² - 50m - faisceau de 5 câbles (3P+N+PE)	FC-400-50
Section de 400mm² - 100m - faisceau de 5 câbles (3P+N+PE)	FC-400-100

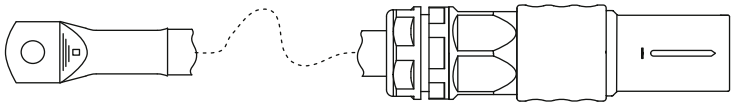

Cosser tubulaire
240/150x12

Prise mobile
unipolaire 800A max

	Référence
Section de 95mm² - 5m - faisceau de 5 câbles (3P+N+PE)	CP-90-05
Section de 95mm² - 10m - faisceau de 5 câbles (3P+N+PE)	CP-90-10
Section de 95mm² - 20m - faisceau de 5 câbles (3P+N+PE)	CP-90-20
Section de 95mm² - 50m - faisceau de 5 câbles (3P+N+PE)	CP-90-50
Section de 95mm² - 100m - faisceau de 5 câbles (3P+N+PE)	CP-90-100
Section de 150mm² - 5m - faisceau de 5 câbles (3P+N+PE)	CP-150-05
Section de 150mm² - 10m - faisceau de 5 câbles (3P+N+PE)	CP-150-10
Section de 150mm² - 20m - faisceau de 5 câbles (3P+N+PE)	CP-150-20
Section de 150mm² - 50m - faisceau de 5 câbles (3P+N+PE)	CP-150-50
Section de 150mm² - 100m - faisceau de 5 câbles (3P+N+PE)	CP-150-100
Section de 240mm² - 5m - faisceau de 5 câbles (3P+N+PE)	CP-240-05
Section de 240mm² - 10m - faisceau de 5 câbles (3P+N+PE)	CP-240-10
Section de 240mm² - 20m - faisceau de 5 câbles (3P+N+PE)	CP-240-20
Section de 240mm² - 50m - faisceau de 5 câbles (3P+N+PE)	CP-240-50
Section de 240mm² - 100m - faisceau de 5 câbles (3P+N+PE)	CP-240-100
Section de 400mm² - 5m - faisceau de 5 câbles (3P+N+PE)	CP-400-05
Section de 400mm² - 10m - faisceau de 5 câbles (3P+N+PE)	CP-400-10
Section de 400mm² - 20m - faisceau de 5 câbles (3P+N+PE)	CP-400-20
Section de 400mm² - 50m - faisceau de 5 câbles (3P+N+PE)	CP-400-50
Section de 400mm² - 100m - faisceau de 5 câbles (3P+N+PE)	CP-400-100

Fiche mobile
unipolaire 800A max

Prise mobile
unipolaire 800A max

	Référence
Section de 95mm² - 5m - faisceau de 5 câbles (3P+N+PE)	FP-90-05
Section de 95mm² - 10m - faisceau de 5 câbles (3P+N+PE)	FP-90-10
Section de 95mm² - 20m - faisceau de 5 câbles (3P+N+PE)	FP-90-20
Section de 95mm² - 50m - faisceau de 5 câbles (3P+N+PE)	FP-90-50
Section de 95mm² - 100m - faisceau de 5 câbles (3P+N+PE)	FP-90-100
Section de 150mm² - 5m - faisceau de 5 câbles (3P+N+PE)	FP-150-05
Section de 150mm² - 10m - faisceau de 5 câbles (3P+N+PE)	FP-150-10
Section de 150mm² - 20m - faisceau de 5 câbles (3P+N+PE)	FP-150-20
Section de 150mm² - 50m - faisceau de 5 câbles (3P+N+PE)	FP-150-50
Section de 150mm² - 100m - faisceau de 5 câbles (3P+N+PE)	FP-150-100
Section de 240mm² - 5m - faisceau de 5 câbles (3P+N+PE)	FP-240-05
Section de 240mm² - 10m - faisceau de 5 câbles (3P+N+PE)	FP-240-10
Section de 240mm² - 20m - faisceau de 5 câbles (3P+N+PE)	FP-240-20
Section de 240mm² - 50m - faisceau de 5 câbles (3P+N+PE)	FP-240-50
Section de 240mm² - 100m - faisceau de 5 câbles (3P+N+PE)	FP-240-100
Section de 400mm² - 5m - faisceau de 5 câbles (3P+N+PE)	FP-400-05
Section de 400mm² - 10m - faisceau de 5 câbles (3P+N+PE)	FP-400-10
Section de 400mm² - 20m - faisceau de 5 câbles (3P+N+PE)	FP-400-20
Section de 400mm² - 50m - faisceau de 5 câbles (3P+N+PE)	FP-400-50
Section de 400mm² - 100m - faisceau de 5 câbles (3P+N+PE)	FP-400-100

DREKAN POWER-RENTAL

APPORTEUR DE SOLUTIONS EN INSTALLATIONS ELECTRIQUES PROVISOIRES BT, HTA & HTB

GROUPES ELECTROGENES

GROUPES ELECTROGENES DIESEL DE 16 A 2500KVA

CENTRALES MULTI-MEGAWATT

SOLUTIONS DE PRODUCTION D'ENERGIE DE FORTE PUISSANCE & DE LONGUE DUREE

TRANSFORMATEURS HTB

TRANSFORMATEURS DE 63KV A 225KV JUSQU'A 50MVA

POSTES HTB

POSTES DE TRANSFORMATION JUSQU'A 50MVA SOUS 225KV

TRANSFORMATEURS HTA

TRANSFORMATEURS DE 1KV A 33KV JUSQU'A 5MVA

POSTES & CABINES HTA

POSTES DE LIVRAISON ET DE TRANSFORMATION JUSQU'A 5MVA SOUS 33KV

CABLES & ACCESSOIRES HTA

CABLES, BOITES DE JONCTION, PRISES MOBILES, FILTRES PASSIFS, ETC

ARMOIRES DE COMPTAGE BT

ARMOIRES DE COMPTAGE «TARIF BLEU» OU «TARIF JAUNE»

TRANSFORMATEURS BT

TRANSFORMATEURS D'ISOLEMENT, DY, ETC.

INVERSEURS DE SOURCES BT

ARMOIRES «INS» POUR GROUPES ELECTROGENES

ARMOIRES DE REPARTITION BT

SHELTERS & ARMOIRES DE REPARTITION DE 400A A 3200A

ARMOIRES DE DISTRIBUTION BT

ARMOIRES DE CHANTIER DE 32A A 125A

CABLES & ACCESSOIRES BT

CABLES, ADAPTATEURS, PASSAGES DE CABLES, ETC

EQUIPEMENTS TBT

CABLES, TRANSFORMATEURS TBT, ETC

ABAQUES ET NOTES TECHNIQUES

INFORMATIONS UTILES POUR LE CHOIX ET LE DIMENSIONNEMENT DE VOS INSTALLATIONS

DREKAN POWER-RENTAL

APPORTEUR DE SOLUTIONS EN INSTALLATIONS ELECTRIQUES PROVISOIRES BT, HTA & HTB

GROUPES ELECTROGENES

GROUPES ELECTROGENES DIESEL DE 16 A 2500KVA

CENTRALES MULTI-MEGAWATT

SOLUTIONS DE PRODUCTION D'ENERGIE DE FORTE PUISSANCE & DE LONGUE DUREE

TRANSFORMATEURS HTB

TRANSFORMATEURS DE 63KV A 225KV JUSQU'A 50MVA

POSTES HTB

POSTES DE TRANSFORMATION JUSQU'A 50MVA SOUS 225KV

TRANSFORMATEURS HTA

TRANSFORMATEURS DE 1KV A 33KV JUSQU'A 5MVA

POSTES & CABINES HTA

POSTES DE LIVRAISON ET DE TRANSFORMATION JUSQU'A 5MVA SOUS 33KV

CABLES & ACCESSOIRES HTA

CABLES, BOITES DE JONCTION, PRISES MOBILES, FILTRES PASSIFS, ETC

ARMOIRES DE COMPTAGE BT

ARMOIRES DE COMPTAGE «TARIF BLEU» OU «TARIF JAUNE»

TRANSFORMATEURS BT

TRANSFORMATEURS D'ISOLEMENT, DY, ETC.

INVERSEURS DE SOURCES BT

ARMOIRES «INS» POUR GROUPES ELECTROGENES

ARMOIRES DE REPARTITION BT

SHELTERS & ARMOIRES DE REPARTITION DE 400A A 3200A

ARMOIRES DE DISTRIBUTION BT

ARMOIRES DE CHANTIER DE 32A A 125A

CABLES & ACCESSOIRES BT

CABLES, ADAPTATEURS, PASSAGES DE CABLES, ETC

EQUIPEMENTS TBT

CABLES, TRANSFORMATEURS TBT, ETC

ABAQUES ET NOTES TECHNIQUES

INFORMATIONS UTILES POUR LE CHOIX ET LE DIMENSIONNEMENT DE VOS INSTALLATIONS